Проектор Acer

H6800/E8600/HE-4K10/GM820/ VH-720/H6800BD+/H6800ABD/ H6800BD/H6800a/X6800/X6800a/ H6801BDa/H6800BDa/D4K2002

Руководство пользователя

Авторское право: © 2020. Acer Incorporated.
Все права защищены.

Руководство пользователя для проектора Acer
Дата первого издания: 04/2020

В изложенные в настоящей публикации сведения могут периодически вноситься поправки без обязательств по уведомлению кого-либо о таких исправлениях или изменениях. Эти изменения будут вставлены в новые редакции данного руководства или в дополнительные документы и публикации. Компания Acer Incorporated не делает никаких утверждений и не дает никаких гарантий, ни выраженных в явной форме, ни подразумеваемых, относительно содержания настоящей публикации и, в частности, заявляет об отказе от подразумеваемых гарантий пригодности данного продукта для продажи или использования в конкретных целях.

Запишите номер модели, ее серийный номер, а также дату и место покупки в соответствующих строчках внизу на свободном месте. Серийный номер и номер модели вашего компьютера обозначены на этикетке на его корпусе. В переписке по поводу вашего компьютера следует обязательно указывать его серийный номер, номер модели, дату и место покупки.

Никакая часть настоящей публикации не может быть воспроизведена, сохранена в системах поиска информации или передана в любой форме и любыми средствами - электронными, механическими, путем фотокопирования, записи или иным образом - без предварительного на то письменного согласия Acer Incorporated.

Номер модели: _____

Серийный номер: _____

Дата покупки: _____

Место покупки: _____

Наименование Acer и логотип Acer являются зарегистрированными товарными знаками корпорации Acer. Названия продуктов и товарные знаки других компаний используются здесь только с целью идентификации и принадлежат соответствующим компаниям.

"HDMI™, логотип HDMI и High-Definition Multimedia Interface являются товарными знаками или зарегистрированными товарными знаками компании HDMI Licensing LLC."

HDMI®
HIGH-DEFINITION MULTIMEDIA INTERFACE

Информация, касающаяся безопасности и удобства использования

Внимательно прочитайте настоящие инструкции. Сохраните настоящий документ для использования в будущем. Следуйте всем предупреждениям и указаниям, имеющимся на данном изделии.

Выключение изделия перед очисткой

Отключите данное изделие от электрической розетки перед очисткой. Не используйте жидкие очистители и аэрозоли. Для очистки используйте влажную ткань.

Меры предосторожности при отключении питания

Соблюдайте приведенные ниже рекомендации при подключении и отключении питания к внешнему блоку питания.

- Перед подключением кабеля питания к розетке сети переменного тока установите блок питания.
- Перед извлечением блока питания из проектора отсоедините кабель питания.
- Если система оснащена несколькими источниками питания, отключите питание системы, отсоединив все кабели питания от электросети.

Меры предосторожности, касающиеся доступности

Убедитесь, что сетевая розетка, к которой подключен кабель питания, легко доступна и расположена максимально близко к оператору оборудования. При необходимости отключить питание оборудования убедитесь, что кабель питания отсоединен от электрической розетки.

Осторожно!

- Не используйте данное изделие вблизи воды.
- Не допускается установка изделия на неустойчивые тележку, стойку или стол. Падение изделия может привести к его серьезному повреждению.
- Щели и отверстия предназначены для вентиляции прибора с целью обеспечения надежной эксплуатации и предотвращения перегрева. Запрещается загораживать или накрывать эти отверстия. Не перекрывайте отверстия, располагая устройство на кровати, диване, ковре или других подобных поверхностях.
- Данное устройство нельзя располагать рядом с радиатором или нагревателем или над ними, также нельзя устанавливать прибор в закрытом пространстве без обеспечения должной вентиляции.
- Не допускайте попадания каких-либо предметов внутрь прибора через щели в корпусе, т.к. они могут попасть на участки, находящиеся под напряжением, что может привести к возгоранию или поражению электрическим током. Не допускайте попадания какой-либо жидкости на или в прибор.
- Чтобы избежать повреждения внутренних компонентов и предотвратить протечку батареи, не размещайте прибор на вибрирующих поверхностях.

- Не рекомендуется использовать прибор во время занятий спортом, тренировок или в других условиях, когда возможны сотрясения, так как это может вызвать непредвиденное короткое замыкание или повреждение вращающихся деталей и лампы.

Использование электропитания

- Это изделие необходимо эксплуатировать при напряжении питания, указанном на этикетке. Если характеристики электросети неизвестны, проконсультируйтесь с продавцом или местной компанией-поставщиком электроэнергии.
- Не допускайте, чтобы на кабеле питания находились посторонние предметы. Расположите прибор так, чтобы на кабель было невозможно наступить.
- При использовании удлинителя с этим прибором убедитесь, что общий номинальный ток подключенного оборудования не превышает номинального тока удлинителя. Кроме этого, убедитесь, что общий номинальный ток всех устройств, подключенных к сетевой розетке, не превышает номинала предохранителя.
- Не перегружайте электрическую розетку, удлинитель или разветвитель, подключая слишком много устройств. Общая нагрузка системы не должна превышать 80% от номинала цепи. При использовании удлинителей нагрузка не должна превышать 80% входного номинального тока удлинителя.
- Сетевой блок питания данного прибора оборудован трехконтактной вилкой с заземлением. Вилка может быть вставлена только в сетевую розетку с заземлением. Убедитесь, что электрическая розетка должным образом заземлена перед подключением к ней вилки сетевого блока питания. Не вставляйте вилку в незаземленную электрическую розетку. Для получения более подробной информации обратитесь к специалисту-электротехнику.

Предупреждение! Контакт заземления является одним из элементов обеспечения безопасности. Использование не заземленной должным образом розетки может привести к поражению электрическим током.

Примечание: Кроме этого, заземление обеспечивает хорошую защиту от непредсказуемых помех, вырабатываемых другими находящимися рядом электрическими устройствами, которые могут повлиять на работу данного изделия.

- Используйте данное устройство только с входящим в комплект поставки набором кабелей. При необходимости заменить комплект кабелей питания убедитесь, что новый кабель соответствует следующим требованиям: отсоединяемый, имеет сертификацию UL или CSA, одобрен VDE, максимальная длина – 4,5 м (15 футов).

Обслуживание изделия

Не пытайтесь самостоятельно ремонтировать прибор, так как при открытии или снятии крышки можно попасть под напряжение или подвергнуться другой опасности. Любое сервисное обслуживание устройства должны выполнять только квалифицированные специалисты сервисной службы.

Отключите устройство от электросети и обратитесь к квалифицированному специалисту по ремонту в следующих случаях:

- кабель питания или вилка повреждены, порезаны или изношены

- в прибор попала жидкость
- устройство было подвержено воздействию дождя или влаги
- падение устройства или повреждение его корпус
- в работе устройства наблюдаются очевидные нарушения, свидетельствующие о необходимости технического обслуживания
- устройство не работает надлежащим образом после соблюдения всех указаний по эксплуатации

Примечание: Производите регулировку только тех параметров, которые описаны в инструкциях по эксплуатации, так как неправильная регулировка других параметров может привести к повреждению и необходимости вмешательства квалифицированного специалиста для восстановления нормального состояния устройства.

Предупреждение! В целях безопасности не используйте несовместимые детали при замене или добавлении компонентов. Для получения информации о возможных вариантах обратитесь к продавцу.

Данное устройство и его модификации могут содержать мелкие детали. Храните их в недоступном для маленьких детей месте.

Дополнительная информация о безопасности

- Запрещается смотреть в объектив при включенной лампе. Это может привести к повреждению органов зрения.
- Сначала включайте проектор, а затем источник сигнала.
- Не располагайте устройство в условиях, перечисленных ниже:
  - Плохо вентилируемое или ограниченное пространство. Необходимо обеспечить зазор от стены не менее 50 см и свободный поток воздуха вокруг проектора.
  - Места, в которых существует возможность воздействия высоких температур, например, в автомобиле с закрытыми окнами.
  - Места с повышенной влажностью, запыленностью или задымленностью, так как это может вызвать загрязнение оптических компонентов, сокращение срока службы прибора и ухудшение изображения.
  - Места рядом с пожарной сигнализацией.
  - Места с температурой окружающей среды выше 40 ºC/104 ºF.
  - Места, находящиеся выше 3000 м над уровнем моря.
- При возникновении неполадок немедленно отключите проектор от сети. Нельзя использовать прибор, если из него идет дым или оно издает странные звуки или запахи. Это может привести к возгоранию или поражению электрическим током. В этом случае немедленно отключите прибор от сети и свяжитесь с продавцом прибора.
- Прекратите эксплуатацию прибора, если он упал или был поврежден. Свяжитесь с продавцом для проверки прибора.
- Не направляйте объектив проектора на солнце. Это может привести к возгоранию.
- При выключении проектора рекомендуется убедиться, что перед отключением питания был завершен цикл охлаждения.
- Не выключайте питание внезапно и не отключайте проектор от сети во время его работы. Оптимальный способ выключения – это подождать перед отключением питания, пока выключится вентилятор.

- Не прикасайтесь к вентиляционной решетке и нижней панели, так как они могут быть горячими.
- При наличии воздушного фильтра регулярно его очищайте. При загрязнении или запылении фильтра или вентиляционных отверстий температура внутри устройства может подняться, что может привести к повреждению устройства.
- Не следует заглядывать в вентиляционную решетку во время работы проектора. Это может привести к повреждению органов зрения.
- Всегда открывайте затвор или снимайте крышку объектива при включении проектора.
- Во время работы проектора не загораживайте его объектив какими-либо предметами, так как это может вызвать нагрев, деформацию или возгорание этих предметов. Для временного отключения лампы нажмите на пульте ДУ кнопку "**СКРЫТЬ**".
- При работе лампа сильно нагревается. Перед заменой лампы дайте проектору остыть в течение приблизительно 45 минут.
- Не используйте лампу по истечении ее номинального срока службы. В некоторых случаях это может привести к поломке.
- Производите замену лампы или других электронных компонентов, только если проектор отключен от сети.
- Данный прибор самостоятельно определяет срок службы лампы. При отображении предупреждающего сообщения обязательно замените лампу.
- При замене лампы необходимо дать прибору остыть, а затем выполнить все инструкции по замене лампы.
- После замены модуля лампы необходимо сбросить функцию "Сбр. вр. раб.лам." из экранного меню "Управление".
- Не пытайтесь разобрать проектор. Внутри имеется опасное высокое напряжение, которое может привести нанести вред. Единственная деталь, обслуживаемая пользователем, – это лампа, которая имеет свою собственную съемную крышку. Обслуживание должен выполнять только квалифицированный специалист.
- Не ставьте проектор вертикально на узкую сторону. Он может упасть, повредиться или нанести телесные повреждения.
- Данный прибор позволяет проецировать перевернутые изображения при монтаже на потолке. Для установки проектора на потолке используйте только фирменный комплект для монтажа Acer, после чего проверьте надежность крепления.
- Проектор следует установить в горизонтальном положении на рабочем столе или на потолке, а его угол наклона не должен превышать 6 градусов. Невыполнение этого требования приводит к значительному сокращению срока службы лампы и ставит под угрозу безопасность и исправность системы.

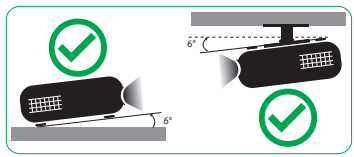

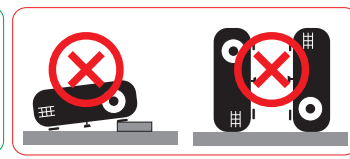

Меры предосторожности, связанные со слухом

Для защиты органов слуха соблюдайте следующие рекомендации.

- Увеличивайте громкость постепенно до нужного уровня.
- Не увеличивайте уровень громкости, если уши уже к нему привыкли.
- Не слушайте музыку на большой громкости в течение длительного времени.
- Не увеличивайте громкость, чтобы перекрыть шум.
- Не увеличивайте громкость, чтобы перекрыть шумные среды.

Указания по утилизации

Запрещается утилизировать данный электронный прибор вместе с бытовым мусором. С целью сведения к минимуму загрязнения и обеспечения максимальной защиты окружающей среды устройство подлежит переработке. Для получения дополнительной информации о правилах, установленных Директивой по отходам электрического и электронного оборудования (WEEE), посетите веб-сайт **http://www.acer-group.com/public/Sustainability/sustainability01.htm**

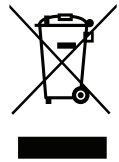

Рекомендации относительно ртути

Для проекторов или электронных изделий, содержащих ЖК-/ЭЛТ-монитор или дисплей.

“Lamp(s) contain Mercury, Dispose Properly.”

Лампа (лампы) внутри данного прибора содержат ртуть и должны перерабатываться или утилизироваться согласно местному, государственному или федеральному законодательству. Дополнительную информацию см. на веб-сайте альянса компаний электронной промышленности по адресу www.eiae.org. Информацию по утилизации ламп см. по адресу **www.lamprecycle.org**

Не смотрите на луч, RG2

"Не смотрите прямо на луч, т.к. он относится к источникам яркого света, RG2 IEC 62471-5:2015"

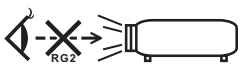

Основные сведения

Примечания по использованию

Необходимо:

- Пожалуйста, подключите беспроводной адаптер UWA5 к порту Wireless Kit перед первым включением проектора.
- Если пользователь сначала включил проектор, а затем подключил беспроводный адаптер UWA5, необходимо перезапустить проектор.
- Выключать прибор перед очисткой.
- Для очистки корпуса дисплея использовать мягкую ткань, смоченную слабым моющим средством.
- Если прибор не будет использоваться в течение длительного периода времени, всегда отсоединять кабель питания от электрической розетки.

Запрещается:

- Закрывать вентиляционные щели и отверстия прибора.
- Использовать для очистки прибора абразивные чистящие средства, пасты или растворители.
- Эксплуатировать в следующих условиях:
  - при очень высокой или низкой температуре и высокой влажности.
  - в местах с повышенным содержанием пыли или грязи.
  - вблизи каких-либо устройств, создающих сильное магнитное поле.
  - под прямыми солнечными лучами.

Меры предосторожности

Чтобы максимально продлить срок службы прибора, соблюдайте все предупреждения, меры предосторожности и процедуры технического обслуживания согласно рекомендациям в настоящем руководстве пользователя.

Предупреждение:

- Запрещается смотреть в объектив при включенной лампе. Яркий свет может нанести повреждение глазам.
- для снижения опасности возгорания или поражения электрическим током не подвергайте данный прибор воздействию дождя или влаги.
- Не открывайте и не разбирайте прибор, так как это может вызвать поражение электрическим током.
- При замене лампы необходимо дать прибору остыть, а затем выполнить все инструкции по замене лампы.
- Данный прибор самостоятельно определяет срок службы лампы. Произведите замену лампы, как только появятся предупредительные сообщения.
- После замены модуля лампы необходимо сбросить функцию "Сбр. вр. раб.лам." из экранного меню "Управление".
- При выключении проектора убедитесь, что перед отключением питания был завершен цикл охлаждения.
- Сначала включайте проектор, а затем источники сигнала.

- Не используйте крышку объектива при работающем проекторе.
- Когда истекает срок действия лампы, она перегорает и издает громкий звук, похожий на лопание. В этом случае проектор не включится, пока модуль лампы не будет заменен. Для замены лампы обратитесь к местному продавцу или в сервисный центр Acer.

Очистка объектива

- Перед выполнением очистки объектива выключите питание проектора и отключите сетевой шнур от электросети, а затем оставьте проектор на 30 минут для остывания.
- Сдуйте пыль, используя баллончик со сжатым воздухом.
- Возьмите специальную салфетку для очистки объективов и аккуратно протрите объектив. Не прикасайтесь к объективу пальцами.
- Запрещается использование щелочных или кислотных моющих средств и летучих растворителей, таких как спирт, для очистки объектива. Гарантия не распространяется на повреждения устройства, полученные в результате очистки объектива.

Предупреждение:

- Запрещается использовать аэрозоли, в состав которых входят горючие газы, для очистки объектива от пыли или грязи. Повышенная температура внутри проектора может вызвать их возгорание.
- Запрещается выполнять очистку объектива во время прогревания проектора, так как при этом может отслоиться пленка на поверхности объектива.
- Не протирайте и не прикасайтесь к объективу твердыми предметами.

Содержание

Информация, касающаяся безопасности и удобства использования iii

Основные сведения viii

Примечания по использованию viii

Меры предосторожности viii

Очистка объектива ix

Введение 1

Характеристики изделия 1

Комплектность 2

Краткое описание проектора 3

Внешний вид проектора 3

Панель управления 5

Расположение кнопок на пульте ДУ 6

Подготовка к эксплуатации 8

Подключение проектора 8

Включение и выключение проектора 10

Включение проектора 10

Выключение проектора 10

Настройка проецируемого изображения 12

Настройка высоты проецируемого изображения 12

Достижение необходимого размера изображения посредством регулировки расстояния и масштаба 13

Органы управления 14

Экранные меню 14

Цвет 15

Образ 17

Настр. 19

Управление 20

Аудио 21

Приложения 22

Устранение неполадок 22

Список определений предупреждений и показаний индикаторов 27

Замена лампы (только для специалистов сервисного центра) 28

Монтаж потолочного крепления 29

Технические характеристики 32

Совместимые режимы 34

Правила и замечания, касающиеся безопасности 39

Введение

Характеристики изделия

Данное изделие представляет собой проектор на одном чипе DLP®.
Ниже перечислены его основные характеристики.

- Технология DLP®
- Разрешение 4K UHD
- Включает проецирование 3D-содержимого посредством технологии DLP Link: Поддерживается DLP 3D
- Высокая яркость и коэффициент контрастности
- Различные режимы отображения (ЯРКИЙ, Стандартный, sRGB, Rec. 709, Фильм, Темное кино, Игра, Футбол, ISF день, ISF ночь, HDR, HLG, Настр. польз.) обеспечивают оптимальные характеристики в любой ситуации
- Различные режимы отображения обеспечивают оптимальные характеристики в любой ситуации
- Совместимость со стандартами NTSC/PAL/SECAM и поддержка HDTV (480i/p, 576i/p, 720p, 1080i/p)
- Благодаря низкому энергопотреблению и экономному режиму (ECO), увеличивается срок службы лампы
- Технология Acer EcoProjeciton обеспечивает интеллектуальный подход к управлению питанием, а также повышение физической эффективности
- Оснащен разъемом HDMI™ с поддержкой HDCP.
- Экранные меню (OSD) на нескольких языках
- Масштаб с возможностью ручной фокусировки / увеличение Объектив проектора
- Функция Цифровой масштаб 0,8 ~ 2X
- Совместимость с ОС Microsoft® Windows® 2000, XP, Vista®, Windows 7, Windows 8.1, Windows 10, Macintosh®
- Поддерживает формат HDR
- Поддерживает 1080 П/120 Гц и 1080 П/240 Гц
- Поддерживает режим низкой задержки на входе 5 мс
- Smart проектор: более подробная информация в Руководстве пользователя, разделы Smart источник, и CollaVision (WPS) с поддержкой беспроводного проецирования, Руководство пользователя приложения.

Примечание: Функции зависят от определения модели.

Комплектность

Данный проектор поставляется со всеми указанными ниже компонентами . Проверьте наличие всех компонентов , входящих в комплект поставки. Немедленно обратитесь к продавцу в случае отсутствия какого-либо из компонентов.

Проектор

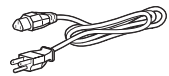

Кабель питания

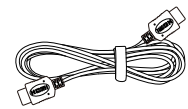

Кабель HDMI (не входит в комплект поставки)

Кабель VGA (дополнительная принадлежность)

Краткое руководство пользователя

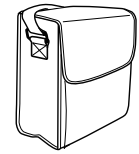

Чехол (дополнительно)

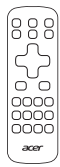

Пульт дистанционного управления

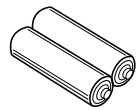

Батарейка AAA - 2 шт. (дополнительно)

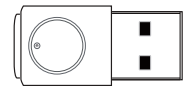

Комплект для беспроводного проецирования (дополнительно)

Примечание: При проецировании сигнала 4K2K/60 Гц рекомендуется использовать кабель Премиум HDMI, сертифицированный для разрешения 4K2K/60 Гц, с поддержкой пропускной способности 18 Гбит/с.

Надежность кабеля подтверждена меткой

Краткое описание проектора

Внешний вид проектора

Передняя / верхняя панель

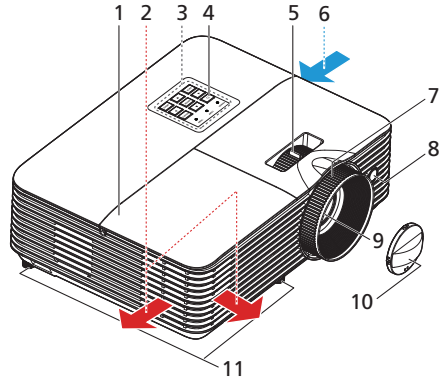

#	Описание	#	Описание
1	Крышка лампы	7	Кольцо фокусировки
2	Отверстие для вывода воздуха	8	Приемник дистанционного управления
3	Панель управления	9	Объектив проектора
4	Кнопки питание	10	Крышка объектива
5	Кольцо трансфокатора	11	Регуляторы наклона
6	Отверстие для забора воздуха		

Задняя сторона

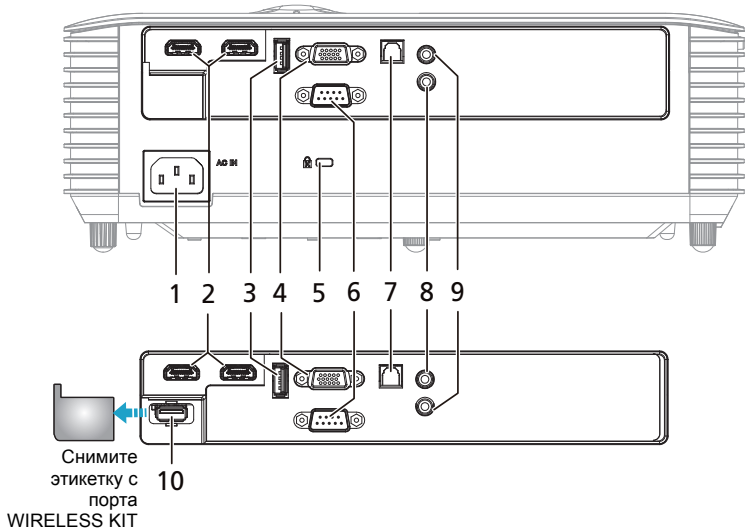

#	Описание	#	Описание
1	Сетевая розетка	6	Разъем RS232
2	Разъем HDMI	7	Разъем S/PDIF
3	Разъем выхода постоянного тока, 5 В (функции обновления прошивки)	8	Разъем аудиовхода
4	Разъем входа аналогового сигнала ПК, HDTV, компонентного видеосигнала	9	Выходной разъем аудио
5	Гнездо для замка Kensington™	10	Разъем USB (для адаптера WiFi)

Примечание 1. Функции зависят от определения модели.
Примечание 2. адаптер Wi-Fi без поддержки горячего подключения

Панель управления

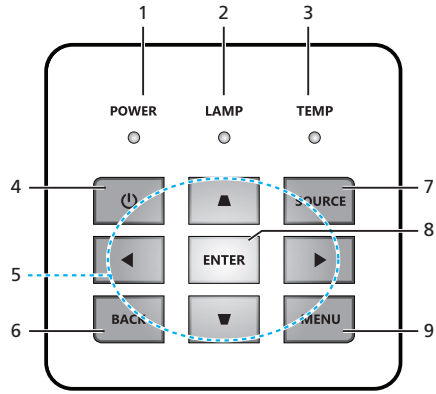

#	Значок	Функция	Описание
1	Питание	Питание	Светодиодный индикатор питания
2	ЛАМПА	ЛАМПА	Светодиодный индикатор лампы
3	ТЕМПЕРАТУРА	ТЕМПЕРАТУРА	Светодиодный индикатор температуры
4	⏻	Питание	См. раздел "Включение и выключение проектора".
5	◆	Четыре кнопки со стрелками	▲▼: выберите функции экранного меню в главном меню и откорректируйте изображение для устранения искажений при отсутствии экранного меню. ◀▶: выберите функцию экранного меню главном меню
6	НАЗАД	НАЗАД	Возврат к предыдущей операции.
7	ИСТОЧНИК	ИСТОЧНИК	Выбор источника сигнала.
8	ВВЕСТИ	ВВЕСТИ	Подтверждение выбора пунктов меню.
9	Меню	Меню	Нажмите кнопку "**Меню**" для запуска экранного меню (OSD) или выхода из экранного меню.

Примечание 1. Функции зависят от определения модели.
Примечание 2. Клавиатура не может управлять и работать с изображениями SMART

Расположение кнопок на пульте ДУ

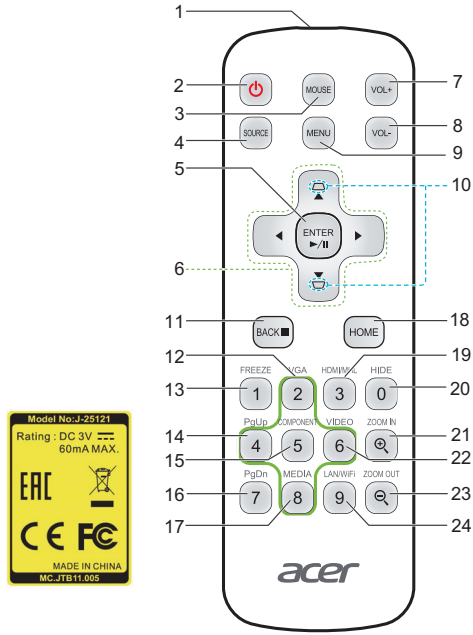

#	Значок	Функция	Описание
1		ИК-передатчик	Передает сигналы на проектор.
2		Питание	См. раздел "**Включение и выключение проектора**".
3	MOUSE	Мышь	Режим Smart: Переключитесь на управление мышкой для работы с клавишей навигации. Прочие: Запрещенная функция.
4	SOURCE	ИСТОЧНИК	Выбор источника сигнала.
5	ENTER	Выбрать/Ввести	Подтверждение выбора пунктов меню.
6		Четыре кнопки со стрелками	Используйте кнопки перемещения вверх, вниз, влево и вправо для выбора пунктов меню и настройки выбранного параметра.
7	VOL+	Увеличить громкость	
8	VOL-	Увеличить громкость	
9	MENU	МЕНЮ	Нажмите кнопку "Меню" для вызова экранного меню (OSD) или выхода из экранного меню.
10		ТРАПЕЦИЯ	Настройка изображения для компенсации искажения, вызванного наклоном проектора.

#	Значок	Функция	Описание
11	BACK	НАЗАД	Возврат к предыдущей операции.
12	VGA 2	VGA	Smart: Наверх, к выбранным функциям.* Прочие: для переключения на видеосигнал с разъема VGA.
13	FREEZE 1	ОСТАНОВКА КАДРА	Запрещенная функция.
14	PgUp 4	PgUp	Smart: Влево, к выбранным функциям.* Прочие: Выбрать предыдущую страницу от источника с разъема VGA или HDMI.
15	COMPONENT 5	КОМПОНЕНТ	Smart: Горячая клавиша приложения CollaVision (WPS) с поддержкой беспроводного проецирования. Прочие: Запрещенная функция.
16	PgDn 7	PgDn	Smart: Запрещенная функция. Прочие: Выбрать След. страницу от источника с разъема VGA или HDMI.
17	MEDIA 8	МЕДИА	Smart: Вниз, к выбранным функциям.* Прочие: Запрещенная функция.
18	HOME	Домашняя страница	Smart: Назад на домашнюю страницу. Прочие: Переключить в режим Smart.
19	HDMI/MHL 3	HDMI™/MHL	Smart: Запрещенная функция. Прочие: Переключить к источника с разъема HDMI.
20	HIDE 0	СКРЫТЬ	Smart: Запрещенная функция. Прочие: Моментальное отключение видео. Нажмите кнопку "СКРЫТЬ", чтобы скрыть изображение; повторно нажмите эту кнопку, чтобы вернуть изображение.
21	ZOOM IN	УВЕЛИЧЕНИЕ	Smart: Запрещенная функция. Прочие: Увеличение проецируемого изображения.
22	VIDEO 6	ВИДЕО	Smart: Вправо, к выбранным функциям.* Прочие: Запрещенная функция.
23	ZOOM OUT	УМЕНЬШЕНИЕ	Smart: Запрещенная функция. Прочие: Уменьшение проецируемого изображения.
24	LAN/WiFi 9	ЛВС/WiFi	Нет функции.

Примечание 1. Функции зависят от определения модели.
Примечание 2. "*"Эта характеристика может вызвать проблемы с совместимостью органов управления, в зависимости от уровня поддержки приложения.

Подготовка к эксплуатации

Подключение проектора

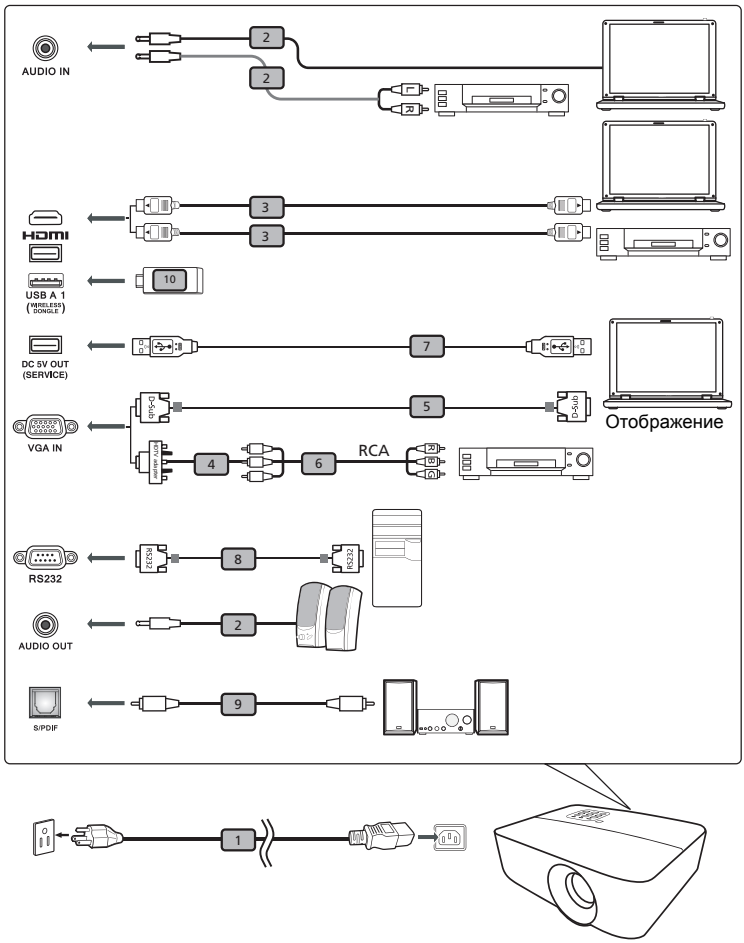

#	Описание	#	Описание
1	Кабель питания	6	Кабель компонентного видеосигнала с 3 разъемами RCA
2	Аудио кабель	7	Кабель USB
3	Кабель HDMI	8	Кабель RS232
4	Адаптер VGA - компонентный видеосигнал/HDTV	9	Кабель S/PDIF
5	Кабель VGA	10	Адаптер USB

Примечание 1. Для обеспечения надлежащей работы проектора с компьютером убедитесь, что частота обновления экрана совместима с проектором.
Примечание 2. Набор функций зависит от определения модели
Примечание 3. При длине более 5 м для USB кабеля требуется включенный удлинитель.
Примечание 4. Выходной разъем USB 5В постоянного тока обеспечивает вывод питания 5В для зарядки внешнего аккумулятора.

Включение и выключение проектора

Включение проектора

1 Убедитесь, что кабель питания и сигнальный кабель подсоединены надежно. Индикатор питания загорится красным цветом.

2 Включите проектор нажатием кнопки "Питание" на панели управления или пульте ДУ, индикатор питания начнет светиться синим цветом.

3 Включите источник видеосигнала (компьютер, ноутбук, видеоплеер и т.п.). Проектор автоматически определит источник сигнала.

- При одновременном подключении нескольких источников сигнала использование кнопки "Источник" на панели управления или пульте ДУ или кнопки непосредственного выбора источника сигнала на пульте ДУ позволяет переключать источник сигнала.

Выключение проектора

1 Для выключения проектора нажмите и удерживайте кнопку питания. Выводится сообщение: **«Выключить? Нажмите клавишу питания снова.»** Снова нажмите кнопку питания.

2 Светодиодный индикатор питания загорится КРАСНЫМ цветом и начнет быстро мигать после выключения проектора, а вентилятор(ы) продолжат работу в течение приблизительно 10-х минут для достаточного охлаждения системы.

3 После охлаждения системы, светодиодный индикатор питания прекратит мигать, а его цвет изменится на постоянный красный, указывающий на режим ожидания.

4 Теперь можно отсоединить кабель питания.

Предупреждения.

- Данное экранное сообщение указывает на перегрев проектора. При автоматическом выключении лампы проектор автоматически отключается, а светодиодный индикатор температуры загорится постоянным красным цветом. Обратитесь к поставщику или в центр обслуживания.

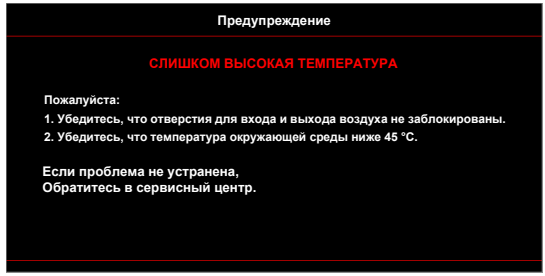

- Данное экранное сообщение указывает на неисправность вентилятора. При автоматическом выключении лампы проектор автоматически отключается, а светодиодный индикатор температуры начнет мигать. Обратитесь к поставщику или в центр обслуживания.

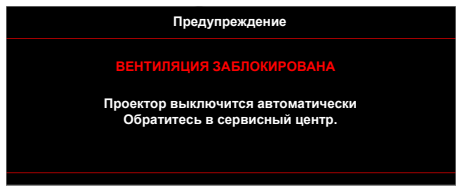

Примечание 1. Если проектор автоматически отключается, а светодтодный индикатор горит постоянным красным цветом, обратитесь к продавцу или центр обслуживания.
Примечание 2. Функции зависят от определения модели.
Внимание! Проектор переходит на двухминутный режим охлаждения для дальнейшего обеспечения оптимальной работы лампы.
Внимание!Не выключайте проектор в течение 1 минуты после включения питания.

Настройка проецируемого изображения

Настройка высоты проецируемого изображения

Проектор оснащен подъемными ножками для настройки высоты изображения.

Подъем и опускание изображения:

для точной настройки угла отображения используйте колесо регулировки наклона.

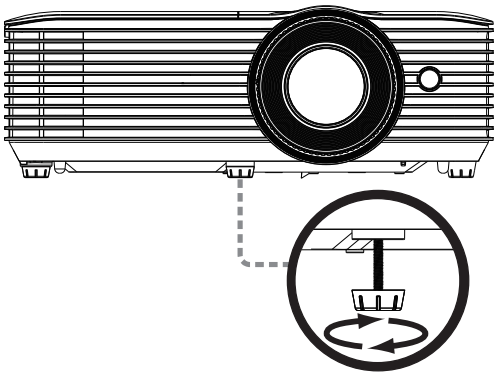

Регулятор наклона

Достижение необходимого размера изображения посредством регулировки расстояния и масштаба

В приведенной ниже таблице показан способ достижения необходимого размера изображения посредством регулировки положения проектора или кольца трансфокатора.

- H6800/E8600/HE-4K10/GM820/VH-720/H6800BD+/H6800ABD/H6800BD/H6800a/X6800/X6800a/H6801BDa/H6800BDa/D4K2002

Для отображения изображения размером 60 дюймов установите проектор на расстоянии 2,0 – 2,2 м от экрана.

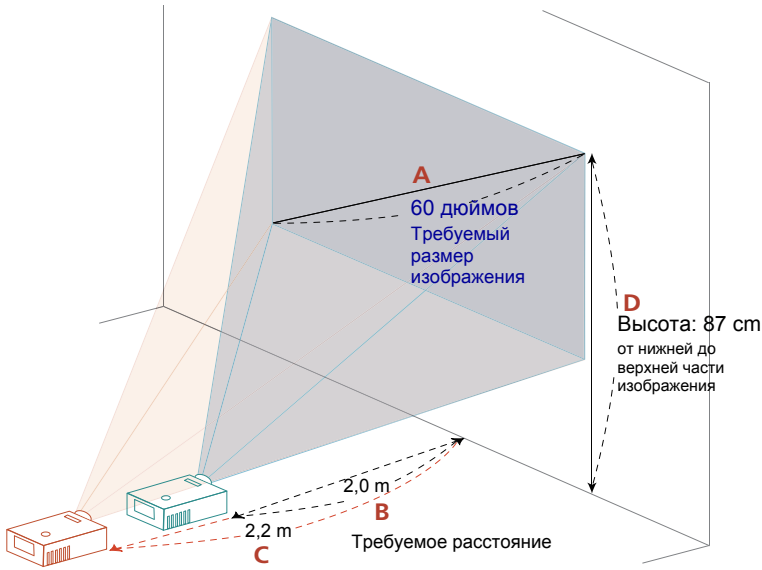

Требуемый размер изображения		Расстояние (м)		Вверху (см)
Диагональ (дюймы) <A>	Ш (см) x В (см)	Макс. масштабирование <B>	Мин. масштабирование <C>	От нижней до верхней части изображения <D>
27	60 x 34		1,0	39
50	111 x 62	1,7	1,8	72
60	133 x 75	2,0	2,2	87
70	155 x 87	2,3	2,6	101
80	177 x 100	2,7	2,9	116
90	199 x 112	3,0	3,3	130
100	221 x 125	3,3	3,7	144
120	266 x 149	4,0	4,4	173
150	332 x 187	5,0	5,5	217
200	443 x 249	6,6	7,3	289
250	553 x 311	8,3	9,2	361
300	664 x 374	9,96		433

Коэффициент масштабирования: 1,1x

Органы управления

Экранные меню

Проектор поддерживает экранные меню на нескольких языках, которые позволяют настраивать изображение и изменять различные параметры.

Использование экранных меню

- Чтобы открыть экранное меню, нажмите кнопку **"Меню"** на пульте ДУ или на панели управления.
- При отображении экранного меню для выбора пункта основного меню нажимайте кнопки ▲ ▼. После выбора необходимого пункта основного меню для перехода к подменю и выполнения настройки функции нажмите клавишу **"ВВЕСТИ"**.
- Для выбора необходимого пункта нажимайте кнопки ▲ ▼, для изменения настроек нажимайте кнопки ◀ ▶.
- Выберите следующий пункт, который необходимо настроить в подменю, и выполните настройку, как описано ниже.
- Для возврата к основному меню нажмите кнопку **"НАЗАД"** на пульте ДУ или на панели управления.
- Чтобы выйти из экранного меню, снова нажмите на кнопку **"НАЗАД"** на пульте ДУ или на панели управления. Экранное меню закроется, и проектор автоматически сохранит новые настройки.

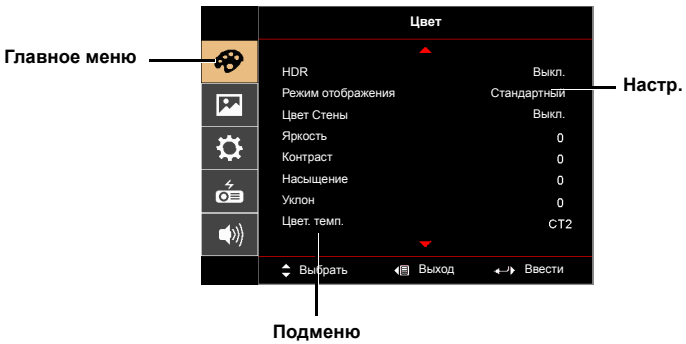

Примечание 1. Некоторые из следующих параметров экранного меню могут отсутствовать. См. фактическое экранное меню своего проектора.
Примечание 2. Функции зависят от определения модели.

Цвет

HDR	• Выкл.: автоматическое отключение проецируемого сигнала HDR. • Автоматический: автоматическое включение проецируемого сигнала HDR.
Режим отображения	Доступно несколько заводских установок, оптимизированных для различных типов изображений. • ЯРКИЙ: Для оптимизации яркости. • Стандартный: Для общих условий. • sRGB: стандартная цветовая схема RGB. • Rec. 709: стандартное цветовое пространство Rec. 709. • Фильм: Для воспроизведения фильмов, видеоклипов и фотографий с повышенной и нормальной яркостью. • Темное кино: Для темных кинофильмов. • Игра: Для игр. • Футбол: : Для футбола. • Режим ISF-День*: Калибровка и оптимизация проецируемого изображения в среде с высоким уровнем освещения сертифицированным специалистом ISF. • Режим ISF-Ночь*: Калибровка и оптимизация проецируемого изображения в среде с низким уровнем освещения сертифицированным специалистом ISF. • HDR: Для изображений HDR • HLG: Для изображений HLG • Настр. польз.: Для пользовательских настроек.
Цвет Стены	Используйте данную функцию для выбора цвета, соответствующего цвету стены. Можно выбрать несколько цветов, включая белый, светло-желтый, светло-голубой, розовый, темно-зеленый. Это позволит компенсировать искажение цвета из-за цвета стены и отобразить изображение в корректных тонах.
Яркость	Регулировка яркости изображения. • Для затемнения изображения нажмите на ◀. • Чтобы сделать изображение светлее, нажимайте ▶.
Контраст	"Параметр "Контраст" позволяет регулировать разницу между самыми светлыми и самыми темными областями изображения. Регулировка контрастности меняет соотношение черного и белого цветов в изображении. • Для уменьшения контрастности нажимайте ◀. • Для увеличения контрастности нажимайте ▶.
Насыщение	Регулировка насыщенности видеоизображения от черно-белого до насыщенного цветного. • Для уменьшения насыщенности цветов изображения нажимайте ◀. • Для увеличения насыщенности цветов изображения нажимайте ▶.
Уклон	Регулировка баланса красного и зеленого цветов. • Для увеличения уровня зеленого цвета в изображении нажимайте ◀. • Для увеличения уровня красного в изображении нажимайте ▶.

Цвет. темп.	Режим Эта функция используется для выбора режима "CT1", "CT2", "CT3" или "Польз.".
Гамма	Влияет на представление темных сцен. При высоком значении коэффициента "гамма" темные сцены выглядят ярче.
Дополнительный	Автоном. управление цветом Корректирует красный, зеленый, синий, голубой, желтый и пурпурный цвета.
	Автоном. оттенок Регулировка баланса красного и зеленого цветов.
	Автоном. насыщение Корректирует насыщенность выбранного цвета.
	Автоном. усиление Корректирует контраст выбранного цвета.
	Яркий цвет™ Выводит на экран расширенный цветовой спектр, обеспечивающий улучшенное насыщение света для ярких, реалистичных изображений.
	Выход Вернуться в предыдущее меню.

Примечание 1. Функции "Насыщение" и "Уклон" не поддерживаются при работе с компьютером или в режиме HDMI.
Примечание 2. Функции зависят от определения модели.
Примечание 3. "*" Горячая кнопка "Power->up->down->up->up" для запуска режима ISF.

Образ

Проектирование	• Спереди: стандартная заводская настройка. • Сзади: зеркально переворачивает (меняет местами левую и правую стороны) изображение так, что проецирование можно производить сзади на полупрозрачный экран.
Место проецирования	• AUTO Автоматический: автоматическая настройка ориентации проецирования изображения. • Рабочий стол • Потолок: переворачивает изображение вертикально на 180 градусов ("вверх ногами") при проецировании изображений с проектора, смонтированного на потолке.
Формат. соотн.	Данная функция используется для выбора требуемого соотношения сторон изображения. • Автоматический: Сохранение исходного соотношения ширины и высоты изображения и увеличение изображения согласно исходным горизонтальному и вертикальному размеру. • Полное: Изменение размера изображения до полного экрана по ширине (3840 пикселов) и высоте (2160 пикселов). • 4:3: Изображение будет масштабировано по размеру экрана и отображено с соотношением сторон 4:3. • 16:9: Изображение будет масштабировано по ширине экрана, высота будет изменена для отображения изображения с соотношением сторон 16:9. • LBX: Сохраняется исходный формат изображения, но оно увеличивается в 1,333 раза.
Резкость	Регулировка резкости изображения. • Для уменьшения резкости нажимайте ◀. • Для увеличения резкости нажимайте ▶.
Трапец. искаж.	Коррекция искажения изображения, вызванного наклоном проекции.
	Автом. трапец.искаж. • Выкл.: Ручная настройка вертикальности боковых сторон изображения. • Вкл.: Автоматическая настройка вертикальности боковых сторон изображения.
	H трапеция Кнопки ◀ или ▶ служат для регулирования искажений изображения по горизонтали и выпрямления изображения.
	V трапеция Кнопки ◀ или ▶ служат для регулирования искажений изображения повертикали и выпрямления изображения.

	Коррекция по 4 углам Вручную отрегулируйте форму и размер изображения до получения прямоугольника с ровными сторонами. Несколько раз нажмите на кнопку "Режим", чтобы выбрать угол, который требуется отрегулировать. Отрегулируйте форму изображения, нажимая на четыре кнопки со стрелками. <Примечание.> Функция недоступна в режиме регулировки Г./В. трапец. искаж..
Сдвиг изображения	• Сдвиг изображения: Кнопка ▲ ▼ ◀ ▶ служит для сдвига проецируемого изображения.
Сигнал	H позиция (Horizontal position) • Для перемещения изображения влево нажимайте ◀. • Для перемещения изображения вправо нажимайте кнопку ▶.
	V позиция (Верт. пол.) • Для перемещения изображения вниз нажимайте ◀. • Для перемещения изображения вверх нажимайте ▶.
	Частота Функция "Частота" позволяет менять частоту обновления проектора в соответствиис частотой видеокарты компьютера. Если на проецируемом изображении отображается вертикальная мигающая полоса, используйте данную функцию для выполнения необходимых регулировок.
	Отслеживание Синхронизация синхросигнала проектора с видеокартой. Если изображение отображается нестабильно или мигает, используйте данную функцию.
HDMI	Диапазон цветов HDMI Настройка цветового диапазона для изображений в стандарте HDMI для коррекции цветного изображения. • Автоматический: Автоматическая регулировка по информации от игрока. • Огран. диапаз.: Обработка входного изображения с ограниченным цветовым диапазоном. • Полный диапаз.: Обработка входного изображения с полным цветовым диапазоном.
	Информ. о сканир. HDMI Регулировка переразвертки при отображении изображений в стандарте HDMI. • Автоматический: Автоматическая регулировка по информации от игрока. • Сжатая развертка: Переразвертка изображений HDMI всегда отсутствует. • Переразвертка: Переразвертка изображений HDMI всегда сохраняется.
Низкая задержка на входе	Эта функция обеспечивает плавный вывод изображения на экран без задержки. <Примечание.> Если установлен режим "Вкл.", будут восстановлены стандартные заводские настройки следующих функций: 3D/Формат. соотн./Трапец. искаж./H позиция/V позиция/Информ. о сканир. HDMI/Отслеживание.

3D	Режим 3D Выберите значение "Вкл.", чтобы активировать функцию DLP 3D. • Вкл.: выберите этот пункт при использовании 3D-очков для DLP-проектора, видеокарты с поддержкой 3D-режима 120 Гц и файлов в формате HQFS или DVD, воспроизводимых с помощью соответствующего программного проигрывателя. • Выкл.: выключение режима 3D.
	3D инверсия (L/R) При обнаружении дискретизированного или перекрывающегося изображения во время использования очков DLP 3D, возможно, потребуется выполнить "Вкл." для наилучшего соответствия левой/правой последовательности изображений, чтобы обеспечить надлежащую картинку (для 3D).

Примечание 1: Функции "H позиция", "V позиция", "Частота" и "Отслеживание" не поддерживаются при работе с компьютером или в режиме HDMI.
Примечание 2. Функции "Диапазон цветов HDMI" и "Информ. о сканир. HDMI" поддерживаются только в режиме HDMI.
Примечание 3. Функции зависят от определения модели.
Примечание 4. Функция 3D поддерживается только при 120 Гц.

Настр.

Выбор ис-ника	Вручную в меню источника, автоматически с помощью функции интеллектуального определения.
HDMI CEC	По умолчанию "Выкл.". Для включения функции HDMI CEC выберите режим "Вкл.".
Информация	Отображение сведений о проекторе на экране: номер модели, источник входного сигнала, тип сигнала, режим отображения, серийный номер, версия ПО и код QR.
	Считайте QR код для подключения к порталу проектора Acer с мобильного устройства.
Сброс	Сброс OSD: Нажмите кнопку "ВВЕСТИ" и выберите пункт "Да", чтобы восстановить стандартные заводские настройки параметров во всех меню. Сброс SMART: Нажмите кнопку ENTER и выберите пункт "Да", чтобы перезагрузить источник SMART.

Примечание: Функции зависят от определения модели.

Управление

Реж. лампы	Нормальная: режим нормальной потребляемой мощности Энергосбережение: приглушить лампу проектора, чтобы снизить потребляемую мощность Dynamic: Автоматическая оптимизация воспроизведения темных сцен кино обеспечивает невероятную детализацию просмотра.
Большая высота	Выберите "Вкл." для включения режима "Большая высота". В этом режиме вентилятор постоянно работает на полной мощности для обеспечения должного охлаждения проектора, если эксплуатация производится на большой высоте над уровнем моря.
Автовыключение (Минуты)	Проектор выключится автоматически при отсутствии входного сигнала в течение заданного времени. (Значение по умолчанию 15 минут.)
Вр.отобр.меню (с)	Выберите время отображения экранного меню. (Значение по умолчанию 15 секунд.) Выберите "Вручную" для ручного отключения пользователем главного меню/ меню, вызываемого нажатием на прямую клавишу.
Автовключение	**Сет. питание вкл.** Выберите "Вкл." для включения питания проектора, включенного в электрическую розетку.
	Включение по HDMI Выберите режим "Вкл.", чтобы проектор включался при подключении разъема HDMI.
	Включение по VGA Выберите режим "Вкл.", чтобы проектор включался при подключении разъема VGA.
	Режим питания(Ожидание) • Активный: включить дополнительное питание проектора через источник Smart. • Энергосбережение: отключить дополнительное питание проектора через источник Smart.
Сведения о лампе	Оконч. вр.раб.лам. Отображение времени работы лампы (в часах).
	Свет. напом. Активируйте данную функцию для отображения напоминания о смене лампы за 30 часов до истечения ожидаемого срока ее службы.
	Сбр. вр. раб.лам. Выберите "Да" и нажмите кнопку "ВВЕСТИ" , чтобы сбросить счетчик времени работы лампы на значение 0 часов.
Язык	Выбор языка экранного меню. Для выбора языка меню нажимайте на кнопку ▲ ▼ . • Для подтверждения нажмите ВВЕСТИ.

Примечание: Функции зависят от определения модели.

Аудио

Громкость	• Для уменьшения громкости нажимайте ◀. • Для увеличения громкости нажимайте ▶.
Встроенная колонка	• Выберите значение "Вкл." для включения Встроенной колонки • Выберите значение "Выкл." для выключения Встроенной колонки
Без звука	• Для включения звука выберите параметр "Вкл.". • Для включения звука выберите параметр "Выкл.".

Примечание 1. Функции зависят от определения модели.
Примечание 2. Громкость SPIDF не регулируется.

Приложения

Устранение неполадок

При возникновении проблемы с проектором Acer см. приведенное далее руководство по устранению неполадок. Если проблему устранить не удалось, следует обратиться к продавцу прибора или в сервисный центр.

Проблемы с изображением и их устранение

#	Неполадка	Решение
1	На экране отсутствует изображение	• Выполните подключение, как описано в разделе "Подготовка к эксплуатации". • Убедитесь, что контакты разъема не согнуты и находятся в исправном состоянии. • Проверьте, что лампа проектора надежно установлена. См. раздел "Замена лампы (только для специалистов сервисного центра)". • Убедитесь в том, что крышка объектива открыта и проектор включен.

2	Изображение отображается частично, некорректно или прокручивается (на ПК с Windows 2000, XP, Vista, Windows 7, Windows 8)	• В случае неверного отображения изображения:
		  • откройте "Мой компьютер", затем откройте "Панель управления" и дважды щелкните значок "Экран".
		  • Выберите вкладку "Параметры".
		  • Убедитесь, что установленное разрешение экрана не превышает WUXGA-RB (1920 x 1200).
		  • Нажмите кнопку "Дополнительно".
		Если проблему не удалось устранить, измените используемый монитор и следуйте приведенным ниже инструкциям.
		  • Убедитесь, что установленное разрешение не превышает WUXGA-RB (1920 x 1200).
		  • Нажмите кнопку "Изменить" на вкладке "Монитор".
		  • Нажмите "Показать все устройства". Затем отметьте пункт "Стандартные мониторы" в поле SP и выберите необходимый режим разрешения в окне "Модели".
		  • Убедитесь, что установленное разрешение монитора не превышает WUXGA-RB (1920 x 1200).

3	Изображение отображается частично, некорректно или прокручивается (Для ноутбуков)	• В случае неверного отображения изображения:
		  • следуйте указаниям в пункте 2 (выше) для регулировки разрешения компьютера.
		  • Нажмите кнопку переключения режимов вывода. Пример: [Fn]+[F4], Compaq [Fn]+[F4], Dell [Fn]+[F8], Gateway [Fn]+[F4], IBM [Fn]+[F7], HP [Fn]+[F4], NEC [Fn]+[F3], Toshiba [Fn]+[F5]
		• Если не удается изменить разрешение или изображение на мониторе застывает, перезапустите все оборудование и проектор.

4	Экран ноутбука не отображает презентацию	• При использовании ноутбука на базе ОС Microsoft® Windows®: некоторые портативные ПК могут отключать экран в режиме использования второго дисплея. Для каждого компьютера существуют различные способы повторного включения. Подробная информация приведена в руководстве пользователя компьютера. • При использовании ноутбука на базе ОС Apple® Mac® OS: В меню "Настройки системы" откройте "Дисплей" и выберите "Включить видеоповтор" "Вкл.".
5	Нестабильное или мигающее изображение	• Для устранения этой неполадки используйте функцию "Отслеживание". Более подробную информацию см. в разделе "Образ". • Измените настройки глубины цвета дисплея на компьютере.
6	На изображении наблюдается вертикальная мигающая полоса	• Для регулировки используйте функцию "Частота". Более подробную информацию см. в разделе "Образ". • Проверьте и заново настройте режим отображения видеокарты, чтобы он был совместим с проектором.
7	Изображение несфокусировано	• Убедитесь, что крышка объектива снята. • Отрегулируйте кольцо фокусировки на объективе проектора. • Убедитесь, что экран проектора находится на нужном расстоянии от проектора. Более подробную информацию см. в разделе "Достижение необходимого размера изображения посредством регулировки расстояния и масштаба".

8	Изображение растянуто при отображении "широкоэкранного" DVD-фильма	При воспроизведении DVD, кодированного в анаморфотном соотношении сторон или соотношении 16:9, возможно, потребуется отрегулировать приведенные ниже настройки: • При воспроизведении DVD-фильма в формате 4:3 измените формат на 4:3 в экранном меню проектора. • Если изображение по-прежнему вытянуто, потребуется отрегулировать соотношение сторон. Установите формат отображения на 16:9 (широкий) на DVD-проигрывателе. • При воспроизведении DVD-фильма в формате Letterbox(LBX) измените формат на Letterbox(LBX) в экранном меню проектора.
9	Слишком большое или слишком маленькое изображение	• Отрегулируйте кольцо трансфокатора на проекторе. • Переместите проектор ближе к экрану или дальше от экрана. • Нажмите кнопку "Меню" на пульте ДУ. Перейдите к пункту "Образ --> Формат. соотн." и попробуйте различные настройки или нажимайте кнопку "СООТНОШЕНИЕ СТОРОН" на пульте ДУ.
10	Края изображения наклонены	• По возможности, измените положение проектора, чтобы он проецировал на центр экрана. • Нажимая кнопки "Трапец. искаж. ⊿ / ▽" на пульте ДУ, добейтесь того, чтобы стороны изображения стали вертикальными.
11	Изображение перевернуто	• Выберите "Образ --> Проекционный режим" в экранном меню и отрегулируйте направление проекции.
12	ЛВС/Wi-Fi, источник сигнала USB выводят сообщение Нет сигнала	• Выключите питание проектора, затем включите снова.
13	Перевернутое изображение при выводе фотографии или документа в Media	• Выключите питание проектора, затем включите снова.

Сообщения экранного меню

#	Состояние	Текстовое напоминание
1	Сообщение	• Отказ вентил – вентилятор системы не работает. Предупреждение ВЕНТИЛЯЦИЯ ЗАБЛОКИРОВАНА Проектор выключится автоматически Обратитесь в сервисный центр. • Перегрев проектора – температура проектора превысила рекомендуемый уровень рабочей температуры, необходимо дать проектору остыть перед использованием. Прочтите следующее сообщение. Предупреждение СЛИШКОМ ВЫСОКАЯ ТЕМПЕРАТУРА Пожалуйста: 1. Убедитесь, что отверстия для входа и выхода воздуха не заблокированы. 2. Убедитесь, что температура окружающей среды ниже 45 °C. Если проблема не устранена, Обратитесь в сервисный центр. Также проверьте, установлены ли воздушные фильтры. Если воздушный фильтр забит, его следует очистить. • Замените лампу – приближается окончание срока службы лампы. Будьте готовы к скорой замене лампы. Предупреждение Предупреждение о неисправности лампы Срок службы лампы истек.

Проблемы с проектором

#	Состояние	Решение
1	Проектор перестает реагировать на все команды	• По возможности выключите проектор, затем отсоедините кабель питания и подождите, по крайней мере 30 секунд перед повторным включением питания.
2	Лампа перегорает или издает щелчки	• Когда срок службы лампы окончится, она перегорит и может издать громкий хлопок. В этом случае проектор не включится, пока модуль лампы не будет заменен. Для замены лампы выполните процедуры, приведенные в разделе "Замена лампы (только для специалистов сервисного центра)".
3	Плохо определяется сигнал Wi-Fi или Bluetooth.	• Переподключите адаптер Wi-Fi и перезапустите проектор.

Список определений предупреждений и показаний индикаторов

Показания индикаторов

Сообщение	Lamp_LED	Temp_LED	Индикатор питания/режима ожидания	
	Красный	Красный	Красный	Синий
Режим ожидания	--	--	ГОРИТ	--
Питание включено	--	--	--	ГОРИТ
Повторное включение лампы	--	--	--	Быстрое мигание
Питание выключено (состояние охлаждения)	--	--	Быстрое мигание	--
Кнопка питания в положении "ВЫКЛ" (охлаждение завершено; режим ожидания)	--	--	ГОРИТ	--
Ошибка (температурный сбой)	--	ГОРИТ	--	ГОРИТ
Ошибка (вентилятор заблокирован)	--	Быстрое мигание	--	ГОРИТ
Ошибка (неисправность лампы)	ГОРИТ	--	--	ГОРИТ
Ошибка (сбой цветового круга)	Быстрое мигание	--	--	ГОРИТ

Замена лампы (только для специалистов сервисного центра)

Проектор автоматически определяет срок службы лампы. Будет показано предупреждающее сообщение "**Предупреждение о неисправности лампы! Срок службы лампы истек.**". Увидев это сообщение, как можно скорее замените лампу. Перед заменой лампы дайте проектору остынуть не менее 45 минут.

Предупреждение: В отсеке для лампы высокая температура! Перед заменой лампы дождитесь, когда он остынет.
Предупреждение: Чтобыснизить риски получения травм , не роняйте модуль с лампой и не трогайте лампу руками . При падении лампа может разбиться и ранить if человека.
Предупреждение: Не пытайтесь выполнять замену лампы самостоятельно. Для выполнения замены обратитесь к квалифицированным специалистам.

Монтаж потолочного крепления

Чтобы установить проектор с помощью потолочного крепления, см. приведенную ниже процедуру.

1 Просверлите четыре отверстия в сплошном, структурно прочном участке потолка и закрепите основание крепления на потолке.

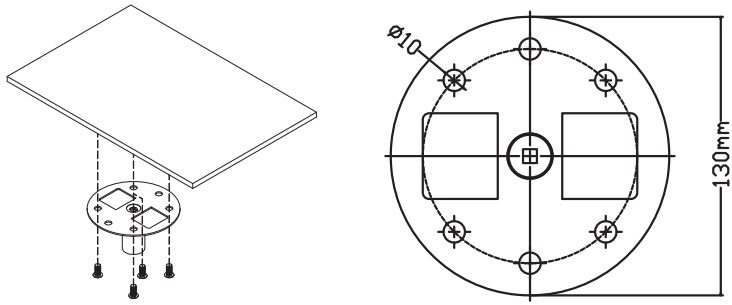

2 Выберите длину в соответствии с фактическими условиями среды. (CM-01S не включает Тип 2 и Тип 3.)

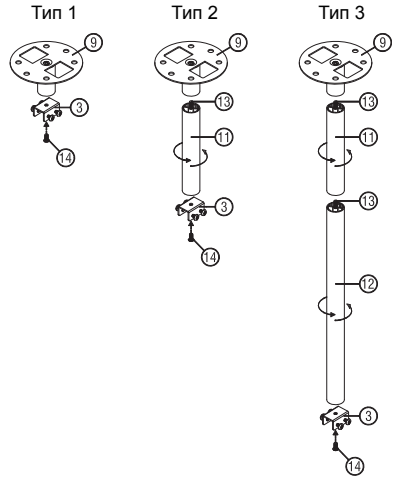

3 Тип 1:
Проекторы стандартного размера крепятся к потолку с помощью монтажного кронштейна с тремя винтами.
Тип 2 и Тип 3:
Проекторам большего размера требуется дополнительная поддержка, поэтому используются выдвижные удлинители.

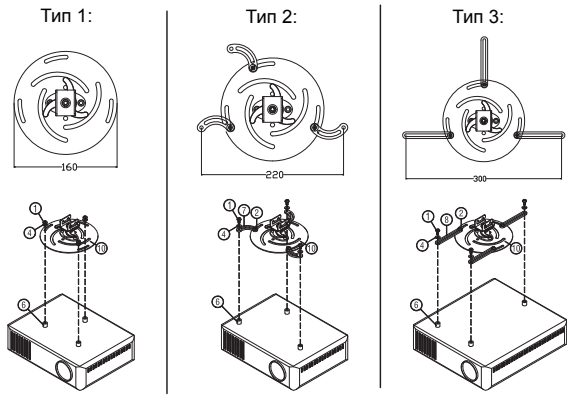

Примечание: Рекомендуется оставить некоторое пространство между кронштейном и проектором для надлежащего рассеяния тепла.

4 Присоедините разъем основного корпуса к кронштейну проектора (рис. 1) и затяните четырьмя винтами (рис. 2).

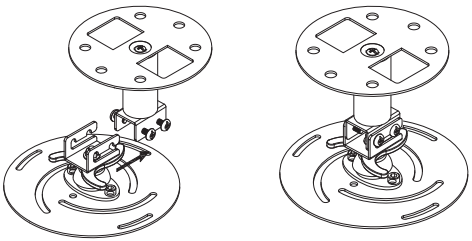

Рис. 1 Рис. 2

5 При необходимости отрегулируйте угол и положение.

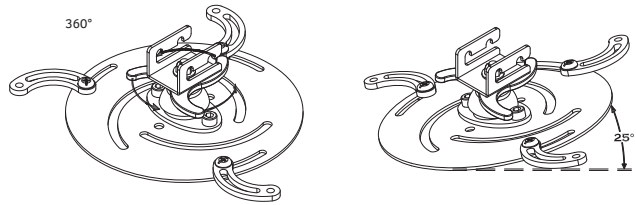

Винт типа B		Тип шайбы	
Диаметр (мм)	Длина (мм)	Большой	Малый
4	25	B	B

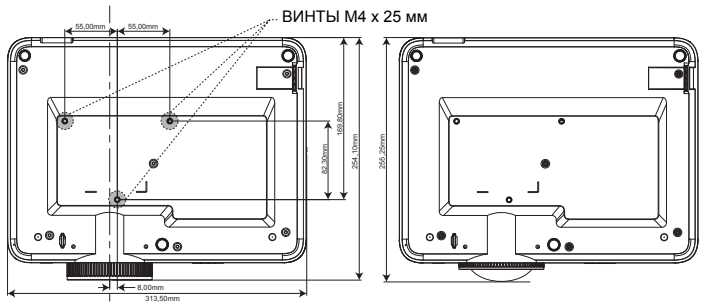

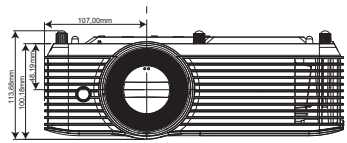

Технические характеристики

Приведенные ниже технические характеристики могут изменяться без уведомления. Окончательные технические характеристики см. в опубликованных маркетинговых технических характеристиках Acer.

Система проецирования	DLP®
Совместимость с компьютерами	IBM PC и совместимые, Apple Macintosh, iMac и стандарты VESA: SXGA, XGA, VGA, SVGA, SXGA+, WXGA, WXGA+, WSXGA +
Совместимость с видеостандартами	NTSC (3.58/4.43), PAL (B/D/G/H/I/M/N), SECAM (B/D/G/K/K1/L), HDTV (720p, 1080i, 1080p), EDTV (480p, 576p), SDTV (480i, 576i)
Число отображаемых цветов	1,07 миллиарда цветов
Частота строчной развертки	15 - 100 Гц
Частота кадровой развертки	24 - 120 Гц
Цифровой масштаб	0.8x ~ 2.0x
Источник питания	Входное напряжение 100 – 240 В перем. тока, блок питания с автоматическим выключателем
Температура эксплуатации	0ºC-40ºC (32ºF-104ºF)
Содержимое стандартного комплекта поставки	• Кабель питания переменного тока, 1 шт. • Кабель HDMI (не входит в комплект поставки) - 1 шт. • Кабель VGA (не входит в комплект поставки) - 1 шт. • Пульт ДУ, 1 шт. • Батареи AAA - 2 шт. (для пульта ДУ) (дополнительно) • Краткое руководство пользователя (проектора), 1 шт. • Чехол x 1 шт. (Опции)

Примечание 1: Конструкция и технические характеристики могут изменяться без уведомления.
Примечание 2. * Функции зависят от определения модели.

H6800/E8600/HE-4K10/GM820/VH-720/H6800BD+/H6800ABD/H6800BD/ H6800a/X6800/X6800a/H6801BDa/H6800BDa/D4K2002

Разрешение	Разрешение 4K UHD • Максимальная: UXGA (1600 x 1200), WSXGA+ (1680 x 1050), 1080p (1920 x 1080), WUXGA-RB (1920 x 1200), UHD (3840 x 2160), 4K (4120 x 2160)
Формат. соотн.	Авто, Полное, 4:3, 16:9, LBX
Оптические Коэффициент Масштаб	1.1X
Коэффициент расстояния проекции	1,50 ~ 1,66 (60"@2m)
Объектив проектора	F = 1,98 ~ 2,02, f = 15,84mm ~ 17,44mm, Масштабирование и фокусирование вручную
Размер проекционного экрана по диагонали	27 ~ 301 дюймов (69см ~ 765см)
Расстояние проецирования	1,0м ~ 10м (3.3 ~ 32,7 дюймов)
тип лампы	Лампа 240 Вт
Аудио	Встроенный динамик мощностью 10 Ватт x 1 выхода
Вес	3,2 кг (7,0 фунтов)
Размеры (Ш x Г x В) (с ножками)	313 x 240 x 113,7 мм (12,3 x 9,4 x 4,5 дюйма)
Потребляемая мощность	Нормальный режим: 310 Вт ± 10 % @ 110 В перем. тока Економный режим: 215 Вт ± 10 % @ 110 В перем. тока режим ожидания < 0.5W

Разъемы ввода-вывода	
Сетевая розетка	В
Вход VGA	В
HDMI 1	В
HDMI 2	В
RS232	В
3,5-мм гнездо аудиовхода	В
3,5-мм гнездо аудиовыхода	В
вывода 5 В постоянного	В
USB A1 (Беспроводный адаптер)	В
S/PDIF	В

Примечание 1: Конструкция и технические характеристики могут изменяться без уведомления.
Примечание 2. * Функции зависят от определения модели.

Совместимые режимы

A. Аналоговый сигнал VGA

1 Аналоговый сигнал VGA – ПК

Режимы	Разрешение	Частота кадров [Гц]	Частота строк [кГц]
VGA	640x480	60	31,5
	640x480	72	37,9
	640x480	75	37,5
	640x480	85	43,3
	640x480	120	61,9
SVGA	800x600	56	35,1
	800x600	60	37,9
	800x600	72	48,1
	800x600	75	46,9
	800x600	85	53,7
	800x600	120	77,4
XGA	1024x768	60	48,4
	1024x768	70	56,5
	1024x768	75	60,0
	1024x768	85	68,7
	1024x768	120	99,0
SXGA	1152x864	70	63,8
	1152x864	75	67,5
	1152x864	85	77,1
	1280x1024	60	64,0
	1280x1024	72	77,0
	1280x1024	75	80,0
	1280x1024	85	91,1
QuadVGA	1280x960	60	60,0
	1280x960	75	75,2
SXGA+	1400x1050	60	65,3
UXGA	1600x1200	60	75,0
PowerBook G4	640x480	60	31,4
PowerBook G4	640x480	66,6(67)	34,9
PowerBook G4	800x600	60	37,9
PowerBook G4	1024x768	60	48,4
PowerBook G4	1152x870	75	68,7
PowerBook G4	1280x960	75	75,0
i Mac DV (G3)	1024x768	75	60,0

2 Аналоговый VGA – расширенная широкоэкранная синхронизация

Режимы	Разрешение	Частота кадров [Гц]	Частота строк [кГц]
WXGA	1280x768	60	47,8
	1280x768	75	60,3
	1280x768	85	68,6
	1280x720	60	44,8
	1280x720	120	92,9
	1280x800	60	49,6
	1280x800	119,909	101,6
	1920x1200	60	74
	1440x900	60	59,9
WSXGA+	1680x1050	60	65,3
	1920x1080 (1080P)	60	67,5
	1366x768	60	47,7
WUXGA	1920x1200-RB	59,94	74,04

3 Аналоговый VGA – компонентный сигнал

Режимы	Разрешение	Частота кадров [Гц]	Частота строк [кГц]
480i	720x480(1440x480)	59,94(29,97)	15,7
576i	720x576(1440x576)	50 (25)	15,6
480p	720x480	59,94	31,5
576p	720x576	50	31,3
720p	1280x720	60	45,0
720p	1280x720	50	37,5
1080i	1920x1080	60 (30)	33,8
1080i	1920x1080	50 (25)	28,1
1080p	1920x1080	23,97/24	27,0
1080p	1920x1080	60	67,5
1080p	1920x1080	50	56,3

B. Цифровой сигнал HDMI

1 HDMI – сигнал ПК

Режимы	Разрешение	Частота кадров [Гц]	Частота строк [кГц]
VGA	640x480	60	31,5
	640x480	72	37,9
	640x480	75	37,5
	640x480	85	43,3

	640x480	120	61,9
SVGA	800x600	56	35,1
	800x600	60	37,9
	800x600	72	48,1
	800x600	75	46,9
	800x600	85	53,7
	800x600	120	77,4
XGA	1024x768	60	48,4
	1024x768	70	56,5
	1024x768	75	60,0
	1024x768	85	68,7
	1024x768	120	99,0
SXGA	1152x864	70	63,8
	1152x864	75	67,5
	1152x864	85	77,1
	1280x1024	60	64,0
	1280x1024	72	77,0
	1280x1024	75	80,0
	1280x1024	85	91,1
QuadVGA	1280x960	60	60,0
	1280x960	75	75,2
SXGA+	1400x1050	60	65,3
UXGA	1600x1200	60	75,0
PowerBook G4	640x480	60	31,4
PowerBook G4	640x480	66,6(67)	34,9
PowerBook G4	800x600	60	37,9
PowerBook G4	1024x768	60	48,4
PowerBook G4	1152x870	75	68,7
PowerBook G4	1280x960	75	75,0
i Mac DV (G3)	1024x768	75	60,0

2 HDMI – расширенная широкоэкранная синхронизация

Режимы	Разрешение	Частота кадров [Гц]	Частота строк [кГц]
WXGA	1280x768	60	47,8
	1280x768	75	60,3
	1280x768	85	68,6
	1280x720	60	44,8
	1280x720	120	92,9
	1280x800	60	49,6
	1280x800-RB	119,909	101,6
	1440x900	60	59,9
	1920x1200	60	74
WSXGA+	1680x1050	60	65,3

	1920x1080 (1080P)	60	67,5
	1920x1080 (1080P)	50	56,3
	1366x768	60	47,7
WUXGA	1920x1200-RB	59,94	74,04

3 HDMI – Видеосигнал

Режимы	Разрешение	Частота кадров [Гц]	Частота строк [кГц]
480i	720x480(1440x480)	59,94(29,97)	15,7
576i	720x576(1440x576)	50 (25)	15,6
480p	720x480	59,94	31,5
576p	720x576	50	31,3
720p	1280x720	60	45,0
720p	1280x720	50	37,5
1080i	1920x1080	60 (30)	33,8
1080i	1920x1080	50 (25)	28,1
1080p	1920x1080	23,97/24	27,0
1080p	1920x1080	25	28,1
1080p	1920x1080	29,97/30	33,8
1080p	1920x1080	60	67,5
1080p	1920x1080	50	56,3
1080p	1920x1200-RB	59,94	74,04
4K	3840 x 2160	60	135
	3840 x 2160	24	54
	3840 x 2160	25	56,25
	3840 x 2160	30	67,5
	3840 x 2160	50	112,5
	4096 x 2160	60	140
	4096 x 2160	24	60
	4096 x 2160	25	61,5
	4096 x 2160	30	75,5
	4096 x 2160	50	119

4 HDMI – 1.4a синхронизация 3D

Режимы	Разрешение	Частота кадров [Гц]	Частота строк [кГц]
720p (Упаковка кадров)	1280 x 720	50	37,5
720p (Упаковка кадров)	1280 x 720	60	45,0
1080p (Упаковка кадров)	1920 x 1080	24	27,0

720p (Упаковка кадров)	1280 x 720	50	37,5
720p (Упаковка кадров)	1280 x 720	60	45,0
1080i (Сверху и снизу)	1920 x 1080	50 (25)	28,1
1080i (Сверху и снизу)	1920 x 1080	60 (30)	33,8
1080p (Сверху и снизу)	1920 x 1080	24	27,0
1080p (Сверху и снизу)	1920 x 1080	50	56,3
1080p (Сверху и снизу)	1920 x 1080	60	67,5
720p (Горизонталь)	1280 x 720	60	45,0
1080i (Горизонталь)	1920 x 1080	50 (25)	28,1
1080i (Горизонталь)	1920 x 1080	60 (30)	33,8
1080p (Горизонталь)	1920 x 1080	50	56,3
1080p (Горизонталь)	1920 x 1080	60	67,5
Пределы диапазона монитора с источником графического сигнала	Частота строчной развертки:		15 кГц - 100 кГц
	Частота кадровой развертки:		24-120 Hz
	Макс. частота пикселей:		Аналоговый: 165 МГц Цифровой: 165 МГц

Примечание 1. Функции зависят от определения модели.
Примечание 2. MHL 1080p 3D 24p frame packing не поддерживается.

Правила и замечания, касающиеся безопасности

Уведомление Федеральной комиссии по связи США (ФКС)

Данное оборудование было проверено и признано соответствующим ограничениям на цифровые устройства класса B в соответствии с Частью 15 правил ФКС. Целью этих ограничений является обеспечение приемлемой защиты от помех при установке оборудования в жилых помещениях. Данное оборудование создает, использует и может излучать энергию в радиочастотном диапазоне и при нарушении указаний по установке или эксплуатации может вызывать помехи для радиосвязи.

Однако даже при соблюдении инструкций по установке нет гарантии того, что в каком-то конкретном случае не возникнут помехи. Если данный прибор вызывает помехи при приеме радио- и телевизионных сигналов, что можно проверить, выключив и включив прибор, пользователю рекомендуется попытаться устранить помехи с помощью приведенных ниже мер:

- изменить ориентацию или местоположение приемной антенны.
- увеличить расстояние между приемником и прибором.
- подключить оборудование и приемное устройство к розеткам в раздельных цепях питания.
- обратиться за помощью к продавцу или опытному специалисту по теле- и радиотехнике.

Примечание. Экранированные кабели

Для выполнения требований правил ФКС все подключения к другим компьютерным устройствам необходимо выполнять экранированными кабелями.

Примечание. Периферийные устройства

К данному устройству можно подсоединять только сертифицированные на соответствие ограничениям класса B периферийные устройства (устройства ввода-вывода, терминалы, принтеры и т.п.). Эксплуатация несертифицированных периферийных устройств может привести к помехам при приеме радио и телесигналов.

Внимание!

Изменения или модификации, не одобренные в прямой форме производителем, могут лишить юридической силы полномочия пользователя, связанные с эксплуатацией устройства, предоставленные Федеральной комиссией по связи США.

Условия эксплуатации

Данный прибор соответствует Части 15 правил ФКС. Эксплуатация допускается при соблюдении следующих двух условий: (1) данное устройство не может быть источником помех, и (2) данное устройство должно быть устойчивым к помехам, создаваемым другими приборами, включая такие помехи, которые могут стать причиной его неправильной работы.

Примечание. Для пользователей в Канаде

Данный цифровой прибор класса B соответствует канадскому стандарту ICES-003.

Remarque à l'intention des utilisateurs canadiens

Cet appareil numérique de la classe B est conforme à la norme NMB-003 du Canada.

Соответствует требованиям к сертификации для Российской Федерации и Украины

Уведомление о соответствии стандартам для радиоустройств

Примечание: Приведенная ниже информация о соответствии стандартам относится к моделям с интерфейсом беспроводной локальной сети и (или) Bluetooth.

Общие сведения

Данный прибор соответствует стандартам радиочастот и безопасности любой страны или региона, в котором он было рекомендован для беспроводного использования. В зависимости от конфигурации данный прибор может содержать или не содержать беспроводные радиоустройства (такие как модули беспроводной локальной сети и (или) Bluetooth).

Канада – маломощные нелицензируемые устройства радиосвязи (RSS-247)

a Общие сведения
Эксплуатация допускается при соблюдении следующих двух условий:
1. данное устройство не будет источником помех;
2. данное устройство должно быть устойчивым к помехам, создаваемым другими устройствами, включая такие помехи, которые могут стать причиной его неправильной работы.

b Эксплуатация в диапазоне 2,4 ГГц
Во избежание взаимовлияния на радиочастотах с лицензированными службами данное устройство эксплуатируется в помещениях; для установки вне помещений требуется лицензия.

Перечень стран использования

Данное устройство необходимо использовать строго в соответствии с нормативами и ограничениями тех стран, в которых оно эксплуатируется. Для получения дополнительной информации обратитесь в местное представительство компании в стране, где используется устройство. http://ec.europa.eu/enterprise/rtte/implem.htm.

Acer Incorporated
8F, 88, Sec. 1, Xintai 5th Rd., Xizhi
New Taipei City 221, Taiwan

Declaration of Conformity

We,

Acer Incorporated
8F, 88, Sec. 1, Xintai 5th Rd., Xizhi, New Taipei City 221, Taiwan

And,

Acer Italy s.r.l.
Viale delle Industrie 1/A, 20020 Arese (MI), Italy
Tel: +39-02-939-921 ,Fax: +39-02 9399-2913
www.acer.it

Product:	**DLP Projector**
Trade Name:	**Acer**
Model Number:	**D4K2002**
Marketing name:	**H6800/E8600/HE-4K10/GM820/VH-720/H6800BD+/H6800ABD/H6800BD/ H6800a/X6800/X6800a/H6801BDa/H6800BDa**

We, Acer Incorporated, hereby declare under our sole responsibility that the product described above is in conformity with the relevant Union harmonization legislations: Directive 2014/53/EU on Radio Equipment, RoHS Directive 2011/65/EU and ErP Directive 2009/125/EC. The following harmonized standards and/or other relevant standards have been applied:

☒ Electromagnetic compatibility

☒ EN 55032:2015+AC:2016-07, Class B	☒ EN55024:2010+A1:2015	☐ EN 301 489-3 V1.6.1
☒ EN61000-3-2:2014Class D	☒ EN55035:2017	☐ EN 301 489-7 V1.3.1
☒ EN 61000-3-3:2013	☒ EN 301 489-1 V2.1.1	☒ EN 301 489-17 V3.1.1
	☒ EN 301 489-3 V2.1.1	☐ EN 301 489-24 V1.5.1

☒ Radio frequency spectrum usage

☒ EN 300 328 V2.2.2	☐ EN 302 291-2 V1.1.1	☐ EN301 908-1 V7.1.1
☐ EN 300 440-1 V1.6.1	☐ EN 301 511 V9.0.2	☐ EN 301 908-2 V6.2.1
☐ EN 300 440-2 V1.4.1	☒ EN 301 893 V2.1.1	☐ EN 301 908-13 V6.2.1
☐ EN 302 291-1 V1.1.1	☒ EN 300 440 V2.1.1	

☒ Healthy and Safety

☐ EN 60950-1:2006/A11:2009/A1:2010/A12:2011/A2:2013		☒ EN 62368-1:2014+A11
☐ EN 62209-1:2006	☐ EN 62311:2008	☐ EN 50360: 2001/A1: 2012
☒ EN 62209-2:2010	☒ EN 62479:2010	☒ EN 50566:2017

☒ RoHS

☒ EN 50581:2012	☒ EN 62321:2012

☒ ErP

☐ Regulation (EU) No. 617/ 2013	☐ Regulation (EU) No. 2019/1782; EN 50563:2011
☒ Regulation (EC) No. 1275/ 2008; EN 50564:2011	

Radio Equipment (WiFi Dongle) Type:UWA5 or WL-7200-V2
Operation frequency and radio-frequency power are listed as below:
Bluetooth: 2402-2480MHz<10 dBm
WLAN 2.4GHz: 2412MHz-2462MHz < 20dBm
WLAN 5GHz: 5180-5320MHz <23dBm
WLAN 5GHz: 5500-5700MHz < 23dBm

Year to begin affixing CE marking 2021.

RU Jan / Sr. Manager
Acer Incorporated (Taipei, Taiwan)

Nov. 29, 2019
Date

Acer America Corporation
333 West San Carlos St.,
Suite 1500
San Jose, CA 95110
U. S. A.
Tel: 254-298-4000
Fax: 254-298-4147
www.acer.com

Federal Communications Commission Declaration of Conformity

This device complies with Part 15 of the FCC Rules. Operation is subject to the following two conditions: (1) this device may not cause harmful interference, and (2) this device must accept any interference received, including interference that may cause undesired operation.

The following local Manufacturer / Importer is responsible for this declaration:

Product:	**DLP Projector**
Model Number:	**DAK2002**
Machine Type:	**H6800/E8600/HE-4K10/GM820/VH-720/H6800BD+/H6800ABD/H6800BD/ H6800a/X6800/X6800a/H6801BDa/H6800BDa**
Name of Responsible Party:	**Acer America Corporation**
Address of Responsible Party:	**333 West San Carlos St. Suite 1500 San Jose, CA 95110 U. S. A.**
Contact Person:	**Acer Representative**
Phone No.:	**254-298-4000**
Fax No.:	**254-298-4147**