BI Hob

ZITN644K

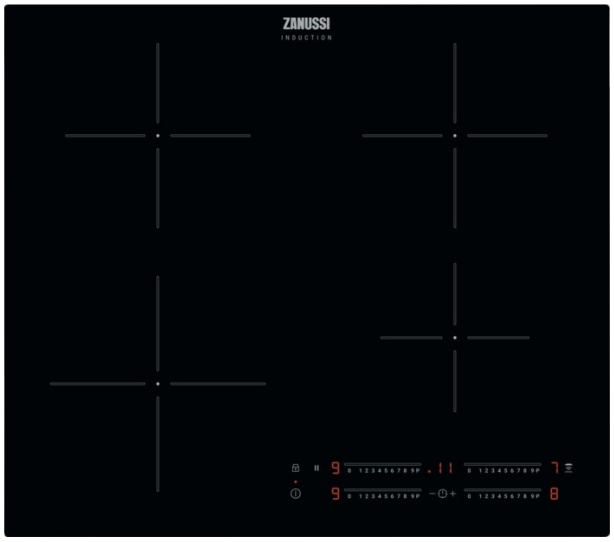

Индукционный нагрев плюс автоматическая вытяжка
Индукционная варочная серии 20 гарантирует быстрый и эффективный нагрев любого продукта. А система Hob2Hood® позволяет автоматически удалять запахи кухни. Беспроводное соединение подключает вентиляторы вытяжки к варочной панели, и они ускоряются или замедляются в зависимости от температуры.

Product Benefits & Features

Индукционные варочные панели легко очищаются, они быстрые и безопасные
Система индукционного нагрева воздействует только на днище посуды; участки вокруг него остаются холодными на ощупь. А благодаря абсолютной гладкости поверхности ее легко очистить одним движением мокрой тряпки.

Hob2Hood: вентиляторы работают автоматически

Система Hob2Hood сама регулирует вентиляторы над варочной панелью в зависимости от ее настроек. Во время работы с плитой вентиляторы ускоряются или замедляются сообразно тому, как вы меняете уровни нагрева. Это позволяет забыть о настройке вытяжки и сосредоточиться на вкусной еде.

Direct Touch: контроль температуры движением пальца
Встроенное управление Direct Touch упрощает жизнь и позволяет менять все настройки температуры варочной панели кончиком пальца. Просто проведите им над сенсорным участком.

PowerBoost: мощный нагрев всегда к вашим услугам
Функция PowerBoost обеспечивает мощный нагрев по первому требованию. Кипятите воду быстрее чем в чайнике или прибавьте огня под сковородой-гриль для первичной обжарки и создания корочки на стейках. Функция создана для вашего удобства и для упрощения приготовления ваших любимых блюд.

Функция таймера: забудьте о временах, когда вы забывали выключить конфорку
Как только установленный вами таймер завершает обратный отсчет, нагрев автоматически выключается. Максимальная длительность составляет 1,5 часа: даже если вы держите под контролем несколько разных вещей одновременно, приготовление прекрасно впишется в ваш график.

- Индукционная варочная поверхность
- Сенсорное управление
- Положение панели управления: Спереди справа
- Подсветка панели управления
- Индукционные зоны нагрева с функцией "Бустер"
- Обнаружение посуды
- Левая ближняя зона нагрева: Индукционная зона, 2300/3700 Вт / 210 мм
- Левая дальняя зона нагрева: Индукционная, 1800/2800Вт / 180мм
- Средняя передняя зона: No,
- Средняя зона нагрева: No,
- Правая ближняя зона нагрева: Индукционная, 1400/2500 Вт / 145 мм
- Правая дальняя зона нагрева: Индукционная, 1800/2800Вт / 180мм
- Система быстрого автоматического нагрева
- Блокировка управления
- Функция Защита детей
- Функции безопасности:
- Акустический сигнал
- Таймер
- Простая установка
- Цвет: Черный

BI Hob

ZITN644K

Product Specification
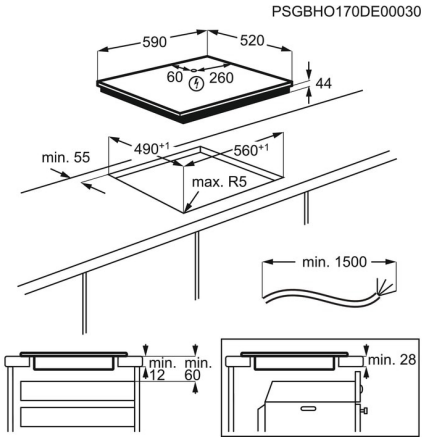
Размеры для встраивания (ШхГ), мм	560x490
Размеры (ВхШ), мм	590x520
Цвет	Черный
Тип поверхности	Индукционная
Дополнительные аксессуары (поставляются отдельно)	Нет
Длина сетевого шнура, м	1.5
Номинальное напряжение, В	220-240/400V2N
Страна производства	Германия
Код модели	All Open
Тип установки	Независимая
Цвет ручек	Нет