PHILIPS

BHB886

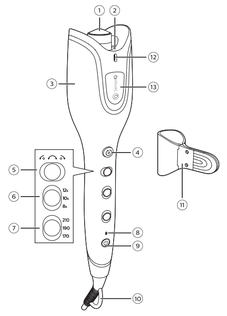

Specifications are subject to change without notice
© 2022 Koninklijke Philips N.V.
All rights reserved.

3000.064.8745.4 (19/10/2022)

English

Congratulations on your purchase, and welcome to Philips! To fully benefit from the support that Philips offers, register your product at www.philips.com/welcome.

1 Important

Read this user manual carefully before you use the appliance and keep it for future reference.

- WARNING: Do not use this appliance near water.
- When the appliance is used in a bathroom, unplug it after use since the proximity of water presents a risk, even when the appliance is switched off.
- WARNING: Do not use this appliance near bathtubs, showers, basins or other vessels containing water.
- Always unplug the appliance after use.
- If the main cord is damaged, you must have it replaced by service centre or similarly qualified persons in order to avoid a hazard.
- This appliance can be used by children aged from 8 years and above and persons with reduced physical, sensory or mental capabilities or lack of experience and knowledge if they have been given supervision or instruction concerning use of the appliance in a safe way and understand the hazards involved. Children should be supervised not play with the appliance. Cleaning and user maintenance shall not be made by children without supervision.
- For additional protection, we advise you to install a residual current device (RCD) in the electrical circuit that supplies the bathroom. This RCD must have a rated residual operating current not higher than 30mA. Ask your installer for advice.
- Before you connect the appliance, ensure that the voltage indicated on the appliance corresponds to the local power voltage.
- Do not use the appliance for any other purpose than described in this manual.
- When the appliance is connected to the power, never leave it unattended.
- Never use any accessories or parts from other manufacturers or that Philips does not specifically recommend. If you use such accessories or parts, your guarantee becomes invalid.
- Do not wind the main cord round the appliance.
- Wait until the appliance has cooled down before you store it.
- Pay full attention when using the appliance since it could be hot. Only hold the handle as other parts may be hot and avoid contact with the skin.
- Always place the appliance on a heat-resistant, stable flat surface. The hot curling chamber should never touch the surface or other flammable material
- Avoid the main cord from coming into contact with the hot parts of the appliance.
- Keep the appliance away from flammable objects and material when it is switched on.
- Never cover the appliance with anything (e.g. a towel or clothing) when it is hot.
- Only use the appliance on dry hair. Do not operate the appliance with wet hands.
- The heating plates have coating. This coating might slowly wear away over time. However, this does not affect the performance of the appliance.
- If the appliance is used on color-treated hair, the barrel may be stained.
- Do not use the appliance on artificial hair.
- Always return the appliance to a service centre authorized by Philips for examination or repair. Repair by unqualified people could result in an extremely hazardous situation for the user.
- Do not insert metal objects into any openings to avoid electric shock.
- Do not pull on the power cord after using. Always unplug the appliance by holding the plug.
- Never break the appliance to avoid electric shock.
- Burn hazard. Keep appliance out of reach from young children, particularly during use and cool down.

Electromagnetic fields (EMF)

This Philips appliance complies with all applicable standards and regulations regarding exposure to electromagnetic fields.

Recycling

- This symbol means that this product shall not be disposed of with normal household waste (2012/19/EU).
- Follow your country's rules for the separate collection of electrical and electronic products. Correct disposal helps prevent negative consequences for the environment and human health.

2 Introduction

27 varieties of fabulous curls

- Discover your look from natural to defined curls by the 27 curling combinations (3 timer settings x 3 temperature settings x 3 curling direction). The various curling direction, temperature and time settings can be used in different combination to achieve your desired look every time.
- The 3 temperature settings (170°C-190°C-210°C) and 3 timer settings (8sec-10sec-12sec) help you achieve great results from loose to tight curls on different hair types. For example, the high temperature setting with the extra curling time will shape the curls tighter – ideal for thicker hair. The low temperature setting combined with shorter curling time is optimal for hair that needs extra hair protection.
- 3 adjustable curling directions (left, right and alternate) add more creativity to your curling routine. Right curls, left curls – so you can curl each side in perfect symmetry – or alternate curls to have a mix of right and left sided curls for a completely natural look.

3 Overview

① **Curling barrel**
② **Recess area**
③ **Curling chamber**
④ **Curling button**
⑤ **Curling direction switch**
⑥ **Curling time setting**
⑦ **Curling temperature setting**
⑧ **Power-on indicator**
⑨ **Power on/off button**
⑩ **Hanging loop**
⑪ **Barrel cleaning accessory**
⑫ **Ionic outlet**
⑬ *Sense*IQ **logo**

4 Curl Your Hair

How to use:

1 Connect the plug to a power supply socket.
2 Press the power on/off button ⏻ (⑨) to turn on the appliance.
↳ The heating up time is indicated by the blinking power-on indicator (⑧). The appliance is ready for use when the indicator stays stable.
↳ When the appliance is powered on, ions are automatically and continuously dispensed, reducing frizz and providing additional shine.
↳ *Sense*IQ will be automatically activated and senses the temperature of your hair. It will adjust the temperature to prevent your hair from overheating.
3 Select your desired curling time (⑥) and temperature setting (⑦) according to the table as below.

Hair Style	Wavy curls	Loose curls	Tight curls
Temperature setting	170 °C	190 °C	210 °C
Curling time setting	8s	10s	12s

4 Choose your desired curling direction (⑤) according to the table as below.

	Left	Alternate	Right

5 Start with a hair strand of 2-3cm in width.
6 (Fig.1) Hold the appliance vertically. To easily insert the strand of hair into the curling chamber, twist the hair ONCE and hold on to it gently so that hair will not fall out from the curling chamber. Ensure the strand of hair is placed on the recess area (②) of the curling chamber.
7 PRESS and continuously HOLD the curling button (④). The strand of hair will be automatically curled into the curling chamber.
↳ When the hair has been successfully curled into the curling chamber, you will hear one beep at regular intervals. If you do not hear any beeps and the hair is still not curled into the curling chamber, remove the strand of hair and try inserting it again.
8 When you hear continuous beeps, release your finger from the curling button. Slowly and gently let the hair out.
9 Repeat steps 5-8 to style the rest of your hair.

5 Tips and Tricks

- **For consistent results, avoid having the hair split in both sides of the barrel at the same time.**
- Comb hair thoroughly. Ensure there are no tangles before curling.
- Separate hair into sections. Keep all unused hair away from the opening of the curling chamber.
- Make sure that no stray or loose strands are near the opening of the curling chamber.
- Place hair on the recess area (②) of the curling chamber and use the contours of the opening to guide hair into the chamber.
- Use a smaller amount of hair for longer hair lengths and/or to get more defined curls.
- To prevent excessive hair spinning, avoid putting too much hair into the curling chamber. Also, ensure hair is touching on the recess area (②) and hair is held taut.

Remarks:

- Press and hold the curling button until you hear the continuous beeps. If you remove your fingers from the curling button before the final sounded indications, DO NOT press it again. Remove the hair and start over.
- The appliance intelligently identifies when hair is severely stuck and alerts you with one long beep. To protect your hair from heat damage, the appliance will automatically turn off. Free your hair and switch on the device before curling again.
- Some steam can be observed during usage due to spray or any other wet goods evaporating. The product is still safe to use on hair.
- The barrel (①) is hot. Avoid touching it.

Note: The appliance has auto shut-off function. It switches off automatically after 60 minutes without usage.

6 After Use

1 Switch off the appliance and unplug it.
2 Place it on a heat-resistant surface until the curling chamber cools down.
3 Keep it in a safe, dry place which is free of dust. You can also hang it with the hanging loop (⑩).

Cleaning and Maintenance:

- Make sure the appliance is switched off and cooled down before using the cleaning accessory.
- Clean the surface of the appliance with a damp cloth.
- (Fig.3) Insert the barrel cleaning accessory (⑪) into the curling chamber. Slide the cleaning accessory up and down repeatedly to remove residues.
- To clean the cleaning accessory, wash it under running water and leave it to dry completely before using it again.

7 Guarantee & Service

If you need information e.g. about replacement of an attachment or if you have a problem, please visit the Philips website at www.philips.com/support or contact the Philips Customer Care Centre in your country (you will find its phone number in the worldwide guarantee leaflet). If there is no Consumer Care Centre in your country, go to your local Philips dealer.

Dansk

Tillykke med dit køb, og velkommen til Philips! Hvis du vil have fuldt udbytte af den support, som Philips tilbyder, kan du registrere dit produkt på www.philips.com/welcome.

1 Vigtigt

Læs denne brugervejledning grundigt, før du tager apparatet i brug, og opbevar den til senere brug.

- ADVARSEL: Anvend ikke dette apparat i nærheden af vand.
- Hvis du anvender apparatet i badeværelset, skal du trække stikket ud efter brug, da vand udgør en risiko, selvom apparatet er slukket.
- ADVARSEL: Brug ikke dette apparat i nærheden af badekar, brusekabiner, kummer eller andre kar, der indeholder vand.
- Tag altid stikket ud, efter du har brugt apparatet.
- Hvis krølleknappen beskadiges, må den kun udskiftes af et serviceværksted eller en tilsvarende kvalificeret fagmand for at undgå enhver risiko.
- Dette apparat kan bruges af børn fra 8 år og opefter og af personer med reducerede fysiske, sensoriske eller mentale evner eller manglende erfaring og viden, hvis de er blevet instrueret i sikker brug af apparatet og forstår de medfølgende risici. Lad ikke børn lege med apparatet. Rengøring og vedligeholdelse må ikke foretages af børn uden opsyn.
- Som en ekstra sikkerhedsforanstaltning anbefales det, at installationen til badeværelset er forsynet med et HFI-relæ, der ikke overstiger 30mA. Kontakt eventuelt en el-installatør.
- Før du tilslutter apparatet, skal du sikre dig, at den spænding, der er angivet på apparatet, svarer til den lokale spænding.
- Brug ikke apparatet til andre formål end dem, der er beskrevet i vejledningen.
- Hold konstant opsyn med apparatet, når det er sluttet til stikkontakten.
- Brug aldrig tilbehør eller dele fra andre fabrikanter eller tilbehør/dele, som ikke specifikt er anbefalet af Philips. Hvis du anvender en sådan type tilbehør eller dele, annulleres garantien.
- Du må ikke sno hovedledningen rundt om apparatet.
- Læg aldrig apparatet væk, før det er helt afkølet.
- Vær meget opmærksom, når du bruger apparatet, da det kan være varmt. Hold kun i håndtaget, da de øvrige dele kan være varme, og undgå kontakt med huden.
- Placer altid apparatet på en varmebestandig, stabil og jævn overflade. Det varme krøllekammer må ikke berøre overfladen eller andre brændbare materialer.
- Netledningen må ikke komme i kontakt med apparatets varme dele.
- Når apparatet er tændt, skal det holdes væk fra brændbare genstande og materialer.
- Når apparatet er varmt, må der ikke lægges noget hen over det (f.eks. håndklæder eller tøj).
- Brug kun apparatet på tørt hår. Undlad at betjene apparatet med våde hænder.
- Varmepladerne har en belægning. Denne belægning slides muligvis væk med tiden. Dette påvirker dog ikke apparatets ydeevne.
- Hvis apparatet bruges til farvet hår, kan det smitte af på cylinderen.
- Brug ikke apparatet på kunstigt hår.
- Reparation og eftersyn af apparatet skal altid foretages på et autoriseret Philips-serviceværksted. Reparation udført af ukvalificeret personale kan medføre ekstremt farlige situationer for brugeren.
- Stik aldrig metalgenstande ind i åbningerne, da dette kan give elektrisk stød.
- Træk ikke i netledningen efter brug. Tag altid stikket ud af stikkontakten ved at holde fast i stikket.
- Undgå at ødelægge apparatet for at undgå elektrisk stød.
- Fare for forbrænding. Hold apparatet uden for mindre børns rækkevidde, navnlig under brug og nedkøling.

Elektromagnetiske felter (EMF)

Dette Philips-apparat overholder alle branchens gældende standarder og regler angående eksponering for elektromagnetiske felter.

Genbrug

- Dette symbol betyder, at dette produkt ikke må bortskaffes sammen med almindeligt husholdningsaffald (2012/19/EU).
- Følg dit lands regler for særskilt indsamling af elektriske og elektroniske produkter. Korrekt bortskaffelse er med til at forhindre negativ påvirkning af miljøet og menneskers helbred.

2 Introduktion

27 former for fabelagtige krøller

- Find dit rette look fra det naturlige til markante krøller med de 27 krøllekombinationer (3 tidsindstillinger x 3 temperaturindstillinger x 3 krølleretninger). De forskellige indstillinger for krølleretning, temperatur og tid kan anvendes i forskellige kombinationer, der gør det muligt at opnå det ønskede udseende hver gang.
- De 3 temperaturindstillinger (170°C - 190°C - 210°C) og 3 tidsindstillinger (8 sek. -10 sek. - 12 sek.) hjælper dig med at opnå flotte resultater fra løse til små krøller i forskellige hårtyper. Den høre temperaturindstilling med ekstra krølletid vil f.eks. lave krullerne mindre – ideelt til tykt hår. Den lave temperaturindstilling i kombination med en kortere krølletid er optimal til hår, der har brug for ekstra hårbeskyttelse.
- 3 justerbare krølleretninger (venstre, højre og skiftevis) tilfører mere kreativitet til dine krøllerutiner. Højrevendte krøller, venstrevendte krøller – så du kan krølle hver side i perfekt symmetri –eller højrevendte og venstrevendte krøller på skift, så du får et helt naturligt look.

3 Oversigt

① **Krøllecylinder**
② **Fordybningsområde**
③ **Krøllekammer**
④ **Krølleknap**
⑤ **Krølleretningskontakt**
⑥ **Tidsindstilling for krølning**
⑦ **Temperaturindstilling for krølning**
⑧ **Strømindikator**
⑨ **On/off-knap**
⑩ **Ophængningskrog**
⑪ **Tilbehør til rengøring af cylinder**
⑫ **Ion-udgangshul**
⑬ *Sense*IQ **logo**

4 Sådan krøller du dit hår

Instruktioner om brug:

1 Sæt stikket i stikkontakten.
2 Tænd for apparatet ved at trykke på on/off-knappen ⏻ (⑨).
↳ Opvarmningstiden angives af den blinkende strømindikator (⑧). Apparatet er klar til brug, når indikatoren lyser konstant.
↳ Når apparatet er tændt, produceres og frigives der automatisk og kontinuerligt ioner, hvilket reducerer krusning og giver yderligere glans.
↳ *Sense*IQ aktiveres automatisk og registrerer dit hårs temperatur. Den justerer temperaturen for at undgå, at håret overophedes.
3 Vælg den ønskede krølletid (⑥) og temperaturindstilling (⑦) i henhold til nedenstående tabel.

Frisure	Bølgede kruller	Løse kruller	Små kruller
Temperaturindstilling	170 °C	190 °C	210 °C
Krølletid indstilling	8 sek.	10 sek.	12 sek.

4 Vælg den ønskede krølleretning (⑤) i henhold til nedenstående tabel.

	Venstre	Skiftevis	Højre

5 Start med en hårlok på 2-3 cm i bredden.
6 (Fig. 1) Hold apparatet lodret. Det bliver nemt at indsætte håret i krøllekammeret, hvis du snor det ÉN gang og forsigtigt holder fast i det, så hårene ikke ryger ud af krøllejernet. Sørg for, at hårlokken er placeret i krøllekammerets fordybningsområde (②).
7 TRYK på krølleknappen, og HOLD den nede (④). Hårlokken krølles automatisk ind i krøllekammeret.
↳ Krøllejernet afgiver et bip med regelmæssige mellemrum, når håret er krøllet ind i krøllekammeret. Hvis du ikke hører et bip, og håret stadig er uden for krøllekammeret, skal du tage hårlokken ud og prøve igen.
8 Slip krølleknappen, når du hører en vedvarende biplyd. Tag langsomt og forsigtigt håret ud.
9 Gentag trin 5 til 8 for at style resten af håret.

5 Tips og tricks

- **Du kan få et ensartet resultat ved at undgå, at håret er opdelt på begge sider af cylinderen på samme tid.**
- Børst håret grundigt. Sørg for, at håret ikke er filtret inden krølning.
- Sæt dit hår op i lag. Hold alt det hår, du ikke arbejder med, væk fra krøllekammerets åbning.
- Sørg for, at der ikke er løse hår i nærheden af krøllekammerets åbning.
- Indsæt hår i krøllekammerets fordybning (②), og brug åbningens konturer til at guide håret ind i kammeret.
- Brug mindre hårlokker til langt hår, og/eller hvis du ønsker mere markante krøller.
- Du kan undgå overdreven drejning af håret ved ikke at indsætte for meget hår i krøllekammeret. Sørg også for, at håret rører fordybningsområdet (②), og at håret holdes stramt.

Bemærkninger:

- Hold krølleknappen nede, indtil du hører vedvarende bip. Hvis du flytter fingeren fra krølleknappen, inden apparatet angiver, at krølningen er færdig, må du IKKE trykke på knappen igen. Tag hårlokken ud, og start forfra.
- Apparatet er i stand til at registrere, om håret sidder fast, og advarer dig med et langt bip. Apparatet slukker automatisk for at beskytte håret mod varmeskader. Frigør håret, og tænd for enheden igen for at krølle videre.
- Der kan afgives damp under brug af apparatet, som følge af at hårspray eller andre våde produkter fordamper. Det er stadig sikkert at bruge apparatet til dit hår.
- Cylinderen (①) er varm. Undgå at røre ved den.

Bemærk: Apparatet har en auto-sluk-funktion. Det slukker automatisk, når det ikke er blevet brugt i 60 minutter.

6 Efter brug

1 Sluk for apparatet, og tag stikket ud af stikkontakten.
2 Placer det på en overflade, der kan tåle varme, indtil krøllekammeret er kølet ned.
3 Opbevar apparatet på et sikkert og tørt sted, der er frit for støv. Du kan også hænge det op i ophængningsstroppen (⑩).

Rengøring og vedligeholdelse:

- Sørg for, at apparatet er slukket og afkølet før brug af rengøringstilbehøret.
- Apparatet rengøres udvendigt med en fugtig klud.
- (Fig. 3) Indsæt tilbehøret til rengøring af cylinderen (⑪) i krøllekammeret. Skub rengøringstilbehøret op og ned flere gange for at fjerne rester.
- Rengør rengøringstilbehøret ved at vaske det under rindende vand, og lad det tørre helt, før du bruger det igen.

7 Garanti og service

Hvis du har behov for oplysninger, f.eks. om udskiftning af tilbehør, eller har et problem, kan du besøge Philips' websted på www.philips.com/support eller kontakte det lokale Philips Kundecenter (telefonnummeret findes i folderen "World-Wide Guarantee"). Hvis der ikke findes et kundecenter i dit land, bedes du kontakte din lokale Philips-forhandler.

Deutsch

Herzlichen Glückwunsch zu Ihrem Kauf und willkommen bei Philips! Um das Kundendienstangebot von Philips vollständig nutzen zu können, registrieren Sie Ihr Produkt unter www.philips.com/welcome.

1 Wichtig

Lesen Sie vor Gebrauch des Geräts die Bedienungsanleitung sorgfältig durch, und bewahren Sie sie für die Zukunft auf.

- WARNUNG: Verwenden Sie dieses Gerät nicht in der Nähe von Wasser.
- Wenn das Gerät in einem Badezimmer verwendet wird, trennen Sie es nach dem Gebrauch von der Stromversorgung. Die Nähe zum Wasser stellt ein Risiko dar, sogar wenn das Gerät abgeschaltet ist.
- WARNUNG: Verwenden Sie das Gerät nicht in der Nähe von Badewannen, Duschen, Waschbecken oder sonstigen Behältern mit Wasser.
- Ziehen Sie nach jedem Gebrauch den Netzstecker aus der Steckdose.
- Ist das Netzkabel defekt, darf es aus Sicherheitsgründen nur von einer Werkstatt oder einer ähnlich qualifizierten Person ausgetauscht werden, um Gefährdungen zu vermeiden.
- Dieses Gerät kann von Kindern ab 8 Jahren und Personen mit verringerten physischen, sensorischen oder psychischen Fähigkeiten oder Mangel an Erfahrung und Kenntnis verwendet werden, wenn sie bei der Verwendung beaufsichtigt werden oder Anweisung zum sicheren Gebrauch des Geräts erhalten und die Gefahren verstanden haben. Kinder müssen beaufsichtigt werden und dürfen nicht mit dem Gerät spielen. Die Reinigung und Wartung darf nicht von Kindern ohne Aufsicht durchgeführt werden.
- Der Einbau einer Fehlerstromschutzeinrichtung in dem Stromkreis, der das Badezimmer versorgt, bietet zusätzlichen Schutz. Dieses Gerät muss über einen Nennauslösestrom von maximal 30 mA verfügen. Bei Fragen wenden Sie sich an Ihren Installateur.
- Bevor Sie das Gerät an eine Steckdose anschließen, überprüfen Sie, ob die auf dem Gerät angegebene Spannung mit der Netzspannung vor Ort übereinstimmt.
- Verwenden Sie das Gerät nie für andere als in dieser Bedienungsanleitung beschriebene Zwecke.
- Wenn das Gerät an eine Steckdose angeschlossen ist, lassen Sie es zu keiner Zeit unbeaufsichtigt.
- Verwenden Sie niemals Zubehör oder Teile, die von Drittherstellern stammen bzw. nicht von Philips empfohlen werden. Wenn Sie diese(s) Zubehör oder Teile verwenden, erlischt Ihre Garantie.
- Wickeln Sie das Netzkabel nicht um das Gerät.
- Lassen Sie das Gerät abkühlen, bevor Sie es wegräumen.
- Geben Sie Acht bei der Verwendung des Geräts, da es heiß sein könnte. Halten Sie nur den Griff, da die anderen Teile heiß sein können, und vermeiden Sie Kontakt mit der Haut.
- Stellen Sie das Gerät immer auf eine hitzebeständige, stabile ebene Fläche. Die heiße Lockenkammer sollte nie die Oberfläche oder anderes brennbares Material berühren.
- Achten Sie darauf, dass das Netzkabel nicht mit den heißen Teilen des Geräts in Berührung kommt.
- Halten Sie das eingeschaltete Gerät fern von leicht entzündbaren Gegenständen und Materialien.
- Bedecken Sie das heiße Gerät niemals mit Handtüchern, Kleidungsstücken oder anderen Gegenständen.
- Verwenden Sie das Gerät nur an trockenem Haar. Bedienen Sie das Gerät nicht mit nassen Händen.
- Die Heizplatten sind beschichtet. Diese Beschichtung nutzt sich im Laufe der Zeit ab. Dies hat jedoch keinerlei Einfluss auf die Leistung des Geräts.
- Bei Verwendung mit getönten oder gefärbtem Haar kann sich der Lockenstab möglicherweise verfärben.
- Verwenden Sie das Gerät nicht zum Trocknen von Kunsthaar.
- Geben Sie das Gerät zur Überprüfung bzw. Reparatur stets an ein von Philips autorisiertes Service-Center. Eine Reparatur durch unqualifizierte Personen kann zu einer hohen Gefährdung für den Verbraucher führen.
- Führen Sie keine Metallgegenstände in die Öffnungen ein, da dies zu Stromschlägen führen kann.
- Ziehen Sie nach der Verwendung nicht am Netzkabel. Ziehen Sie stattdessen am Netzstecker, um das Gerät von der Stromversorgung zu trennen.
- Öffnen Sie das Gerät niemals, um einen Stromschlag zu vermeiden.
- Verbrennungsgefahr. Bewahren Sie das Gerät außerhalb der Reichweite von Kindern auf, insbesondere während des Gebrauchs und des Abkühlens.

Elektromagnetische Felder

Dieses Philips Gerät erfüllt sämtliche Normen und Regelungen bezüglich der Exposition in elektromagnetischen Feldern.

Recycling

Hinweise für Verbraucher in Deutschland

- Dieses Symbol bedeutet, dass Elektrogeräte und Akkus/Batterien nicht mit dem normalen Hausmüll entsorgt werden dürfen.
- Beachten Sie die örtlichen Vorschriften zur getrennten Entsorgung von Elektrogeräten und Akkus/Batterien.
1 Altgeräte/Altakkus/Batterien können kostenlos an geeigneten Rücknahmestellen abgegeben werden.
2 Diese werden dort fachgerecht gesammelt oder zur Wiederverwendung vorbereitet. Altgeräte/Altakkus/Batterien können Schadstoffe enthalten, die der Umwelt und der menschlichen Gesundheit schaden können. Enthaltene Rohstoffe können durch ihre Wiederverwertung einen Beitrag zum Umweltschutz leisten. Sofern die Batterie Blei (Pb), Cadmium (Cd) oder Quecksilber (Hg) enthält, ist die Batterie entsprechend gekennzeichnet.
3 Die Löschung personenbezogener Daten auf den zu entsorgenden Altgeräten muss vom Endnutzer eigenverantwortlich vorgenommen werden.
4 Hinweise für Verbraucher in Deutschland:
Die in Punkt 1 genannte Rückgabe ist gesetzlich vorgeschrieben. Altgeräte mit Altbatterien und/oder Altakkus und Lampen, die nicht vom Altgerät umschlossen sind, sind vor der Abgabe an einer Rücknahmestelle von diesen zu trennen. Dies gilt nicht, falls die Altgeräte für eine Wiederverwendung noch geeignet (d.h. funktionstüchtig) sind und von den anderen Altgeräten getrennt werden. Sammel- und Rücknahmestellen in DE: **https://www.stiftung-ear.de/**; für Batterien auch Rückgabe im Handel möglich. Informationen über Sammel- und Recyclingquoten **https://www.bmu.de**

Rücknahme von Altgeräten

Rücknahmepflichtig sind Geschäfte mit einer Verkaufsfläche von mindestens 400 m² für Elektro- und Elektronikgeräte sowie diejenigen Lebensmittelgeschäfte mit einer Gesamtverkaufsfläche von mindestens 800 m², die mehrmals pro Jahr oder dauerhaft Elektro- und Elektronikgeräte anbieten und auf dem Markt bereitstellen.

Diese Händler müssen:

- beim Verkauf eines neuen Elektrogeräts ein Altgerät der gleichen Art kostenfrei zurücknehmen (1:1-Rücknahme); auch bei Lieferungen nach Hause.
- bis zu drei kleine Altgeräte (keine äußere Abmessung größer als 25 cm) kostenfrei im Verkaufsgeschäft oder in unmittelbarer Nähe zurücknehmen, ohne Neukaufverpflichtung.

Rücknahmepflichten gelten auch für den Versandhandel, wobei die Pflicht zur 1:1-Rücknahme im privaten Haushalt nur für Wärmeüberträger (Kühl-/Gefriergeräte, Klimageräte u.a.), Bildschirmgeräte und Großgeräte gilt; für die 1:1-Rücknahme von Lampen, Kleingeräten und kleinen ITK-Geräten sowie die 0:1-Rücknahme müssen Versandhändler Rückgabemöglichkeiten in zumutbarer Entfernung zum Endverbraucher bereitstellen.

Die Philips GmbH ist Mitglied des Rücknahmesystems „take-e-back". Mehr Information unter: **www.take-e-back.de**. So Verbraucher über Philips Consumer Lifestyle B.V. ein Produkt erworben haben, können sie ebenso die Möglichkeiten des Systems nutzen.

Rückgabemöglichkeiten für Verbraucher in Österreich

Die Philips Austria GmbH und die Philips Consumer Lifestyle B.V. sind Mitglied beim Sammel- und Verwertungssytem des UFH. Sammelstellen und Öffnungszeiten siehe **https://ufh.at/**. So Verbraucher das Produkt andernorts erworben haben, haben sie gemäß §5 EAG Anspruch auf eine 1:1-Rücknahme. Für Haushalts- und Gewerbeverpackungen sind die Philips Austria GmbH und die Philips Consumer Lifestyle B.V. Mitglied beim Sammelund Verwertungssystem RecycleMe GmbH.

2 Einführung

27 Stylingmöglichkeiten für eine Vielfalt an fantastischen Locken

- Wählen Sie aus 27 Stylingmöglichkeiten – ob natürlicher Look oder definierte Locken, Sie haben es in der Hand (3 Timer-Einstellungen x 3 Temperaturstufen x 3 Lockenrichtungen). Damit Sie jedes Mal genau die gewünschte Frisur erhalten, lassen sich die Lockenrichtungen, Timer-Einstellungen und Temperaturstufen beliebig miteinander kombinieren.
- Mit den 3 Temperaturstufen (170 °C - 190 °C - 210 °C) und 3 Timer-Einstellungen (12 Sek. - 10 Sek. - 8 Sek.) erreichen Sie hervorragende Ergebnisse für weiche und definierte Locken bei unterschiedlichen Haartypen. Die Einstellung einer hohen Temperatur mit der zusätzlichen Lockenstufe wird Ihre Locken zum Beispiel noch definierter formen – ideal für dickeres Haar. Die Einstellung einer niedrigen Temperatur in Kombination mit der kürzeren Lockenstufe ist optimal für Haar, das zusätzlichen Schutz benötigt.
- 3 verstellbare Lockenrichtungen (links, rechts und abwechselnd) bringen Kreativität in Ihre Lockenroutine. Nach rechts eingedrehte Locken, nach links eingedrehte Locken – für seitliche Locken in perfekter Symmetrie – oder abwechselnd eingedrehte Locken für eine Mischung aus in beide Richtungen eingedrehten Locken für einen völlig natürlichen Look.

3 Übersicht

① **Lockenstab**
② **Vertiefung**
③ **Lockenkammer**
④ **Lockentaste**
⑤ **Richtungsschalter für Locken**
⑥ **Zeiteinstellung für Locken**
⑦ **Temperatureinstellung für Locken**
⑧ **Betriebsanzeige**
⑨ **Ein-/Ausschalter**
⑩ **Aufhängeöse**
⑪ **Reinigungszubehör für Lockenstab**
⑫ **Ionen-Auslass**
⑬ *Sense*IQ **Logo**

4 Stylen von Locken

Verwendung:

1 Verbinden Sie das Netzkabel mit einer Steckdose.
2 Drücken Sie den Ein-/Ausschalter ⏻ (⑨), um das Gerät einzuschalten.
↳ Die Aufheizphase wird durch die blinkende Betriebsanzeige (⑧) angezeigt. Das Gerät ist betriebsbereit, wenn die Anzeige dauerhaft leuchtet.
↳ Wenn das Gerät eingeschaltet ist, werden automatisch und kontinuierlich Ionen abgegeben, die die statische Aufladung reduzieren und Ihrem Haar mehr Glanz verleihen.
↳ *Sense*IQ Ird automatisch aktiviert und erkennt die Temperatur Ihrer Haare. Es passt automatisch die Temperatur an, um ein Überhitzen der Haare zu verhindern.
3 Wählen Sie die gewünschte Zeiteinstellung (⑥) sowie die Temperatureinstellung für die Locken (⑦). Beziehen Sie sich bitte auf die unten aufgeführte Tabelle.

Styling	Wellen	Weiche Locken	Feste Locken
Temperatureinstellung	170°C	190°C	210°C
Zeiteinstellung Einstellung	8Sek.	10Sek.	12Sek.

4 Wählen Sie Ihre gewünschte Lockenrichtung (⑤) aus der unten stehenden Tabelle aus.

	Linke Seite	Abwechselnd	Rechte Seite

5 Beginnen Sie mit einer 2-3cm dicken Haarsträhne.
6 (Abb. 1) Halten Sie das Gerät senkrecht. Drehen Sie die Haarsträhne EINMAL, um das Einführen in die Lockenkammer zu erleichtern. Halten Sie sie dabei etwas fest, sodass es nicht wieder aus der Lockenkammer herausfällt. Achten Sie darauf, dass sich die Haarsträhne in der Vertiefung (②) der Lockenkammer befindet.
7 Halten Sie die Lockentaste GEDRÜCKT (④). Die Haarsträhne wird automatisch in die Lockenkammer eingezogen.
↳ Wenn das Haar in der Lockenkammer erfolgreich gelockt wurde, hören Sie in regelmäßigen Abständen Signaltöne. Wenn Sie keine Signaltöne hören und das Haar noch nicht in die Lockenkammer gezogen wurde, entfernen Sie die Haarsträhne aus der Kammer, und versuchen Sie es erneut.
8 Lassen Sie die Lockentaste los, sobald Sie gleichmäßige Signaltöne hören. Lassen Sie das Haar langsam hinausgleiten.
9 Wiederholen Sie die Schritte 5-8, um den restlichen Teil Ihrer Haare zu stylen.

5 Tipps und Tricks

- **Um gleichmäßige Ergebnisse zu erzielen, sollte sich das Haar immer nur auf einer Seite des Lockenstabs befinden.**
- Kämmen Sie das Haar sorgfältig. Stellen Sie sicher, dass das Haar frei von Knoten ist, bevor Sie den Lockenstab verwenden.
- Teilen Sie das Haar in Strähnen. Halten Sie nicht verwendete Haarsträhnen von der Öffnung der Lockenkammer fern.
- Stellen Sie sicher, dass sich keine losen Strähnen in der Nähe der Öffnung der Lockenkammer befinden.
- Legen Sie die Haarsträhne in die Vertiefung der Lockenkammer (②), und halten Sie sich an die Konturen der Öffnung, um das Haar in die Kammer zu führen.
- Bei längeren Haaren und/oder zum Stylen von definierteren Locken sollten Sie dünnere Strähnen verwenden.
- Um zu vermeiden, dass sich zu viel Haar eindreht, legen Sie nicht zu dicke Haarsträhnen in die Lockenkammer. Stellen Sie außerdem sicher, dass Ihr Haar die Vertiefung (②) berührt und straff gehalten wird.

Hinweise:

- Halten Sie die Lockentaste gedrückt, bis Sie gleichmäßige Signaltöne hören. Wenn Sie die Lockentaste loslassen, bevor Sie die finalen Signaltöne hören, drücken Sie sie NICHT erneut. Entnehmen Sie die Haarsträhne, und beginnen Sie von vorne.
- Das Gerät erkennt, wenn sich eine Haarsträhne ernsthaft verfangen hat, und warnt Sie mit einem langen Signalton. Um Ihr Haar vor Schäden durch Überhitzung zu schützen, wird das Gerät automatisch ausgeschaltet. Befreien Sie Ihre Haare, und schalten Sie das Gerät ein, bevor Sie mit dem Stylen von Locken fortfahren.
- Während der Anwendung kann es sein, dass Dampf von den Haaren aufsteigt, wenn Sprays oder andere Flüssigkeiten verdampfen. Das Gerät kann weiterhin ohne Bedenken verwendet werden.
- Der Lockenstab (①) heizt sich auf. Fassen Sie ihn nicht an.

Hinweis: Das Gerät verfügt über eine Abschaltautomatik. Es schaltet sich nach 60 Minuten Inaktivität automatisch aus.

6 Nach Gebrauch

1 Schalten Sie das Gerät aus, und ziehen Sie den Netzstecker aus der Steckdose.
2 Legen Sie es auf eine hitzebeständige Oberfläche, bis die Lockenkammer abgekühlt ist.
3 Bewahren Sie das Gerät an einem sicheren, trockenen und staubfreien Ort auf. Sie können es auch an der Aufhängeöse (⑩) aufhängen.

Reinigung und Wartung:

- Stellen Sie sicher, dass das Gerät ausgeschaltet und abgekühlt ist, bevor Sie das Reinigungszubehör verwenden.
- Reinigen Sie die Oberfläche des Geräts mit einem feuchten Tuch.
- (Abb. 3) Setzen Sie das Reinigungszubehör für den Lockenstab (⑪) in die Lockenkammer ein. Bewegen Sie das Reinigungszubehör mehrmals nach oben und unten, um Rückstände zu entfernen.
- Zur Reinigung können Sie das Reinigungszubehör unter fließendem Wasser abwaschen. Lassen Sie es vollständig trocknen, bevor Sie es erneut verwenden.

7 Garantie und Kundendienst

Benötigen Sie weitere Informationen, z. B. zu einem Ersatz eines Aufsatzes, oder treten Probleme auf, besuchen Sie die Philips Website unter www.philips.com/support, oder setzen Sie sich mit einem Philips Service-Center in Ihrem Land in Verbindung (Telefonnummer siehe Garantieschrift). Sollte es in Ihrem Land kein Service-Center geben, wenden Sie sich bitte an Ihren lokalen Philips Händler.

Ελληνικά

Συγχαρητήρια για την αγορά σας και καλωσορίσατε στη Philips! Για να επωφεληθείτε πλήρως από την υποστήριξη που παρέχει η Philips, καταχωρήστε το προϊόν σας στην ιστοσελίδα www.philips.com/welcome.

1 Σημαντικό

Διαβάστε προσεκτικά το παρόν εγχειρίδιο χρήσης πριν χρησιμοποιήσετε τη συσκευή και κρατήστε το για μελλοντική αναφορά.

- ΠΡΟΕΙΔΟΠΟΙΗΣΗ: Μην χρησιμοποιείτε αυτήν τη συσκευή κοντά σε νερό.
- Όταν χρησιμοποιείτε τη συσκευή στο μπάνιο, αποσυνδέετέ την από την πρίζα μετά τη χρήση καθώς η εγγύτητα με νερό αποτελεί κίνδυνο ακόμα και όταν η συσκευή είναι απενεργοποιημένη.
- ΠΡΟΕΙΔΟΠΟΙΗΣΗ: Μην χρησιμοποιείτε αυτήν τη συσκευή κοντά σε μπανιέρες, ντουζιέρες, νιπτήρες ή άλλου είδους σκεύη που περιέχουν νερό.
- Αποσυνδέετε πάντα τη συσκευή από την πρίζα μετά από κάθε

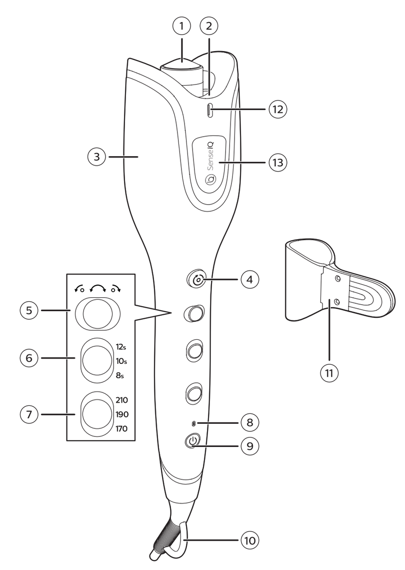

1

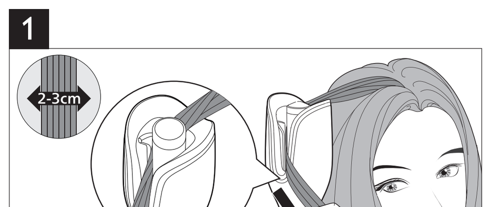

2

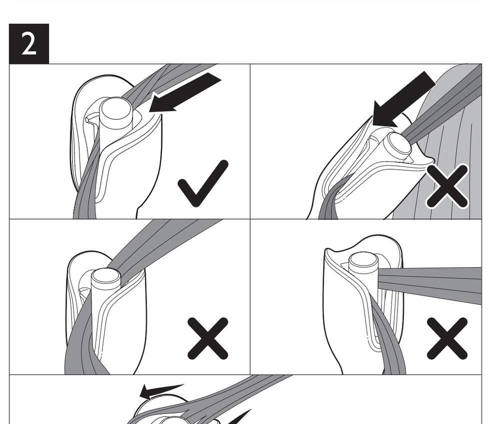

3

4 Valitse kiharrussuunta (⑤) alla olevan taulukon mukaan.

	Vasen	Vuorotteleva	Oikea

5 Aloita käsittely hiussuortuvalla, jonka leveys on 2-3 cm.
6 (Kuva 1) Pidä laitetta pystysuorassa asennossa. Kun asetat hiussuortuvaa kiharruskammioon, kierrä sitä KERRAN ja pidä siitä varovasti kiinni, jotta se ei tule ulos kiharruskammiosta. Varmista, että hiussuortuva on kiharruskammion syvennyksessä (②).
7 PIDÄ jatkuvasti kiharruspainiketta (④) PAINETTUNA. Hiussuortuva kiertyy automaattisesti kiharruskammioon.
↳ Kun hiussuortuva on kiertynyt kiharruskammioon oikein, laite antaa säännöllisesti äänimerkkejä. Jos et kuule äänimerkkejä eikä hiussuortuva kierry kiharruskammioon, poista suortuva laitteesta ja aseta se uudelleen.
8 Kun kuulet peräkkäin monta äänimerkkiä, lopeta kiharruspainikkeen painaminen. Päästä hiussuortuva putoamaan kammiosta hitaasti ja varovasti.
9 Muotoile loput hiukset toistamalla vaiheita 5–8.

5 Vinkkejä

- **Jotta lopputulos olisi yhdenmukainen, pyri estämään hiussuortuvan kiertyminen samanaikaisesti kiharrinosan kummallekin puolelle.**
- Harjaa hiuksesi hyvin. Varmista ennen kihartamista, ettei hiuksissasi ole takkuja.
- Jaa hiukset osioiksi. Pidä loput hiuksista poissa kiharruskammion aukon läheltä.
- Varmista, ettei kiharruskammion aukon lähettyvillä ole irtohiuksia.
- Aseta hiussuortuva kiharruskammion syvennykseen (②) ja ohjaa hiukset kammioon seuraamalla aukon muotoilua.
- Jos sinulla on hyvin pitkät hiukset tai haluat tiukempia kiharoita, kiharra pienempiä osioita kerralla.
- Jotta hiukset eivät kierry liikaa, varmista, ettet laita kiharruskammioon liikaa hiuksia. Varmista myös, että hiukset ovat syvennystä (②) vasten ja hiussuortuva on vedetty kireäksi.

Huomautukset:
- Pidä kiharruspainiketta painettuna, kunnes kuulet peräkkäin monta äänimerkkiä. Jos vapautat kiharruspainikkeen ennen näitä äänimerkkejä, ÄLÄ paina painiketta uudelleen. Poista hiukset laitteesta ja aloita alusta.
- Laite tunnistaa automaattisesti, jos hiukset ovat jääneet jumiin. Laiteesta kuuluu silloin pitkä äänimerkki. Laitteen virta katkeaa automaattisesti, jotta hiukset eivät vahingoittuisi. Poista hiukset laitteesta ja kytke siihen uudelleen virta ennen kuin jatkat kihartamista.
- Käytön aikana laitteesta saattaa tulla höyryä, koska vesi tai nestemäiset muotoilutuotteet haihtuvat. Tuotteen käyttäminen on silti turvallista.
- Kiharrinosa (①) on kuuma. Älä koske siihen.

Huomautus: Laitteessa on automaattinen virrankatkaisu. Virta katkeaa automaattisesti 60 minuutin kuluttua, jos laitetta ei käytetä.

6 Käytön jälkeen

1 Katkaise laitteesta virta ja irrota pistoke pistorasiasta.
2 Anna sen jäähtyä lämmönkestävällä alustalla.
3 Säilytä laitetta turvallisessa, kuivassa ja pölyttömässä paikassa. Laitteen voi myös asettaa roikkumaan ripustuslenkistään (⑩).

Puhdistus ja hoito:
- Varmista, että laitteen virta on katkaistu ja että se on jäähtynyt, ennen kuin käytät puhdistustyökalua.
- Pyyhi laitteen pinta puhtaaksi kostealla liinalla.
- (Kuva 3) Aseta puhdistustyökalu (⑪) kiharruskammioon. Liu'uta puhdistustyökalua ylös ja alas useita kertoja, jotta mahdolliset jäämät irtoavat.
- Pese puhdistustyökalu hanan alla ja anna sen kuivua ennen seuraavaa käyttökertaa.

7 Takuu ja huolto

Jos haluat lisätietoja esimerkiksi lisäosan vaihtamisesta tai laitteen suhteen on ongelmia, käy Philipsin Internet-sivuilla osoitteessa www.philips.com/support tai ota yhteyttä Philipsin asiakaspalveluun (puhelinnumero on takuulehtisessä). Jos maassasi ei ole kuluttajapalvelukeskusta, ota yhteys paikalliseen Philips-jälleenmyyjään.

Français

Félicitations pour votre achat et bienvenue dans le monde de Philips ! Pour profiter pleinement de l'assistance offerte par Philips, enregistrez votre appareil à l'adresse suivante : www.philips.com/welcome.

1 Important

Lisez attentivement ce mode d'emploi avant d'utiliser l'appareil et conservez-le pour un usage ultérieur.
- AVERTISSEMENT : N'utilisez pas cet appareil à proximité d'une source d'eau.
- Si vous utilisez l'appareil dans une salle de bains, débranchez-le après utilisation car la proximité d'une source d'eau constitue un risque, même lorsque l'appareil est hors tension.
- AVERTISSEMENT : n'utilisez pas l'appareil près d'une baignoire, d'une douche, d'un lavabo ni de tout autre récipient contenant de l'eau.
- Débranchez toujours l'appareil après utilisation.
- Si le cordon d'alimentation est endommagé, il doit être remplacé par un Centre Service ou un technicien qualifié afin d'éviter tout accident.
- Cet appareil peut être utilisé par des enfants âgés de 8 ans ou plus, des personnes dont les capacités physiques, sensorielles ou intellectuelles sont réduites ou des personnes manquant d'expérience et de connaissances, à condition que ces enfants ou personnes soient sous surveillance ou qu'ils aient reçu des instructions quant à l'utilisation sécurisée de l'appareil et qu'ils aient pris connaissance des dangers encourus. Les enfants ne doivent pas jouer avec l'appareil sans surveillance. Le nettoyage et l'entretien ne doivent pas être réalisés par des enfants sans surveillance.
- Pour plus de sécurité, il est conseillé de brancher l'appareil sur une prise de courant protégée par un disjoncteur différentiel de 30 mA dans la salle de bains. Demandez conseil à votre électricien.
- Avant de brancher l'appareil, assurez-vous que la tension indiquée sur l'appareil correspond bien à la tension secteur locale.
- N'utilisez pas l'appareil dans un autre but que celui qui est indiqué dans ce manuel.
- Lorsque l'appareil est sous tension, ne le laissez jamais sans surveillance.
- N'utilisez jamais d'accessoires ou de pièces d'un autre fabricant ou n'ayant pas été spécifiquement recommandés par Philips. L'utilisation de ce type d'accessoires ou de pièces entraîne l'annulation de la garantie.
- N'enroulez pas le cordon d'alimentation autour de l'appareil.
- Attendez que l'appareil ait refroidi avant de le ranger.
- Cet appareil peut être chaud ; soyez particulièrement vigilant(e) lors de son utilisation. Tenez uniquement la poignée car les autres parties peuvent être chaudes et évitez tout contact avec la peau.
- Placez toujours l'appareil sur une surface plane et stable résistant à la chaleur. La chambre de bouclage ne doit jamais être en contact avec la surface ou d'autres matériaux inflammables.
- Veillez à ce que le cordon d'alimentation ne soit pas en contact avec les parties chaudes de l'appareil.
- Ne laissez pas l'appareil à proximité d'objets et matériaux inflammables lorsqu'il est allumé.
- Ne couvrez jamais l'appareil (par exemple d'une serviette ou d'un vêtement) lorsqu'il est chaud.
- Utilisez l'appareil uniquement sur cheveux secs. N'utilisez pas l'appareil si vous avez les mains mouillées.
- Les plaques chauffantes sont pourvues d'un revêtement. Ce revêtement peut présenter une usure normale au fil du temps. Ce phénomène n'affecte toutefois pas les performances de l'appareil.
- Si vous utilisez l'appareil sur cheveux colorés, il est possible que le corps se tache.
- N'utilisez pas l'appareil sur cheveux artificiels.
- Confiez toujours l'appareil à un Centre Service Agréé Philips pour vérification ou réparation. Toute réparation par une personne non qualifiée peut s'avérer dangereuse pour l'utilisateur.
- N'insérez aucun objet métallique dans les ouvertures au risque de vous électrocuter.
- Ne tirez pas sur le cordon d'alimentation après utilisation. Débranchez toujours l'appareil en tenant la fiche.
- Ne forcez jamais l'appareil afin d'éviter tout risque d'électrocution.
- Risque de brûlure. Tenez l'appareil hors de portée des jeunes enfants, en particulier lors de l'utilisation et du refroidissement.

Champs électromagnétiques (CEM)

Cet appareil Philips est conforme à toutes les normes et à tous les règlements applicables relatifs à l'exposition aux champs électromagnétiques.

Recyclage

- Ce symbole signifie que ce produit ne doit pas être mis au rebut avec les ordures ménagères (2012/19/UE).
- Respectez les règles en vigueur dans votre pays pour la mise au rebut des produits électriques et électroniques. Une mise au rebut correcte contribue à préserver l'environnement et la santé.

2 Introduction

27 types de boucles fabuleuses
- Des boucles naturelles aux boucles structurées, choisissez votre style à l'aide des 27 combinaisons possibles (3 réglages de durée x 3 réglages de température x 3 sens de bouclage). Utilisez ces différents réglages selon la combinaison de votre choix pour adopter à tout moment le style dont vous avez envie.
- Les 3 réglages de température (170 °C, 190 °C et 210 °C) et les 3 réglages de durée (8 secondes, 10 secondes et 12 secondes) vous permettent d'obtenir d'excellents résultats, que vous souhaitiez des boucles larges ou serrées, et quel que soit votre type de cheveux. Par exemple, la température élevée associée à la durée de bouclage la plus longue crée des boucles serrées, une combinaison idéale sur des cheveux épais. La température la plus basse associée à une durée de bouclage plus courte est parfaite pour les cheveux fragiles.
- Les 3 sens de bouclage (gauche, droite et alterné) vous permettent de laisser libre cours à votre créativité et de boucler vos cheveux selon vos envies : boucles à gauche et boucles à droite de chaque côté du visage pour une symétrie parfaite ou boucles alternées dans les deux sens pour un style 100 % naturel.

3 Présentation

① **Corps chauffant**
② **Surface incurvée**
③ **Chambre de bouclage**
④ **Bouton de bouclage**
⑤ **Réglage du sens de la boucle**
⑥ **Réglage du temps de bouclage**
⑦ **Réglage de la température de bouclage**
⑧ **Voyant d'alimentation**
⑨ **Bouton marche/arrêt**
⑩ **Anneau de suspension**
⑪ **Accessoire de nettoyage du corps chauffant**
⑫ **Prise ionique**
⑬ **Logo** *Sense IQ*

4 Bouclage de vos cheveux

Utilisation :
1 Branchez la fiche sur la prise d'alimentation.
2 Appuyez sur le bouton marche/arrêt (⑨) pour allumer l'appareil.
↳ Le temps de chauffe est indiqué par le clignotement du bouton marche/arrêt (⑧). L'appareil est prêt à l'emploi lorsque le voyant reste stable.
↳ Lorsque l'appareil est sous tension, des ions sont diffusés automatiquement et continuellement pour réduire les frisottis et donner plus de brillance.
↳ *Sense IQ* s'active automatiquement et détecte la température de vos cheveux. Il ajuste la température pour éviter que vos cheveux ne surchauffent.
3 Sélectionnez le temps de bouclage (⑥) et le réglage de température (⑦) de votre choix, comme indiqué dans le tableau ci-dessous.

Style de coiffure	Boucles ondulées	Boucles souples	Boucles serrées
Réglage de température	170 °C	190 °C	210 °C
Durée de bouclage Réglage	8 s	10 s	12 s

4 Sélectionnez le sens de bouclage de votre choix (⑤) conformément au tableau ci-dessous.

	Gauche	Alterné	Droite

5 Commencez par une mèche de 2-3cm de largeur.
6 (Fig. 1) Maintenez l'appareil verticalement. Pour insérer facilement la mèche de cheveux dans la chambre de bouclage, torsadez-la UNE SEULE FOIS et maintenez-la délicatement de façon à ce qu'elle ne s'échappe pas de la chambre de bouclage. Veillez à ce que la mèche de cheveux soit placée sur la surface incurvée (②) de la chambre de bouclage.
7 APPUYEZ sur le bouton de bouclage et MAINTENEZ-LE ENFONCÉ (④). La mèche de cheveux sera automatiquement bouclée dans la chambre de bouclage.
↳ Une fois les cheveux correctement bouclés dans la chambre de bouclage, vous entendez un bip à intervalles réguliers. Si vous n'entendez aucun bip et que les cheveux ne sont pas bouclés dans la chambre, retirez la mèche et insérez-la de nouveau.
8 Lorsque vous entendez plusieurs bips continus, relâchez le bouton de bouclage. Sortez lentement et délicatement la mèche.
9 Répétez les étapes 5 à 8 pour mettre en forme le reste de vos cheveux.

5 Conseils et astuces

- **Pour obtenir la même coiffure jour après jour, veillez à ne pas répartir vos cheveux des deux côtés du corps chauffant en même temps.**
- Brossez soigneusement vos cheveux. Pensez à démêler vos cheveux avant de les boucler.
- Séparez les cheveux en mèches. Maintenez tous les cheveux inutilisés à l'écart de l'ouverture de la chambre.
- Veillez à éloigner les mèches libres de l'ouverture de la chambre de bouclage.
- Placez vos cheveux sur la surface incurvée (②) de la chambre de bouclage et utilisez les contours de l'ouverture pour les introduire dans la chambre.
- Utilisez moins de cheveux à la fois pour les cheveux plus longs et/ou si vous souhaitez obtenir des boucles plus nettes.
- Pour empêcher les cheveux de rouler, évitez de placer une mèche trop épaisse dans la chambre de bouclage. Veillez également à ce que vos cheveux soient en contact direct avec la surface incurvée (②) et qu'ils soient bien tendus.

Remarques :
- appuyez sur le bouton de bouclage et maintenez-le enfoncé jusqu'à ce que vous entendiez les bips de façon continue. Si vous relâchez le bouton de bouclage avant d'entendre les indicateurs sonores, N'APPUYEZ PAS dessus une seconde fois. Retirez les cheveux et recommencez à zéro.
- L'appareil reconnaît de façon intelligente lorsque les cheveux sont coincés et vous alerte en émettant un bip long. Pour éviter d'endommager vos cheveux à cause d'une surchauffe, l'appareil s'éteindra automatiquement. Dégagez vos cheveux et allumez l'appareil avant de procéder à une nouvelle série de boucles.
- Il est possible qu'un peu de vapeur s'échappe de l'appareil lors de son utilisation en cas d'application préalable d'un vaporisateur ou de tout autre produit humide. Vous pouvez malgré tout utiliser l'appareil sans aucun danger sur vos cheveux.
- Le corps (①) est chaud. Évitez de le toucher.

Remarque : l'appareil dispose d'une fonction d'arrêt automatique. Il s'éteint automatiquement après 60 minutes d'inactivité.

6 Conseils après utilisation

1 Arrêtez l'appareil et débranchez-le.
2 Placez-le sur une surface résistante à la chaleur jusqu'à ce que la chambre de bouclage refroidisse.
3 Rangez-le dans un endroit sûr et sec, à l'abri de la poussière. Vous pouvez également accrocher l'appareil par son anneau de suspension (⑩).

Nettoyage et entretien :
- Veillez à ce que l'appareil soit éteint et qu'il ait refroidi avant d'utiliser l'accessoire de nettoyage.
- Nettoyez la surface de l'appareil à l'aide d'un chiffon humide.
- (Fig.3) Insérez l'accessoire de nettoyage du corps chauffant (⑪) dans la chambre de bouclage. Faites glisser l'accessoire de nettoyage de haut en bas plusieurs fois pour retirer les résidus.
- Pour laver l'accessoire de nettoyage, passez-le sous le robinet et laissez-le sécher complètement avant toute nouvelle utilisation.

7 Garantie et service

Si vous souhaitez obtenir des informations supplémentaires, par exemple sur le remplacement d'un accessoire, ou si vous rencontrez un problème, visitez le site Web de Philips à l'adresse www.philips.com/support ou contactez le Service Consommateurs Philips de votre pays (vous trouverez le numéro de téléphone correspondant sur le dépliant de garantie internationale). S'il n'existe pas de Service Consommateurs dans votre pays, adressez-vous à votre revendeur Philips.

FR
Cet appareil et ses accessoires se recyclent
À DÉPOSER EN MAGASIN OU À DÉPOSER EN DÉCHETERIE
Points de collecte sur www.quefairedemesdechets.fr
Privilégiez la réparation ou le don de votre appareil !

Indonesia

Selamat atas pembelian Anda dan selamat datang di Philips! Untuk memanfaatkan sepenuhnya dukungan yang ditawarkan Philips, daftarkan produk Anda di www.philips.com/welcome.

1 Penting

Baca petunjuk pengguna ini dengan saksama sebelum menggunakannya dan simpanlah sebagai referensi nanti.
- PERINGATAN: Jangan gunakan alat ini dekat air.
- Bila alat digunakan di kamar mandi, cabutlah stekernya setelah digunakan karena dekat dengan air dapat menimbulkan risiko, sekalipun alat telah dimatikan.
- PERINGATAN: Jangan gunakan alat ini bak mandi, pancuran, bak atau tempat berisi air lainnya.
- Selalu mencabut steker setiap kali selesai menggunakan alat.
- Jika kabel listrik rusak, Anda harus membawanya ke pusat layanan resmi untuk diganti atau bawa kepada orang yang mempunyai keahlian sejenis agar terhindar dari bahaya.
- Alat ini dapat digunakan oleh anak-anak di atas 8 tahun dan orang dengan cacat fisik, indera atau kecakapan mental yang kurang atau kurang pengalaman dan pengetahuan jika mereka diberi pengawasan atau petunjuk mengenai cara penggunaan alat yang aman dan mengerti bahayanya. Anak kecil harus diawasi untuk memastikan mereka tidak bermain-main dengan alat ini. Pembersihan dan perawatan tidak boleh dilakukan oleh anak-anak tanpa pengawasan.
- Untuk perlindungan tambahan, kami sarankan Anda memasang Residual Current Device (RCD) pada sirkuit listrik yang memasok listrik ke kamar mandi. RCD ini harus memiliki arus operasi residu terukur yang tidak boleh lebih dari 30 mA. Mintalah saran kepada petugas yang memasang alat ini.
- Sebelum Anda menghubungkan alat, pastikan voltase yang ditunjukkan pada alat sesuai dengan voltase listrik di tempat Anda.
- Jangan gunakan alat untuk keperluan selain yang diterangkan dalam buku petunjuk ini.
- Bila alat telah terhubung ke listrik, jangan sekali-kali meninggalkannya tanpa diawasi.
- Jangan sekali-kali menggunakan aksesori atau komponen apa pun dari produsen lain atau yang tidak secara khusus direkomendasikan oleh Philips. Jika Anda menggunakan aksesori atau komponen tersebut, garansi Anda menjadi batal.
- Jangan melilitkan kabel listrik pada alat.
- Tunggulah sampai alat sudah dingin sebelum menyimpannya.
- Berhati-hatilah saat menggunakan alat karena bisa sangat panas. Cukup pegang gagang dan hindari kontak dengan kulit karena bagian lain bisa sangat panas.
- Selalu tempatkan alat pada permukaan yang tahan panas, stabil, dan datar. Laras pengeriting yang panas tidak boleh menyentuh permukaan atau bahan yang mudah terbakar.
- Jangan biarkan kabel listrik menyentuh bagian alat yang panas.
- Jauhkan alat dari barang dan bahan yang mudah terbakar saat dihidupkan.
- Jangan pernah menutupi alat dengan sesuatu (mis. handuk atau pakaian) saat sedang panas.
- Gunakan alat hanya pada rambut yang kering. Jangan operasikan alat dengan tangan yang basah.
- Pelat pemanas memiliki lapisan. Lapisan ini lambat laun akan menipis seiring waktu. Meskipun demikian, hal ini tidak memengaruhi performa alat.
- Jika alat digunakan pada rambut yang diwarnai, laras bisa berkarat.
- Jangan menggunakan alat pada rambut tiruan.
- Bawalah selalu alat ke pusat servis resmi Philips untuk diperiksa atau diperbaiki. Perbaikan yang dilakukan oleh orang yang tidak ahli dapat sangat merugikan bagi penggunanya.
- Jangan memasukkan barang logam ke dalam lubang mana pun untuk menghindari kejutan listrik.
- Jangan menarik kabel listrik setelah penggunaan. Selalu cabut alat dengan memegang stekernya.
- Jangan membuka atau merusak perangkat agar terhindar dari bahaya kejutan listrik.
- Bahaya terbakar. Jauhkan alat dari jangkauan anak-anak, terutama selama digunakan dan ketika alat dibiarkan mendingin.

Medan elektromagnet (EMF)

Alat Philips ini mematuhi semua standar dan peraturan yang berlaku terkait paparan terhadap medan elektromagnet.

Daur ulang

- Simbol ini berarti produk ini dilarang dibuang bersama limbah rumah tangga biasa (2012/19/EU).
- Patuhi peraturan mengenai pengumpulan produk-produk elektrik dan elektronik di negara Anda . Pembuangan produk secara benar akan membantu mencegah dampak negatif terhadap lingkungan dan kesehatan manusia.

2 Pendahuluan

27 varian keriting cantik
- Temukan tampilan Anda dari keriting yang alami hingga yang lebih tegas dengan 27 kombinasi pengeritingan (3 setelan timer x 3 setelan suhu x 3 arah pengeriting). Berbagai setelan arah pengeriting, suhu, dan timer dapat digunakan dalam kombinasi berbeda untuk menghasilkan tampilan yang Anda inginkan setiap saat.
- 3 setelan suhu (170°C-190°C-210°C) dan 3 setelan timer (8dtk-10dtk-12dtk) membantu Anda mendapatkan hasil luar biasa dari ikal longgar hingga ikalan kecil pada jenis rambut yang berbeda. Sebagai contoh, setelah suhu tinggi dengan waktu pengeritingan ekstra akan membentuk ikal yang lebih kecil – ideal untuk rambut yang lebih tebal. Setelan suhu rendah dikombinasikan dengan waktu pengeritingan singkat sangat cocok untuk rambut yang memerlukan perlindungan rambut ekstra.
- 3 arah pengeriting yang dapat disesuaikan (kiri, kanan, dan bergantian) menambah kreativitas pada rutinitas pengeritingan Anda. Keriting kanan, keriting kiri – agar Anda dapat mengeriting setiap sisi dalam simetri sempurna – atau keriting bergantian untuk mendapatkan gabungan keriting kanan dan kiri untuk tampilkan alami sepenuhnya.

3 Gambaran umum

① **Laras pengeriting**
② **Area celah**
③ **Laras pengeriting**
④ **Tombol pengeriting**
⑤ **Saklar arah pengeriting**
⑥ **Setelan waktu pengeriting**
⑦ **Setelan suhu pengeriting**
⑧ **Indikator daya**
⑨ **Tombol daya**
⑩ **Lubang gantungan**
⑪ **Aksesori pembersih laras**
⑫ **Outlet ion**
⑬ **Logo** *Sense IQ*

4 Mengeriting Rambut Anda

Cara menggunakan:
1 Hubungkan steker ke soket catu daya.
2 Tekan tombol daya (⑨) untuk menyalakan alat.
↳ Waktu pemanasan diindikasikan oleh indikator daya yang berkedip (⑧). Alat siap digunakan bila indikator sudah menyala stabil.
↳ Saat alat dinyalakan, ion dikeluarkan secara otomatis dan terus-menerus, untuk mengurangi kusut dan memberikan kilau tambahan.
↳ *Sense IQ* akan otomatis diaktifkan dan mendeteksi suhu rambut Anda. Suhu kemudian akan disesuaikan untuk mencegah rambut Anda jadi terlalu panas.
3 Pilih waktu pengeritingan yang Anda inginkan (⑥) dan setelan suhu (⑦) sesuai tabel di bawah ini.

Gaya rambut	Ikal berombak	Ikal longgar	Ikalan kecil
Setelan suhu	170 °C	190 °C	210 °C
Waktu pengeritingan setelan	8d	10d	12d

4 Pilih arah pengeritingan yang Anda inginkan (⑤) sesuai tabel di bawah ini.

	Kiri	Bergantian	Kanan

5 Mulailah dengan untaian rambut selebar 2-3cm.
6 (Gbr.1) Pegang alat secara vertikal. Pelintir rambut SATU KALI untuk memasukkan untaian rambut ke dalam laras pengeriting dengan mudah dan tahan sehingga rambut tidak keluar dari laras pengeriting. Pastikan untaian rambut diletakkan di area celah (②) pada laras pengeriting.
7 TEKAN dan terus TAHAN tombol pengeriting (④). Untaian rambut akan otomatis digulung ke dalam laras pengeriting.
↳ Saat rambut sudah berhasil masuk ke dalam laras, Anda akan mendengar bunyi bip dengan interval teratur. Jika Anda tidak mendengar bunyi bip dan rambut belum juga tergulung masuk ke dalam laras, lepaskan untaian rambut dan cobalah memasukkannya lagi.
8 Saat Anda mendengar bip terus menerus, lepaskan jari Anda dari tombol pengeriting. Perlahan keluarkan rambut.
9 Ulangi langkah 5-8 ke bagian rambut yang lainnya.

5 Tips dan Trik

- **Untuk hasil yang konsisten, hindari membagi rambut di kedua sisi laras pada saat bersamaan.**
- Sisir rambut secara menyeluruh. Pastikan tidak ada yang kusut sebelum pengeritingan.
- Bagi rambut menjadi beberapa bagian. Jauhkan semua rambut yang belum dikeriting dari bukaan laras pengeriting.
- Pastikan tidak ada untaian rambut yang lepas di dekat bukaan laras pengeriting.
- Letakkan rambut pada area celah (②) dari laras pengeriting dan gunakan kontur dari bukaan untuk mengarahkan rambut ke dalam laras.
- Gunakan lebih sedikit rambut untuk rambut yang lebih panjang dan/atau untuk mendapatkan hasil keriting yang lebih tegas.
- Untuk mencegah putaran rambut yang berlebihan, hindari memasukkan terlalu banyak rambut ke dalam laras pengeriting. Juga pastikan rambut menyentuh area celah (②) dan rambut tertahan kencang.

Keterangan:
- Tekan dan tahan tombol pengeriting sampai Anda mendengar bunyi bip terus menerus. Jika Anda melepaskan jari dari tombol pengeriting sebelum terdengar bunyi terakhir, JANGAN tekan lagi. Lepaskan rambut dan mulai dari awal.
- Alat ini dengan pintar mengenali masalah bila rambut tersangkut dan memperingati Anda dengan satu bunyi bip panjang. Untuk melindungi rambut Anda dari kerusakan akibat panas, alat akan mati dengan sendirinya. Lepaskan rambut Anda dan hidupkan perangkat sebelum mengeriting lagi.
- Beberapa uap dapat terlihat selama penggunaan karena penyemprotan atau penguapan benda basah lainnya. Produk tetap aman untuk digunakan pada rambut.
- Laras (①) panas. Jangan menyentuhnya.

Catatan: Alat ini dilengkapi fungsi mati otomatis. Alat mati secara otomatis setelah 60 menit tanpa penggunaan.

6 Setelah Penggunaan

1 Matikan alat dan cabut stekernya.
2 Tempatkan pada permukaan tahan-panas sampai laras pengeriting mendingin.
3 Simpan di tempat yang aman dan kering serta bebas debu. Anda juga dapat menggantung pada kait gantungannya (⑩).

Pembersihan dan Pemeliharaan:
- Pastikan alat dimatikan dan sudah dingin sebelum menggunakan aksesori pembersih.
- Bersihkan bagian luar alat dengan kain lembap.
- (Gbr. 3) Masukkan aksesori pembersih laras (⑪) ke dalam laras pengeriting. Geser aksesori pembersih ke atas dan ke bawah berulang kali untuk menghilangkan residu.
- Untuk membersihkan aksesori pembersih, cuci di bawah alir mengalir dan biarkan kering sepenuhnya sebelum digunakan kembali.

7 Garansi & Servis

Jika Anda memerlukan informasi, misalnya tentang penggantian alat pelengkap atau menemui masalah, harap kunjungi situs web Philips di www.philips.com/support atau hubungi Pusat Layanan Pelanggan Philips di negara Anda (nomor telepon bisa ditemukan pada leaflet garansi internasional). Jika di negara Anda tidak terdapat Pusat Layanan Pelanggan, kunjungi dealer Philips setempat.

Italiano

Congratulazioni per l'acquisto e benvenuti in Philips! Per trarre il massimo vantaggio dall'assistenza fornita da Philips, registrare il proprio prodotto sul sito www.philips.com/welcome.

1 Importante

Leggere attentamente il presente manuale prima di utilizzare l'apparecchio e conservarlo come riferimento futuro.
- AVVERTENZA: non utilizzare l'apparecchio vicino all'acqua.
- Quando l'apparecchio viene usato in bagno, scollegarlo dopo l'uso poiché la vicinanza all'acqua rappresenta un rischio anche quando il sistema è spento.
- AVVERTENZA: non utilizzare l'apparecchio in prossimità di vasche da bagno, docce, lavandini o altri recipienti contenenti acqua.
- Dopo l'utilizzo, scollegare sempre l'apparecchio.
- Se il cavo di alimentazione è danneggiato, deve essere sostituito da un centro di assistenza o da persone qualificate al fine di evitare possibili danni.
- Quest'apparecchio può essere usato da bambini di età superiore agli 8 anni e da persone con capacità mentali, fisiche o sensoriali ridotte, prive di esperienza o conoscenze adatte a condizione che tali persone abbiano ricevuto assistenza o formazione per utilizzare l'apparecchio in maniera sicura e capiscano i potenziali pericoli associati a tale uso. I bambini devono essere sottoposti alla supervisione di un adulto e non devono giocare con l'apparecchio. Le operazioni di pulizia e manutenzione non devono essere eseguite da bambini senza la supervisione di un adulto.
- Per una sicurezza maggiore, è consigliabile installare un dispositivo RCD (Residual Current Device, dispositivo per corrente residua) all'interno del circuito elettrico che fornisce alimentazione al bagno. Tale dispositivo RCD deve avere una corrente operativa residua caratteristica non superiore a 30 mA. Chiedere aiuto al proprio installatore.
- Prima di collegare l'apparecchio assicurarsi che la tensione indicata su quest'ultimo corrisponda a quella locale.
- Non utilizzare l'apparecchio per scopi non descritti nel presente manuale.
- Quando l'apparecchio è collegato all'alimentazione, non lasciarlo mai incustodito.
- Non utilizzare mai accessori o parti di altri produttori oppure componenti non consigliati in modo specifico da Philips. In caso di utilizzo di tali accessori o parti, la garanzia si annulla.
- Non attorcigliare il cavo di alimentazione attorno all'apparecchio.
- Lasciare raffreddare l'apparecchio prima di riporlo.
- Prestare la massima attenzione durante l'uso dell'apparecchio poiché potrebbe essere molto caldo. Utilizzare esclusivamente l'apposita impugnatura poiché le altre parti potrebbero essere calde ed evitare il contatto con la pelle.
- Appoggiare sempre l'apparecchio su una superficie piana, stabile e termoresistente. Il vano di arricciatura caldo non deve mai toccare la superficie o altro materiale infiammabile.
- Evitare che il cavo di alimentazione entri in contatto con le parti surriscaldate dell'apparecchio.
- Tenere l'apparecchio acceso lontano da oggetti e materiali infiammabili.
- Non coprire mai l'apparecchio (ad esempio con un asciugamano o un indumento) quando è caldo.
- Utilizzare l'apparecchio solo su capelli asciutti. Non utilizzare l'apparecchio con le mani bagnate.
- Le piastre riscaldanti sono dotate di rivestimento. Quest'ultimo è soggetto a usura nel corso del tempo. Questo, tuttavia, non compromette le prestazioni dell'apparecchio.
- Se l'apparecchio viene utilizzato su capelli tinti, il cilindro potrebbe macchiarsi.
- Non utilizzare l'apparecchio su capelli artificiali.
- Per eventuali controlli o riparazioni, rivolgersi sempre a un centro servizi autorizzato da Philips. La riparazione da parte di persone non qualificate potrebbe mettere in serio pericolo l'incolumità dell'utente.
- Per evitare il rischio di scariche elettriche, non inserire oggetti metallici nelle aperture.
- Non tirare il cavo di alimentazione dopo l'uso. Scollegare sempre l'apparecchio tenendo la spina.
- Non manomettere l'apparecchio per evitare il rischio di scariche elettriche.
- Pericolo di ustione. Tenere l'apparecchio lontano dalla portata dei bambini, in particolare durante l'uso e il raffreddamento.

Campi elettromagnetici (EMF)

Questo apparecchio Philips è conforme a tutti gli standard e alle norme relativi all'esposizione ai campi elettromagnetici.

Riciclaggio

- Questo simbolo indica che il prodotto non può essere smaltito con i normali rifiuti domestici (2012/19/UE).
- Ci sono due situazioni in cui potete restituire gratuitamente il prodotto vecchio a un rivenditore:
1 Quando acquistate un prodotto nuovo, potete restituire un prodotto simile al rivenditore.
2 Se non acquistate un prodotto nuovo, potete restituire prodotti con dimensioni inferiori a 25 cm (lunghezza, altezza e larghezza) ai rivenditori con superficie dedicata alla vendita di prodotti elettrici ed elettronici superiore ai 400 m2.

In tutti gli altri casi, attenetevi alle normative di raccolta differenziata dei prodotti elettrici ed elettronici in vigore nel vostro paese: un corretto smaltimento consente di evitare conseguenze negative per l'ambiente e per la salute.

2 Introduzione

27 tipi diversi di ricci favolosi
- Ricci da naturali a definiti grazie alle 27 combinazioni di arricciatura disponibili (3 impostazioni del timer x 3 impostazioni della temperatura x 3 direzioni di arricciatura). Le varie impostazioni di direzione dell'arricciatura, temperatura e tempo possono essere utilizzate in combinazioni diverse per ottenere di volta in volta il look desiderato.
- Le 3 impostazioni della temperatura (170°C-190°C-210°C) e le 3 impostazioni del timer (8sec-10sec-12sec) consentono di ottenere risultati fantastici, da ricci morbidi a fitti, su diversi tipi di capelli. Ad esempio, impostando una temperatura elevata con il massimo tempo di arricciatura è possibile ottenere ricci più fitti, ideali per capelli spessi. Una temperatura bassa abbinata a un tempo di arricciatura inferiore è perfetta per i capelli che necessitano di una protezione aggiuntiva.
- Le 3 direzioni di arricciatura regolabili (sinistra, destra e alternata) aumentano le possibilità creative. Ricci con punte rivolte a destra e a sinistra, per una perfetta simmetria tra i due lati, oppure direzione alternata per ottenere un mix dei due tipi di ricci e un effetto molto naturale.

3 Panoramica

① **Cilindro di arricciatura**
② **Area di passaggio**
③ **Vano di arricciatura**
④ **Pulsante di arricciatura**
⑤ **Interruttore per la scelta della direzione di arricciatura**
⑥ **Impostazione per il tempo di arricciatura**
⑦ **Impostazione della temperatura di arricciatura**
⑧ **Spia di accensione**
⑨ **Pulsante on/off**
⑩ **Gancio**
⑪ **Accessorio per la pulizia del cilindro**
⑫ **Ionizzatore**
⑬ **Logo** *Sense IQ*

4 Arricciatura dei capelli

Modalità d'uso
1 Collegare la presa a una spina di alimentazione.
2 Premere il pulsante on/off (⑨) per accendere l'apparecchio.
↳ Il tempo di riscaldamento è indicato dalla spia di accensione che lampeggia (⑧). L'apparecchio è pronto all'uso quando la spia rimane fissa.
↳ Quando l'apparecchio è acceso, gli ioni sono rilasciati in maniera automatica e continua per ridurre l'effetto crespo, offrendo maggiore lucentezza.
↳ *Sense IQ* si attiva automaticamente e rileva la temperatura dei capelli. Regola la temperatura per evitare che i capelli si surriscaldino.
3 Selezionare il tempo di arricciatura desiderato (⑥) e l'impostazione della temperatura (⑦) in base alla tabella sottostante.

Pettinatura	Ricci mossi	Ricci morbidi	Riccioli
Impostazione temperatura	170°C	190°C	210°C
Impostazione tempo di arricciatura	8 s	10 s	12 s

4 Scegliere la direzione di arricciatura desiderata (⑤) in base alla tabella sottostante.

	Sinistra	Alternata	Destra

5 Iniziare con una ciocca larga 2-3 cm.
6 (Fig.1) Tenere l'apparecchio in verticale. Per inserire facilmente la ciocca di capelli nel vano arricciacapelli, attorcigliarla UNA VOLTA e tenerla con delicatezza per evitare che i capelli fuoriescano dal vano. Assicurarsi che la ciocca sia appoggiata sulla superficie dell'area di passaggio (②) del vano di arricciatura.
7 TENERE PREMUTO continuamente il pulsante di arricciatura (④). La ciocca di capelli verrà arricciata automaticamente all'interno del vano di arricciatura.
↳ Quando la ciocca è stata arricciata correttamente, viene emesso un segnale acustico a intervalli regolari. L'assenza di un segnale acustico indica che la ciocca all'interno del vano non è ancora arricciata, pertanto rimuoverla e provare a inserirla nuovamente.
8 Se viene emesso un segnale acustico continuo, togliere il dito dal pulsante di arricciatura. Estrarre i capelli lentamente e con delicatezza.
9 Ripetere i passaggi 5-8 sul resto dei capelli.

5 Suggerimenti

- **Per ottenere risultati uniformi, evitare che i capelli si dividano sui due lati del cilindro allo stesso tempo.**
- Pettinare i capelli accuratamente. Accertarsi che non vi siano nodi prima di arricciarli.
- Dividere i capelli in ciocche. Tenere il resto dei capelli a distanza dall'apertura del vano di arricciatura.
- Assicurarsi che in prossimità dell'apertura del vano di arricciatura non siano presenti capelli.
- Posizionare i capelli nell'area di passaggio (②) del vano di arricciatura e utilizzare i bordi dell'apertura per guidare i capelli nel vano.
- Dividere i capelli in ciocche meno folte in caso di capelli lunghi e/o per ottenere ricci più definiti.
- Evitare di inserire quantità di capelli eccessive nel vano di arricciatura. Assicurarsi anche che i capelli tocchino la superficie dell'area di passaggio (②) e che siano tesi.

Note:
- tenere premuto il pulsante di arricciatura finché non vengono emessi segnali acustici continui. Se si toglie il dito dal pulsante di arricciatura prima dell'indicazione acustica finale, NON premerlo di nuovo. Rimuovere i capelli e ricominciare.
- L'apparecchio rileva l'eventuale presenza di capelli incastrati ed emette un segnale acustico prolungato di avviso. Per proteggere i capelli da danni da calore eccessivo, l'apparecchio si spegne automaticamente. Rimuovere i capelli dall'apparecchio e riaccenderlo prima di procedere con l'arricciatura.
- Durante l'utilizzo è possibile che si crei del vapore dovuto a spray o altri liquidi che evaporano. Il prodotto può comunque essere utilizzato sui capelli in tutta sicurezza.
- Il cilindro (①) è molto caldo. Evitare di toccarlo.

Nota: l'apparecchio dispone della funzione di spegnimento automatico, per cui si spegne automaticamente dopo 60 minuti di inutilizzo.

6 Dopo l'utilizzo

1 Spegnere l'apparecchio e staccare la spina.
2 Posizionarlo su una superficie termoresistente fino al completo raffreddamento del vano di arricciatura.
3 Riporlo in un luogo sicuro e asciutto, privo di polvere. È anche possibile appenderlo tramite l'apposito gancio (⑩).

Pulizia e manutenzione
- Assicurarsi che l'apparecchio sia spento e si sia raffreddato prima di utilizzare l'accessorio di pulizia.
- Usare un panno umido per pulire la superficie dell'apparecchio.
- (Fig.3) Inserire l'accessorio per la pulizia del cilindro (⑪) nel vano di arricciatura. Fare scorrere l'accessorio di pulizia su e giù più volte per rimuovere eventuali residui.
- Per pulire l'accessorio di pulizia, lavarlo sotto l'acqua corrente e attendere che sia completamente asciutto prima di riutilizzarlo.

7 Garanzia e assistenza

Per ricevere ulteriori informazioni (ad esempio, sulla sostituzione di un accessorio) o per risolvere eventuali problemi, visitare il sito Web Philips all'indirizzo www.philips.com/support oppure contattare il Centro Assistenza Clienti Philips di zona (il numero di telefono è riportato nell'opuscolo della garanzia). Se nel proprio paese non è presente alcun centro di assistenza clienti, rivolgersi al proprio rivenditore Philips.

Nederlands

Gefeliciteerd met uw aankoop en welkom bij Philips! Registreer uw product op www.philips.com/welcome om optimaal gebruik te kunnen maken van de door Philips geboden ondersteuning.

1 Belangrijk

Lees deze gebruiksaanwijzing zorgvuldig door voordat u het apparaat gaat gebruiken. Bewaar de gebruiksaanwijzing om deze indien nodig te kunnen raadplegen.
- WAARSCHUWING: Gebruik dit apparaat niet in de buurt van water.
- Als u het apparaat in de badkamer gebruikt, haal de stekker dan na gebruik altijd uit het stopcontact. De nabijheid van water kan gevaar opleveren, zelfs als het apparaat is uitgeschakeld.
- WAARSCHUWING: Gebruik dit apparaat niet in de buurt van een bad, douche, wastafel of ander waterhoudend object.
- Haal na gebruik altijd de stekker uit het stopcontact.
- Indien het netsnoer beschadigd is, moet het worden vervangen door een servicecentrum of personen met vergelijkbare kwalificaties om gevaar te voorkomen.
- Dit apparaat kan worden gebruikt door kinderen vanaf 8 jaar en door personen met verminderde lichamelijke, zintuiglijke of geestelijke capaciteiten of weinig ervaring en kennis, mits zij toezicht of instructie hebben ontvangen aangaande veilig gebruik van het apparaat, en zij de gevaren van het gebruik begrijpen. Houd toezicht op kinderen om te voorkomen dat ze met het apparaat gaan spelen. Reiniging en onderhoud dienen niet zonder toezicht door kinderen te worden uitgevoerd.
- Voor extra veiligheid adviseren we u een aardlekschakelaar te installeren in de elektrische groep die de badkamer van stroom voorziet. Deze aardlekschakelaar dient een waarde te hebben die niet hoger is dan 30 mA. Raadpleeg de installateur.
- Controleer voordat u het apparaat aansluit of het voltage dat op het apparaat is aangegeven overeenkomt met de plaatselijke netspanning.
- Gebruik het apparaat niet voor andere doeleinden dan beschreven in deze gebruiksaanwijzing.
- Laat het apparaat nooit zonder toezicht liggen wanneer het is aangesloten op het stopcontact.
- Gebruik nooit accessoires of onderdelen van andere fabrikanten of die niet specifiek zijn aanbevolen door Philips. Als u dergelijke accessoires of onderdelen gebruikt, vervalt de garantie.
- Wikkel het netsnoer niet om het apparaat.
- Wacht met opbergen tot het apparaat is afgekoeld.
- Wees zeer voorzichtig bij gebruik van het apparaat. Het kan heet zijn. Houd het apparaat alleen bij het handvat vast, andere onderdelen kunnen heet zijn. Vermijd ook contact met de huid.
- Plaats het apparaat altijd op een hittebestendige, stabiele, vlakke ondergrond. Laat de hete krulkamer nooit in contact komen met de ondergrond of met ander brandbaar materiaal.
- Voorkom dat het netsnoer in aanraking komt met de hete delen van het apparaat.
- Houd het apparaat uit de buurt van brandbare voorwerpen en materialen als het is ingeschakeld.
- Dek het apparaat nooit af als het heet is (bijv. met een handdoek of kleding).
- Gebruik het apparaat alleen op droog haar. Bedien het apparaat niet met natte handen.
- De verwarmingsplaten hebben een coating. Deze laag kan in de loop der tijd langzaam wegslijten. Dit heeft echter geen invloed op de prestaties van het apparaat.
- De staaf van het apparaat kan verkleuringen vertonen bij gebruik met gekleurd haar.
- Gebruik het apparaat niet op kunsthaar.
- Breng het apparaat altijd naar een door Philips geautoriseerd servicecentrum voor onderzoek of reparatie. Reparatie door een onbevoegde persoon kan leiden tot een bijzonder gevaarlijke situatie voor de gebruiker.
- Steek geen metalen voorwerpen in de openingen, om elektrische schokken te voorkomen.
- Trek na gebruik niet aan het netsnoer. Haal het netsnoer altijd uit het stopcontact door aan de stekker te trekken.
- Breek het apparaat niet om een elektrische schok te voorkomen.
- Verbrandingsgevaar. Houd apparaat buiten het bereik van jonge kinderen, met name tijdens gebruik en tijdens he afkoelen.

Elektromagnetische velden (EMV)

Dit Philips-apparaat voldoet aan alle normen en voorschriften met betrekking tot blootstelling aan elektromagnetische velden.

Recycling

- Dit symbool betekent dat dit product niet bij het gewone huishoudelijke afval mag worden weggegooid (2012/19/EU).
- Volg de geldende regels in je land voor de gescheiden inzameling van elektrische en elektronische producten. Als u correct verwijdert, voorkomt u negatieve gevolgen voor het milieu en de volksgezondheid.

2 Inleiding

27 verschillende soorten schitterende krullen
- Ontdek uw look met de 27 krulcombinaties, variërend van natuurlijke tot uitgesproken krullen (3 timerinstellingen x 3 temperatuurstanden x 3 krulrichtingen). De verschillende krulrichtingen, temperaturen en timerinstellingen kunnen in verschillende combinaties worden gebruikt om elke keer weer het gewenste resultaat te creëren.
- De 3 temperatuurinstellingen (170°C-190°C-210°C) en 3 timerinstellingen (8 s-10 s-12 s) helpen u om fantastische losse of strakke krullen te creëren voor verschillende haartypen. De hoogste temperatuur in combinatie met de extra kraltijd zorgt bijvoorbeeld voor strakkere krullen — ideaal voor dikker haar. De laagste temperatuur met kortere krultijd is optimaal voor haar dat extra bescherming nodig heeft.
- De 3 verschillende krulrichtingen (links, rechts en afwisselend) bieden meer creatieve mogelijkheden. Krul rechtsom of linksom, zodat u een uiterst symmetrisch look kunt creëren, of krul afwisselend links- en rechtsom voor een zeer natuurlijke uitstraling.

3 Overzicht

① **Krulstaaf**
② **Uitsparing**
③ **Krulkamer**
④ **Krulknop**
⑤ **Schakelaar voor krulrichting**
⑥ **Krultijdinstelling**
⑦ **Krultemperatuurstand**
⑧ **Aan-lampje**
⑨ **Aan/uit-knop**
⑩ **Ophanglus**
⑪ **Staafreinigingsaccessoire**
⑫ **Ionenuitlaat**
⑬ *Sense IQ* **logo**

4 Uw haar krullen

Hoe te gebruiken:
1 Steek de stekker in een stopcontact.
2 Druk op de aan-uitknop (⑨) om het apparaat in te schakelen.
↳ De opwarmtijd wordt aangegeven door het knipperende aan-lampje (⑧). Het apparaat is klaar voor gebruik als het lampje ophoudt met knipperen.
↳ Als het apparaat is ingeschakeld, worden voortdurend en automatisch ionen uitgegeven voor minder pluizig haar en meer glans.
↳ *Sense IQ* wordt automatisch geactiveerd en meet de temperatuur van uw haar. De temperatuur wordt automatisch aangepast zodat uw haar niet beschadigd raakt.
3 Selecteer uw gewenste krultijd (⑥) en -temperatuur (⑦) met behulp van de onderstaande tabel.

Haarstijl	Golvende krullen	Losse krullen	Strakke krullen
Temperatuurstand	170°C	190°C	210°C
Krultijd stand	8s	10s	12s

4 Kies uw gewenste krulrichting (⑤) met behulp van de onderstaande tabel .

	Links	Afwisselend	Rechts

5 Begin met een haarlok van 2-3 cm breed.
6 (Afb.1) Houd het apparaat verticaal. Om de haarlok eenvoudig in de krulkamer te doen, draait u het haar ÉÉN KEER en houd u het losjes vast, zodat het niet uit de krulkamer glijdt. Zorg ervoor dat de haarlok in de uitsparing (②) van de krulkamer zit.
7 HOUD de krulknop (④) INGEDRUKT. De haarlok wordt automatisch in de krulkamer opgerold.
↳ Als het haar goed in de krulkamer is opgerold, hoort u met regelmatige intervallen één piep. Als u geen pieptonen hoort en het haar nog steeds niet in de kamer is opgerold, verwijdert u de haarlok en probeert u het opnieuw.
8 Als u een ononderbroken piep hoort, moet u de krulknop loslaten. Haal het haar langzaam en voorzichtig uit de krultang.
9 Herhaal stap 5-8 om de rest van uw haar te stylen.

5 Tips en trucs

- **Voorkom dat het haar gelijktijdig aan beide kanten van de staaf zit.**
- Kam het haar grondig. Controleer of er geen klitten in het haar zitten voordat u begint met krullen.
- Verdeel het haar in lokken. Houd haar dat u niet direct gaat krullen uit de buurt van de opening van de krulkamer.
- Zorg ervoor dat er zich geen losse haren of verdwaalde haarlokken in de buurt van de opening van de krulkamer bevinden.
- Houd het haar in de uitsparing (②) van de krulkamer en gebruik de contouren van de opening om het haar in de kamer te leiden.
- Gebruik een kleinere hoeveelheid haar als u lang haar hebt of strakkere krullen wilt.
- Doe niet te veel haar in de krulkamer om te voorkomen dat er te veel haar wordt gedraaid. Zorg er ook voor dat het haar goed in de uitsparing (②) zit en goed strak wordt gehouden.

Opmerkingen:
- Houd de krulknop ingedrukt totdat u de onafgebroken piep hoort. Als u uw vingers van de krulknop haalt voordat de laatste geluidssignalen hebben geklonken, druk dan NIET nogmaals op de knop. Verwijder het haar en begin opnieuw.
- Het apparaat detecteert op intelligente wijze of het haar helemaal vast zit en geeft met één lange piep een waarschuwing. Om hittebeschadiging van uw haar te voorkomen, wordt het apparaat automatisch uitgeschakeld. Haal uw haar los en schakel het apparaat in voordat u verdergaat met krullen.
- U ziet wellicht wat stoom terwijl u de krultang gebruikt. Dit komt door verdampende spray of andere natte producten in uw haar. Het product kan nog steeds veilig voor uw haar worden gebruikt.
- De staaf (①) is heet. Raak deze niet aan.

Opmerking: Het apparaat beschikt over een automatische uitschakelfunctie. Als het apparaat 60 minuten niet wordt gebruikt, schakelt het automatisch uit.

6 Na gebruik

1 Schakel het apparaat uit en haal de stekker uit het stopcontact.
2 Plaats het apparaat op een hittebestendig oppervlak tot de krulkamer is afgekoeld.
3 Berg het apparaat op een veilige, droge en stofvrije plaats op. U kunt het apparaat ook aan de ophanglus (⑩) hangen.

Reiniging en onderhoud:
- Zorg ervoor dat het apparaat is uitgeschakeld en afgekoeld voordat u het reinigingsaccessoire gebruikt.
- Maak de buitenkant van het apparaat schoon met een vochtige doek.
- (Afb. 3) Plaats het reinigingsaccessoire voor de staaf (⑪) in de krulkamer. Schuif het reinigingsaccessoire omhoog en omlaag om resten te verwijderen.
- U kunt het reinigingsaccessoire schoonmaken door het af te spoelen onder stromend water. Laat het helemaal drogen voordat u het weer gaat gebruiken.

7 Garantie en service

Als u informatie nodig hebt (bijv. over het vervangen van een hulpstuk) of als u een probleem hebt, bezoek dan de Philips-website (www.philips.com/support) of neem contact op met het Philips Customer Care Centre in uw land (u vindt het telefoonnummer in het 'worldwide guarantee'-vouwblad). Als er geen Consumer Care Centre in uw land is, ga dan naar uw Philips-dealer.

Norsk

Gratulerer med kjøpet, og velkommen til Philips! Hvis du vil dra full nytte av støtten som Philips tilbyr, kan du registrere produktet ditt på www.philips.com/welcome.

1 Viktig

Les denne brukerveiledningen nøye før du bruker apparatet, og ta vare på den for senere referanse.
- ADVARSEL: Ikke bruk dette apparatet nær vann.
- Når du bruker apparatet på badet, må du koble det fra etter bruk. Nærheten til vann utgjør en risiko, selv når apparatet er slått av.
- ADVARSEL: Ikke bruk apparatet nær badekar, dusjer, håndvasker eller andre elementer som inneholder vann.
- Koble alltid fra apparatet etter bruk.
- Hvis nettledningen er ødelagt, må den skiftes ut av et servicesenter eller lignende kvalifisert personell for å unngå farlige situasjoner.
- Dette apparatet kan brukes av barn over åtte år og av personer med nedsatt sanseevne eller fysisk eller psykisk funksjonsevne, eller personer med manglende erfaring eller kunnskap, dersom de får instruksjoner om sikker bruk av apparatet eller tilsyn som sikrer sikker bruk, og hvis de er klar over risikoen. Barn må være under tilsyn og ikke leke med apparatet. Barn skal ikke utføre rengjøring eller vedlikehold uten tilsyn.
- Hvis du vil ha ekstra beskyttelse, råder vi deg til å installere en lekkasjestrømsenhet (RCD) i den elektriske kretsen som forsyner badet. Denne enheten må ha et spenningsnivå for reststrøm som ikke er høyere enn 30 mA. Be installatøren om råd.
- Før du kobler til apparatet, må du kontrollere at spenningen som er angitt på apparatet, stemmer med den lokale nettspenningen.
- Ikke bruk apparatet til noe annet formål enn det som beskrives i denne veiledningen.
- Når apparatet er koblet til strømmen, må du aldri la det stå uten tilsyn.
- Ikke bruk tilbehør eller deler fra andre produsenter eller som Philips ikke spesifikt anbefaler. Hvis du bruker slikt tilbehør eller slike deler, blir garantien ugyldig.
- Ikke surr ledningen rundt apparatet.
- Vent til apparatet er avkjølt før du legger det vekk.
- Vær forsiktig når du bruker apparatet, siden det kan være varmt. Bare hold i håndtaket ettersom andre deler kan være varme, og unngå kontakt med huden.
- Sett alltid apparatet på en varmebestandig, stabil og jevn overflate. Det varme krøllkammeret må aldri komme borti overflaten eller annet brennbart materiale.
- Unngå at strømledningen kommer i kontakt med de varme delene av apparatet.
- Hold apparatet unna brennbare gjenstander og brennbart materiale når det er slått på.
- Ikke dekk apparatet til med noe (for eksempel et håndkle eller klesplagg) når det er varmt.
- Apparatet skal bare brukes på tørt hår. Ikke bruk apparatet med våte hender.
- Varmeplatene har et belegg. Dette belegget kan kanskje slites sakte vekk over tid. Dette påvirker ikke ytelsen til apparatet.
- Hvis apparatet brukes på farget hår, kan sylinderen bli flekkete.
- Ikke bruk apparatet på kunstig hår.
- Ta alltid med apparatet til et servicesenter som er autorisert av Philips, for undersøkelse eller reparasjon. Reparasjoner som er utført av ukvalifiserte personer, kan skape svært farlige situasjoner for brukeren.
- Ikke stikk metallgjenstander inn i åpningene for å unngå elektrisk støt.
- Ikke trekk i nettledningen etter bruk. Hold alltid i støpselet når du trekker ut ledningen til apparatet.
- Du må aldri åpne apparatet. Det kan forårsake elektrisk støt.
- Fare for brannskader. Hold apparatet utilgjengelig fra små barn, spesielt under bruk og avkjøling.

Elektromagnetiske felt (EMF)

Dette Philipsapparatet overholder alle aktuelle standarder og forskrifter for eksponering for elektromagnetiske felt.

Resirkulering

- Dette symbolet betyr at dette produktet ikke skal kasseres som restavfall (2012/19/EU).
- Følg nasjonale regler for egen innsamling av elektriske og elektroniske produkter. Hvis du kaster produktet på riktig måte, bidrar du til å forhindre negative konsekvenser for helse og miljø.

2 Introduksjon

27 varianter av fantastiske krøller
- Finn din stil fra naturlige til definerte krøller med 27 krøllkombinasjoner (tre tidsinnstillinger, tre temperaturinnstillinger og tre krøllretninger). De ulike innstillingene for krøllretning, temperatur og tid kan brukes i forskjellige kombinasjoner, slik at du oppnår ønsket utseende hver eneste gang.
- Med de tre temperaturinnstillingene (170° C–190 °C–210 °C) og de tre tidsinnstillingene (8 sek.–10 sek.–12 sek.) kan du oppnå flotte resultater med alt fra løse til tette krøller på en rekke hårtyper. For eksempel kan du bruke den høye temperaturinnstillingen med ekstra lang krølletid til å forme tette krøller. Dette er ideelt for tykt hår. Den lave temperaturinnstillingen kombinert med en kortere krølletid er optimalt for hår som trenger ekstra beskyttelse.
- Tre justerbare krøllretninger (høyre, venstre og vekslende) gir deg mer kreativitet under krøllingen. Høyrekrøller og venstrekrøller – slik at du kan krølle hver side med perfekt symmetri – eller vekslende krølling for en blanding av høyre- og venstrekrøller, noe som gir en mer naturlig frisyre.

3 Oversikt

① **Krøllsylinder**
② **Fordypningsområde**
③ **Krøllkammer**
④ **Krøllknapp**
⑤ **Bryter for krøllretning**
⑥ **Tidsinnstilling for krølling**
⑦ **Temperaturinnstilling for krølling**
⑧ **Strømindikator**
⑨ **Av/på-knapp**
⑩ **Hengeløkke**
⑪ **Tilbehør for rengjøring av sylinder**
⑫ **Ionisk uttak**
⑬ *Sense IQ* **logo**

4 Krølle håret

Slik bruker du apparatet:
1 Koble støpselet til en stikkontakt.
2 Trykk på av/på-knappen (⑨) for å slå på apparatet.
↳ Den blinkende på-lampen (⑧) indikerer at apparatet varmes opp. Apparatet er klart til bruk når lampen lyser kontinuerlig.
↳ Når apparatet er slått på, utløses det ioner automatisk hele tiden, noe som reduserer krus og gir håret mer glans.
↳ *Sense IQ* aktiveres automatisk og registrerer temperaturen til håret ditt. Den vil justere temperaturen for å forhindre at håret ditt blir overopphetet.
3 Velg ønsket krølletid (⑥) og temperaturinnstilling (⑦) i henhold til tabellen nedenfor.

Hårstil	Bølgete krøller	Løse krøller	Harde krøller
Temperaturinnstilling	170°C	190°C	210°C
Krølletid innstilling	8 sek	10 sek	12 sek

4 Velg ønsket krøllretning (⑤) i henhold til tabellen nedenfor.

	Venstre	Vekslende	Høyre

5 Start med en hårlokk med en bredde på 2-3 cm.
6 (fig.1) Hold apparatet loddrett. Tvinn håret ÉN GANG og hold forsiktig på det, slik at håret ikke faller ut av krøllkammeret for å enkelt legge hårlokken i krøllkammeret. Sørg for at hårlokken plasseres på fordypningsområdet (②) i krøllkammeret.
7 TRYKK PÅ og HOLD INNE krøllknappen kontinuerlig (④). Hårlokken krølles automatisk i krøllkammeret.
↳ Når håret har blitt krøllet riktig i krøllkammeret, begynner apparatet å pipe regelmessig. Hvis du ikke hører noen pipetone, og håret ikke blir krøllet i krøllkammeret, tar du ut hårlokken og legger den inn på nytt.
8 Når du hører kontinuerlige pipelyder, kan du slippe krøllknappen. Slipp ut håret rolig og forsiktig.
9 Gjenta trinnene 5-8 for å frisere resten av håret.

5 Tips og triks

- **Hvis du vil ha konsekvente resultater, må du unngå at håret skiller seg på begge sider av sylinderen samtidig.**
- Gre håret grundig. Kontroller at håret ikke er flokete før du begynner å krølle.
- Del håret inn i mindre deler. Hold alt annet hår unna åpningen til krøllkammeret.
- Pass på at det ikke er noen løse hårstrå i nærheten av åpningen til krøllkammeret.
- Plasser håret på fordypningsområdet (②) til krøllkammeret, og bruk konturene på åpningen til å lede håret inn i kammeret.
- Bruk mindre hårlokker hvis du har langt hår for å få mer definerte krøller.
- Ikke legg for mye hår i krøllkammeret for å unngå at håret roteres for mye. Sørg også for at håret er nær fordypningsområdet, (②) og at håret holdes stramt.

Merknader:
- Trykk på og hold inne krøllknappen til du hører de vedvarende pipelydene. Hvis du løfter fingeren fra krøllknappen før den siste lydvarslingen, må du IKKE trykke på knappen igjen. Fjern håret og begynn på nytt.
- Apparatet oppfatter hvis håret setter seg fast, og varsler deg med et langt pip. Apparatet slås automatisk av for å beskytte håret mot varmeskade. Frigjør håret, og slå på enheten før du krøller det igjen.
- Det kan komme damp fra apparatet under bruk på grunn av spraymiddel eller andre våte varer som fordamper. Produktet er fortsatt trygt å bruke på håret.
- Sylinderen (①) er varm. Unngå å ta på den.

Merk: Apparatet har en automatisk av-funksjon. Det slås automatisk av etter 60 minutter uten bruk.

6 Etter bruk

1 Slå apparatet av, og trekk ut støpselet fra stikkontakten.
2 Sett det på en varmebestandig overflate, og la krøllkammeret bli avkjølt.
3 Oppbevar det på et trygt og tørt sted, uten støv. Du kan også henge det i hengeløkken (⑩).

Rengjøring og vedlikehold:
- Sørg for at apparatet er slått av og avkjølt før du bruker tilbehøret for rengjøring.
- Rengjør utsiden av apparatet med en fuktig klut.
- (Fig. 3) Sett tilbehøret for rengjøring av sylinderen (⑪) i krøllkammeret. Skyv rengjøringstilbehøret opp og ned gjentatte ganger for å fjerne hårrester.
- Hvis du vil vaske rengjøringstilbehøret, skyller du det under rennende vann. La det tørke helt før du bruker det igjen.

7 Garanti og service

Hvis du trenger informasjon, f.eks. om utskifting av tilbehør eller hvis det har oppstått problemer, kan du besøke webområdet til www.philips.com/support eller ta kontakt med Philips' kundestøtte der du bor (du finner telefonnummeret i garantiheftet). Hvis det ikke er noen forbrukerstøtte der du bor, kan du gå til den lokale Philips-forhandleren.

PHILIPS

BHB886

Specifications are subject to change without notice
© 2022 Koninklijke Philips N.V.
All rights reserved.

3000.068.5998.4 (19/10/2022)

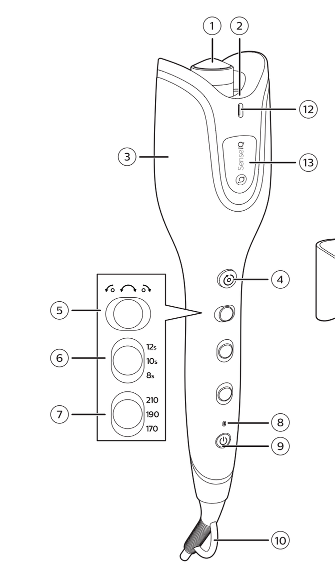

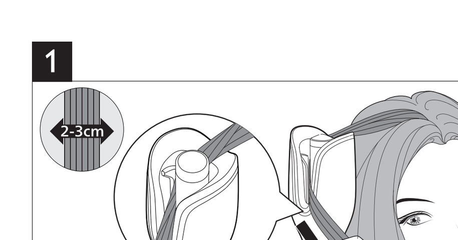

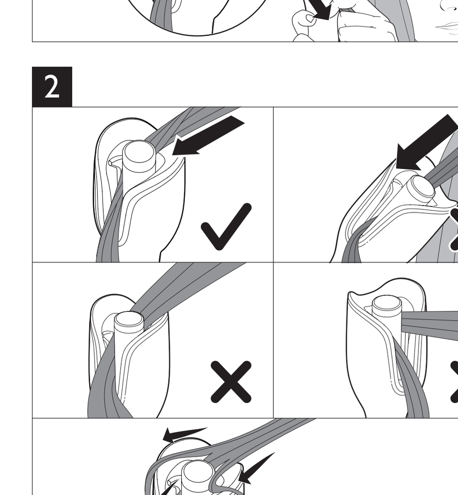

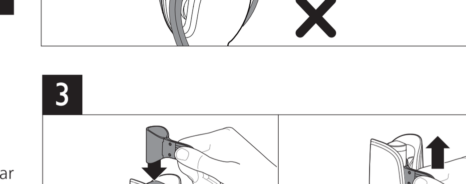

Português

Parabéns pela compra do seu produto e bem-vindo à Philips! Para tirar o máximo partido da assistência oferecida pela Philips, registe o seu produto em: www.philips.com/welcome.

1 Importante

Leia cuidadosamente este manual do utilizador antes de utilizar o aparelho e guarde-o para consultas futuras.

- AVISO: não utilize este aparelho perto de água.
- Quando o aparelho for utilizado numa casa de banho, desligue-o da corrente após a utilização, uma vez que a presença de água apresenta riscos, mesmo com o aparelho desligado.
- AVISO: não utilize este aparelho perto de banheiras, chuveiros, lavatórios ou outros recipientes que contenham água.
- Desligue sempre da corrente após cada utilização.
- Se o cabo de alimentação estiver danificado, deve ser sempre substituído por um centro de assistência autorizado ou por uma pessoa com qualificação semelhante para evitar perigos.
- Este aparelho pode ser utilizado por crianças com idade igual ou superior a 8 anos e por pessoas com capacidades físicas, sensoriais ou mentais reduzidas, ou com falta de experiência e conhecimento, caso sejam supervisionadas ou lhes tenham sido dadas instruções relativas à utilização segura do aparelho e se tiverem sido alertadas para os perigos envolvidos. As crianças devem ser supervisionadas para não brincarem com o aparelho. A limpeza e a manutenção pelo utilizador não podem ser efetuadas por crianças sem supervisão.
- Para maior segurança, aconselhamos a instalação de um dispositivo de corrente residual (disjuntor) no circuito elétrico que abastece a casa de banho. Este disjuntor deve ter uma corrente residual nominal não superior a 30 mA. Aconselhe-se com o seu eletricista.
- Antes de ligar o aparelho, certifique-se de que a tensão indicada no mesmo corresponde à tensão do local onde está a utilizá-lo.
- Não utilize o aparelho para outro fim que não o descrito neste manual.
- Nunca deixe o aparelho sem vigilância quando estiver ligado à corrente.
- Nunca utilize quaisquer acessórios ou peças de outros fabricantes ou que a Philips não tenha especificamente recomendado. Se utilizar tais acessórios ou peças, a garantia perderá a validade.
- Não enrole o cabo de alimentação à volta do aparelho.
- Aguarde que o aparelho arrefeça antes de o guardar.
- Tenha muito cuidado ao utilizar o aparelho, pois este pode estar quente. Segure apenas pela pega, visto que as outras peças poderão estar quentes, e evite o contacto com a pele.
- Coloque sempre o aparelho numa superfície plana, estável e resistente ao calor. A câmara de encaracolamento quente nunca deve tocar na superfície nem noutros materiais inflamáveis.
- Evite que o cabo de alimentação entre em contacto com as partes quentes do aparelho.
- Mantenha o aparelho afastado de objetos e materiais inflamáveis quando estiver ligado.
- Nunca cubra o aparelho (p. ex., com toalhas ou roupa) quando estiver quente.
- Utilize apenas o aparelho sobre cabelos secos. Não utilize o aparelho com as mãos molhadas.
- As placas de aquecimento têm um revestimento. Este revestimento poderá desgastar-se com o passar do tempo. No entanto, isto não afecta o desempenho do aparelho.
- Se o aparelho for utilizado em cabelos pintados, o modelador pode ficar manchado.
- Não utilize o aparelho em cabelo artificial.
- Leve sempre o aparelho a um centro de assistência autorizado da Philips para verificação ou reparação. Reparações efetuadas por pessoas não qualificadas poderiam provocar uma situação extremamente perigosa para o utilizador.
- Não introduza objetos metálicos em nenhuma abertura para evitar choques elétricos.
- Não puxe o cabo de alimentação após a utilização. Desligue o aparelho segurando sempre na ficha.
- Nunca quebre o aparelho para evitar choques elétricos.
- Risco de queimaduras. Mantenha o aparelho fora do alcance das crianças pequenas, particularmente durante a utilização e o arrefecimento.

Campos eletromagnéticos (CEM)

Este aparelho Philips cumpre todas as normas e regulamentos aplicáveis relativos à exposição a campos eletromagnéticos.

Reciclagem

- Este símbolo significa que este produto não deve ser eliminado juntamente com os resíduos domésticos comuns (2012/19/UE).
- Siga as normas do seu país para a recolha seletiva de produtos elétricos e eletrónicos. A eliminação correta ajuda a evitar consequências prejudiciais para o meio ambiente e para a saúde pública.

2 Introdução

27 tipos de caracóis fabulosos

- Descubra o seu estilo com caracóis naturais ou definidos através de 27 combinações de encaracolamento (3 regulações do temporizador x 3 regulações de temperatura x 3 direções de encaracolamento). As várias regulações da direção de encaracolamento, da temperatura e do tempo podem ser usadas em diferentes combinações para obter sempre o penteado que pretende.
- As 3 regulações de temperatura (170 °C-190 °C-210 °C) e as 3 regulações do temporizador (8 s.-10 s.-12 s.) ajudam-no a obter ótimos resultados com caracóis soltos ou caracóis estreitos em diferentes tipos de cabelo. Por exemplo, a regulação de alta temperatura com tempo de encaracolamento extra modela caracóis estreitos – ideais para cabelo mais grosso. A regulação de baixa temperatura combinada com o tempo de encaracolamento mais curto é ótimo para cabelo que necessita de proteção extra.
- As 3 direções de encaracolamento ajustáveis (esquerda, direita e alternada) proporcionam uma maior criatividade à sua rotina de encaracolamento. Caracóis para a direita, caracóis para a esquerda – para poder encaracolar cada um dos lados numa simetria perfeita – ou caracóis de direção alternada para uma combinação de caracóis para a direita e a esquerda proporcionando um estilo totalmente natural.

3 Visão geral

① **Modelador de encaracolamento**
② **Concavidade**
③ **Câmara de encaracolamento**
④ **Botão de encaracolamento**
⑤ **Seletor da direção de encaracolamento**
⑥ **Regulação do tempo de encaracolamento**
⑦ **Regulação da temperatura de encaracolamento**
⑧ **Indicador ligar/desligar**
⑨ **Botão ligar/desligar**
⑩ **Argola de suspensão**
⑪ **Acessório de limpeza do modelador**
⑫ **Saída de iões**
⑬ **logótipo** *Sense*IQ

4 Encaracolar o cabelo

Como usar:

1 Ligue a ficha a uma tomada de corrente elétrica.
2 Prima o botão ligar/desligar ⏻ (⑨) para ligar o aparelho.
↳ O tempo de aquecimento é indicado pelo indicador de alimentação intermitente (⑧). O aparelho está pronto a usar quando o indicador permanece continuamente aceso.
↳ Quando o aparelho é ligado, são libertados iões de forma automática e contínua, reduzindo o frisado e proporcionando um brilho adicional.
↳ O *Sense*IQ é ativado automaticamente e deteta a temperatura do seu cabelo. Ajusta a temperatura produzida para evitar o sobreaquecimento.
3 Selecione o tempo de encaracolamento pretendido (⑥) e a regulação da temperatura (⑦) de acordo com a tabela abaixo.

Penteado	Ondas	Caracóis soltos	Caracóis apertados
Regulação da temperatura	170 °C	190 °C	210 °C
Regulação de tempo de encaracolamento	8 seg.	10 seg.	12 seg.

4 Selecione a direção de encaracolamento pretendida (⑤) de acordo com a tabela abaixo.

	Esquerda	Alternada	Direita

5 Comece com uma madeixa com 2-3 cm de largura.
6 (Fig. 1) Segure o aparelho na vertical. Para inserir facilmente a madeixa de cabelo na câmara de encaracolamento, torça o cabelo UMA VEZ e segure-o com delicadeza para que o cabelo não saia da câmara de encaracolamento. Assegure-se que a madeixa de cabelo está colocada na concavidade (②) da câmara de encaracolamento.
7 Mantenha o botão de encaracolamento ⦾ (④) PREMIDO. A madeixa de cabelo é encaracolada automaticamente na câmara de encaracolamento.
↳ Quando o cabelo estiver corretamente encaracolado na câmara de encaracolamento, ouvirá um sinal sonoro a intervalos regulares. Se não ouvir sinais sonoros e o cabelo continuar a não ser encaracolado na câmara de encaracolamento, retire a madeixa de cabelo e tente inseri-la novamente.
8 Quando ouvir sinais sonoros contínuos, retire o dedo do botão de encaracolamento. Deixe sair o cabelo de forma lenta e delicada.
9 Repita os passos 5 a 8 para modelar o resto do cabelo.

5 Dicas e sugestões

- **Para um resultado consistente, evite ter o cabelo dividido de ambos os lados do modelador em simultâneo.**
- Penteie o cabelo cuidadosamente. Assegure-se de que não tem cabelo emaranhado antes de encaracolar.
- Separe o cabelo em madeixas. Mantenha todo o cabelo que não está a modelar afastado da abertura da câmara de encaracolamento.
- Assegure-se de que não tem madeixas despenteadas nem soltas próximas da abertura da câmara de encaracolamento.
- Coloque o cabelo na concavidade (②) da câmara de encaracolamento e utilize os contornos da abertura para orientar o cabelo para dentro da câmara.
- Utilize uma quantidade menor de cabelo nas madeixas para cabelos mais compridos e/ou para obter caracóis mais definidos.
- Para evitar uma rotação excessiva do cabelo, evite colocar demasiado cabelo na câmara de encaracolamento. Assegure-se de que o cabelo está em contacto com a concavidade (②) e de que é mantido esticado.

Observações:

- Mantenha o botão de encaracolamento premido até ouvir um aviso sonoro contínuo. Se retirar os dedos do botão de encaracolamento antes das indicações sonoras finais, NÃO volte a premi-lo. Retire e cabelo e recomece.
- O aparelho identifica de forma inteligente quando o cabelo está extremamente preso e alerta-o com um sinal sonoro longo. Para proteger o seu cabelo contra danos devido ao calor, o aparelho desligar-se-á automaticamente. Liberte o seu cabelo e ligue o dispositivo antes de voltar a encaracolar.
- Pode ser observada a libertação de algum vapor durante a utilização devido à evaporação de sprays ou outros produtos húmidos. A utilização do produto continua a ser segura para o cabelo.
- O modelador (①) está quente. Evite tocar-lhe.

Nota: o aparelho tem uma função de desativação automática. Este desliga-se automaticamente após 60 minutos sem ser usado.

6 Após a utilização

1 Desligue o aparelho e retire a ficha da corrente.
2 Coloque-o numa superfície resistente ao calor até a câmara de encaracolamento arrefecer.
3 Guarde-o num local seguro, seco e sem pó. Também pode pendurá-lo pela argola de suspensão (⑩).

Limpeza e manutenção:

- Assegure-se de que o aparelho está desligado e de que arrefeceu antes de utilizar o acessório de limpeza.
- Limpe a superfície do aparelho com um pano húmido.
- (Fig. 3) Insira o acessório de limpeza do modelador (⑪) na câmara de encaracolamento. Deslize o acessório de limpeza repetidamente para cima e para baixo para eliminar os resíduos.
- Para limpar o acessório de limpeza, lave-o em água corrente e deixe-o secar completamente antes de o voltar a utilizar.

7 Garantia e assistência

Caso necessite de informações, p. ex. sobre a substituição de um acessório, ou tenha algum problema, visite o Web site da Philips em www.philips.com/support ou contacte o Centro de Apoio ao Cliente da Philips do seu país (o número de telefone encontra-se no folheto de garantia mundial). Se não existir um Centro de Assistência ao Cliente no seu país, dirija-se ao representante local da Philips.

Svenska

Vi tycker att det är roligt att du har köpt en Philips-produkt! Genom att registrera din produkt på www.philips.com/welcome kan du dra nytta av Philips support.

1 Viktigt!

Läs användarhandboken noggrant innan du använder apparaten och spara den för framtida bruk.

- VARNING: Använd inte apparaten i närheten av vatten.
- Om du använder apparaten i ett badrum måste du dra ut kontakten efter användning. Närhet till vatten utgör en fara, även när apparaten är avstängd.
- VARNING: Använd inte apparaten i närheten av badkar, duschar, behållare eller kärl som innehåller vatten.
- Dra alltid ut nätsladden efter användning.
- Om nätsladden är skadad måste den bytas ut av ett serviceombud eller av liknande behöriga personer för att undvika olyckor.
- Den här apparaten kan användas av barn från 8 års ålder, personer med olika funktionshinder samt av personer som inte har kunskap om apparaten såvida det sker under tillsyn eller om de har informerats om hur apparaten används på ett säkert sätt och de eventuella medförda riskerna. Små barn ska övervakas så att de inte kan leka med apparaten. Barn får inte rengöra eller underhålla apparaten utan överinseende av en vuxen.
- Av säkerhetsskäl rekommenderar vi även att du installerar en jordfelsbrytare för den krets som strömförsörjer badrummet. Jordfelsbrytaren måste ha en brytströmstyrka som inte överstiger 30 mA. Kontakta en behörig elektriker för mer information.
- Innan du ansluter apparaten kontrollerar du att spänningen som anges på apparaten motsvarar den lokala nätspänningen.
- Använd inte apparaten för något annat ändamål än vad som beskrivs i den här användarhandboken.
- Lämna aldrig apparaten obevakad när den är ansluten till elnätet.
- Använd aldrig tillbehör eller delar från andra tillverkare, eller delar som inte uttryckligen har rekommenderats av Philips. Om du använder sådana tillbehör eller delar gäller inte garantin.
- Linda inte nätsladden runt apparaten.
- Vänta tills apparaten har svalnat innan du lägger undan den.
- Var försiktig när du använder apparaten, eftersom den kan vara varm. Håll endast i handtaget eftersom andra delar kan vara varma, och undvik kontakt med huden.
- Ställ alltid apparaten på en värmetålig, stabil och plan yta. Den heta lockkammaren ska aldrig beröra ytan eller annat brännbart material.
- Undvik att nätsladden kommer i kontakt med apparatens varma delar.
- Håll apparaten borta från brandfarliga föremål och material när den är påslagen.
- Täck aldrig över apparaten med något (t.ex. en handduk) när den är varm.
- Apparaten får endast användas på torrt hår. Använd inte apparaten med våta händer.
- Värmeplattorna har beläggning. Beläggningen kan nötas bort efter längre tids användning. Det påverkar dock inte produktens prestanda.
- Om du använder apparaten på färgat hår kan det bli fläckar på kolven.
- Använd inte apparaten på konstgjort hår.
- Lämna alltid in apparaten till ett serviceombud auktoriserat av Philips för undersökning och reparation. Reparation som görs av en okvalificerad person kan innebära en ytterst riskfylld situation för användaren.
- För inte in metallföremål i öppningarna, då finns det risk för elektriska stötar.
- Dra inte i nätsladden efter användning. Koppla alltid från apparaten genom att hålla i kontakten.
- Undvik elektriska stötar genom att inte ha sönder apparaten.
- Risk för brännskador. Förvara apparaten utom räckhåll från små barn, särskilt vid användning och avkylning.

Elektromagnetiska fält (EMF)

Den här Philips-produkten uppfyller alla tillämpliga standarder och regler gällande exponering av elektromagnetiska fält.

Återvinning

- Den här symbolen betyder att produkten inte ska slängas bland hushållssoporna (2012/19/EU).
- Följ de regler som gäller i ditt land för återvinning av elektriska och elektroniska produkter. Genom att kassera gamla produkter på rätt sätt kan du bidra till att förhindra negativ påverkan på miljö och hälsa.

2 Introduktion

27 varianter av fantastiska lockar

- Lek med ditt utseende med de 27 lockkombinationerna som erbjuder alltifrån naturliga till definierade lockar (tre timerinställningar x tre temperaturinställningar x tre lockriktningar). Du kan använda de olika lockriktningarna samt temperatur- och tidsinställningarna i olika kombinationer för att uppnå önskat utseende varje gång.
- Tre temperaturinställningar (170–190–210 °C) och tre timerinställningar (8–10–12 s) hjälper dig att uppnå fantastiska resultat från lösa till fasta lockar på olika hårtyper. Till exempel ger den höga temperaturinställningen med extra locktid fastare lockar – perfekt för tjockare hår. Inställningen för låg temperatur i kombination med kortare locktid är optimal för hår som behöver extra hårvård.
- Tre justerbara lockriktningar (vänster, höger och växelvis) gör lockningen kreativare. Lockar åt höger, lockar åt vänster – så att du kan locka varje sida i perfekt symmetri – eller så kan lockarna blandas på höger och vänster sida för en helt naturlig look.

3 Översikt

① **Lockkolv**
② **Fördjupning**
③ **Lockkammare**
④ **Lockknapp**
⑤ **Lockriktningsbrytare**
⑥ **Locktidsinställning**
⑦ **Locktemperaturinställning**
⑧ **Strömindikator**
⑨ **På/av-knapp**
⑩ **Upphängningsögla**
⑪ **Tillbehör för kolvrengöring**
⑫ **Jonutsläpp**
⑬ *Sense*IQ**-logotyp**

4 Locka håret

Så här använder du apparaten:

1 Sätt i kontakten i ett eluttag.
2 Slå på apparaten genom att trycka på på/av-knappen ⏻ (⑨).
↳ Uppvärmningstiden anges av den blinkande strömindikatorn (⑧). Apparaten är klar att användas när indikatorn lyser med ett fast sken.
↳ När apparaten slås på avges joner automatiskt och kontinuerligt för att minska krullighet och ge extra glans.
↳ *Sense*IQ aktiveras automatiskt och känner av hårets temperatur. Den justerar temperaturen för att förhindra att håret blir för varmt.
3 Välj önskad locktid (⑥) och temperaturinställning (⑦) enligt tabellen nedan.

Frisyr	Vågiga lockar	Lösa lockar	Fasta lockar
Temperaturinställning	170°C	190°C	210°C
Locktid inställning	8 s	10 s	12 s

4 Välj önskad lockriktning (⑤) enligt tabellen nedan.

	Vänster	Växla	Höger

5 Börja med en hårslinga som är 2–3 cm tjock.
6 (Bild 1) Håll apparaten lodrätt. För att det ska gå lätt att sätta in en hårslinga i lockkammaren ska du vrida håret en gång och hålla i det försiktigt så att håret inte faller ut ur lockkammaren. Kontrollera att hårslingan placeras i fördjupningen (②) i lockkammaren.
7 Håll hela tiden in lockknappen ⦾ (④). Hårslingan lockas automatiskt i lockkammaren.
↳ När håret har lockats i lockkammaren hör du ett pipljud med regelbundna intervaller. Om du inte hör något pipljud och håret fortfarande inte har lockats i lockkammaren tar du ut hårslingan och provar att sätta in den igen.
8 När du hör kontinuerliga pipljud, släpper du fingret från lockknappen. Ta ut håret långsamt och försiktigt.
9 Upprepa steg 5–8 för att locka resten av håret.

5 Tips

- **För bibehållet resultat, ska du undvika att ha håret uppdelat på båda sidor om kolven samtidigt.**
- Kamma igenom håret noggrant. Se till att det inte finns några tovor innan du lockar.
- Dela upp håret i sektioner. Håll undan allt hår som inte lockas från lockkammarens öppning.
- Se till att inga hårstrån eller lösa slingor är i närheten av lockkammarens öppning.
- Placera hår i fördjupningen (②) i lockkammaren och använd öppningens konturer för att leda håret in i kammaren.
- Använd en mindre mängd hår om håret är långt och/eller om du vill ha mer definierade lockar.
- För att förhindra att håret snurras, undvik att ha för mycket hår i lockkammaren. Se även till att håret vidrör fördjupningen (②) och att håret är utsträckt.

Kommentarer:

- Håll lockknappen intryckt tills du hör ett kontinuerligt pipljud. Om du tar bort fingrarna från lockknappen innan slutljudet hörs ska du INTE trycka igen. Ta bort håret och börja om.
- Apparaten identifierar när håret har fastnat ordentligt och varnar med ett långt klickljud. Apparaten stängs automatiskt av för att skydda håret från värmeskador. Ta ur håret och slå på enheten innan du lockar igen.
- En del ånga kan skapas under användning på grund av spray eller någon annan våt produkt som avdunstar. Produkten är fortfarande säker att använda på håret.
- Kolven (①) är varm. Undvik att röra vid den.

Obs! Apparaten har en automatisk avstängningsfunktion. Den stängs av automatiskt om den inte används på 60 minuter.

6 Efter användning

1 Stäng av apparaten och dra ur nätsladden.
2 Placera den på en värmetålig yta tills lockkammaren har svalnat.
3 Förvara den på en säker, torr och dammfri plats. Du kan också hänga upp den i upphängningsöglan (⑩).

Rengöring och underhåll:

- Se till att apparaten är avstängd och att den har svalnat innan du använder rengöringstillbehöret.
- Rengör apparatens utsida med en fuktig trasa.
- (Bild 3) Sätt i tillbehöret för kolvrengöring (⑪) i lockkammaren. Skjut in rengöringstillbehöret upp och ner flera gånger för att ta bort rester.
- Rengör rengöringstillbehöret genom att tvätta det under rinnande vatten och låt det torka helt innan du använder det igen.

7 Garanti och service

Om du behöver information, t.ex. om utbyte av ett tillbehör, eller har problem kan du besöka Philips webbplats på www.philips.com/support eller kontakta Philips kundtjänst i ditt land (telefonnumret finns i garantibroschyren). Om det inte finns någon kundtjänst i ditt land kan du vända dig till din lokala Philips-återförsäljare.

Türkçe

Bu ürünü satın aldığınız için teşekkür ederiz; Philips'e hoş geldiniz! Philips'in sunduğu destekten tam olarak yararlanmak için ürününüzü www.philips.com/welcome adresi üzerinden kaydettirin.

1 Önemli

Cihazı kullanmadan önce bu kullanım kılavuzunu dikkatle okuyun ve daha sonra yeniden başvurmak üzere saklayın.

- UYARI: Bu cihazı su yakınında kullanmayın.
- Yakında su bulunması, cihaz kapalı bile olsa tehlike oluşturacağından, cihazı banyoda kullandıktan sonra cihazın fişini prizden çekin.
- UYARI: Bu cihazı banyo küvetlerinin, duşların, lavaboların ve suyla dolu başka kapların yakınında çalıştırmayın.
- Her kullanımdan sonra cihazın fişini mutlaka çekin.
- Elektrik kablosu hasarlıysa bir tehlike oluşmasını önlemek için kablonun mutlaka bir servis merkezi veya benzeri yetkili kişiler tarafından değiştirilmesini sağlayın.
- Bu cihazın 8 yaşın üzerindeki çocuklar ve fiziksel, duyumsal ya da zihinsel becerileri gelişmemiş veya bilgi ve tecrübe açısından eksik kişiler tarafından kullanımı sadece bu kişilerin denetiminden sorumlu kişilerin bulunması veya güvenli kullanım talimatlarının bu kişilere sağlanması ve olası tehlikelerin anlatılması durumunda mümkündür. Çocukların cihazla oynamasına izin verilmemelidir. Temizleme ve kullanıcı bakımı, denetim altında olmayan çocuklar tarafından yapılmamalıdır.
- Ek koruma için banyonun elektrik devresine bir rezidüel akım koruma cihazı (RCD) takmanızı tavsiye ederiz. Bu rezidüel akım koruma cihazının rezidüel çalışma akımı değeri 30 mA'dan yüksek olmamalıdır. Kurulumu yapan kişiye danışın.
- Cihazı bağlamadan önce, cihaz üzerinde belirtilen gerilim değerinin yerel şebeke gerilimiyle aynı olduğundan emin olun.
- Cihazı bu kılavuzda açıklanan amacı dışında başka herhangi bir amaç için kullanmayın.
- Güce bağlıyken cihazı hiçbir zaman gözetimsiz bırakmayın.
- Başka üreticilere ait olan veya Philips tarafından özellikle tavsiye edilmeyen aksesuarlar ve parçaları kesinlikle kullanmayın. Bu tür aksesuarlar veya parçalar kullanırsanız garantiniz geçerliliğini yitirir.
- Elektrik kablosunu cihazın etrafına sarmayın.
- Cihazı kaldırmadan önce soğumasını bekleyin.
- Cihaz aşırı derecede ısınabileceğinden kullanırken çok dikkatli olun. Diğer parçalar ısınabileceğinden cihazı sadece sapından tutun ve ciltle temasını engelleyin.
- Cihazı mutlaka ısıya dayanıklı, düz bir yüzey üzerine yerleştirin. Sıcak bukle yuvası kesinlikle yüzeyle veya diğer alev alabilir malzemelerle temas etmemelidir.
- Elektrik kablosunun cihazın ısınan bölümlerine temas etmesini önleyin.
- Cihazı çalışırken yanıcı maddelerden uzak tutun.
- Cihaz sıcakken üzerini havlu veya bez gibi kumaşlarla örtmeyin.
- Cihazı sadece kuru saçta kullanın. Cihazı ıslak elle çalıştırmayın.
- Isıtma plakaları kaplamalıdır. Bu kaplama zaman içinde yavaşça yıpranabilir. Ancak bu durum cihazın performansını etkilemez.
- Cihaz boyalı saçlarla kullanıldığında bigudi lekelenebilir.
- Cihazı peruk üzerinde kullanmayın.
- Cihazı kontrol veya onarım için mutlaka yetkili bir Philips servis merkezine gönderin. Onarımın yetkili olmayan kişilerce yapılması kullanıcı için çok tehlikeli durumlara yol açabilir.
- Elektrik çarpması riski bulunduğundan açıklıklara metal cisimler sokmayın.
- Kullandıktan sonra güç kablosunu asılarak çekmeyin. Cihazı prizden çekerken mutlaka fişten tutarak çekin.
- Elektrik çarpmasını önlemek için cihazı asla kırmayın.
- Yanma tehlikesi. Özellikle kullanım ve soğuma esnasında olmak üzere cihazı çocuklardan uzak tutun.

Elektromanyetik alanlar (EMF)

Bu Philips cihazı, elektromanyetik alanlara maruz kalmaya ilişkin geçerli tüm standartlara ve düzenlemelere uygundur.

Geri dönüşüm

- Bu simge, ürünün normal evsel atıklarla birlikte atılmaması gerektiği anlamına gelir (2012/19/EU).
- Elektrikli ve elektronik ürünlerin ayrı olarak toplanması ile ilgili ülkenizin kurallarına uyun. Eski ürünlerin doğru şekilde atılması, çevre ve insan sağlığı üzerindeki olumsuz etkileri önlemeye yardımcı olur.

2 Giriş

27 farklı mükemmel bukle

- 27 bukle kombinasyonuyla doğal buklelerden ayrık buklelere kadar farklı görünümler keşfedin (3 zaman ayarı x 3 sıcaklık ayarı x 3 bukle yönü). Çeşitli bukle yönü, sıcaklık ve zaman ayarlarını farklı kombinasyonlar halinde kullanarak her defasında istediğiniz görünüme kavuşabilirsiniz.
- 3 sıcaklık ayarı (170°C-190°C-210°C) ve 3 zaman ayarı (8 sn-10 sn-12 sn) farklı saç tiplerinde gevşek buklelerden sıkı buklelere kadar mükemmel sonuçlar elde etmenize yardımcı olur. Örneğin, ekstra bukle süresiyle birlikte yüksek sıcaklık ayarı kullanırsanız bukleler daha sıkı olur. Kalın telli saçlar için idealdir. Kısa bukle süresiyle birlikte düşük ısı ayarının kullanılması, ekstra korumaya ihtiyaç duyan saçlar için idealdir.
- Ayarlanabilir 3 bukle yönü (sol, sağ ve değişimli) bukle rutininize daha fazla yaratıcılık katar. Sağa ve sola doğru buklelerle saçın her iki tarafını mükemmel simetriyle kıvırabilir veya değişimli bukleler sayesinde sağ ve sol tarafa dönük buklelerin karışımıyla tamamen doğal bir görünüm elde edebilirsiniz.

3 Genel bakış

① **Bukle maşası**
② **Oyuk alanı**
③ **Bukle yuvası**
④ **Bukle düğmesi**
⑤ **Bukle yönü düğmesi**
⑥ **Bukle oluşturma süresi ayarı**
⑦ **Bukle sıcaklığı ayarı**
⑧ **Güç açık göstergesi**
⑨ **Açma/kapama düğmesi**
⑩ **Asma kancası**
⑪ **Maşa temizleme aksesuarı**
⑫ **İyonik çıkış**
⑬ *Sense*IQ **logosu**

4 Saçınızı Bukle Yapma

Kullanım:

1 Fişi elektrik prizine takın.
2 Cihazı açmak için güç açık/kapalı düğmesine ⏻ (⑨) basın.
↳ Isınma süresi yanıp sönen güç açık göstergesi (⑧) ile gösterilir. Gösterge sabit olduğunda cihaz kullanıma hazırdır.
↳ Cihaz açık olduğunda otomatik olarak sürekli dağıtılan iyonlar, saçınıza ekstra parlaklık verir ve elektriklenmeyi azaltır.
↳ *Sense*IQ otomatik olarak etkinleşir ve saçınızın sıcaklığını algılar. Saçınızın aşırı ısınmasını önlemek için sıcaklığı ayarlar.
3 İstediğiniz bukle oluşturma süresini (⑥) ve sıcaklık ayarını (⑦) aşağıdaki tabloya göre seçin.

Saç Tarzı	Dalgalı bukleler	Gevşek bukleler	Küçük bukleler
Sıcaklık ayarları	170 °C	190 °C	210 °C
Bukle oluşturma süresi ayar	8 sn	10 sn	12 sn

4 Aşağıdaki tabloya göre istediğiniz bukle yönünü (⑤) seçin.

	Sol	Değişimli	Sağ

5 2-3 cm genişliğinde bir tutam saçla başlayın.
6 (Şek.1) Cihazı dikey şekilde tutun. Saç tutamını bukle yuvasına kolayca yerleştirmek için saçı BİR KEZ kıvırın ve tutamın bukle yuvasından düşmemesi için saçı nazikçe tutun. Saç tutamının bukle yuvasının oyuk alanına (②) yerleştirildiğinden emin olun.
7 Bukle düğmesine ⦾ (④) BASIN ve sürekli BASILI TUTUN. Saç tutamı bukle yuvasının içinde otomatik olarak bukle şeklini alır.
↳ Saç bukle yuvasında başarıyla kıvrıldığında düzenli aralıklarla bir uyarı sesi duyulur. Uyarı sesi duymazsanız ve saç hala bukle yuvasının içinde kıvrılmadıysa saç tutamını çıkarıp yeniden yerleştirmeyi deneyin.
8 Sürekli uyarı sesi duyduğunuzda parmağınızı bukle düğmesinden kaldırın. Saçı yavaş ve nazik bir şekilde çıkarın.
9 Saçınızın kalanı için 5-8 arası adımları tekrarlayın.

5 İpuçları ve Öneriler

- **Tutarlı sonuçlar için saçın aynı anda maşanın iki tarafında ayrılmasını önleyin.**
- Saçı baştan sona tarayın. Bukle yapmadan önce saçınızda dolaşma olmadığından emin olun.
- Saçınızı tutam tutam ayırın. Kalan saçı bukle yuvası açıklığından uzakta tutun.
- Bukle yuvası açıklığının yakınında dağınık veya açıkta saç olmadığından emin olun.
- Saçı bukle yuvasının oyuk alanına (②) yerleştirin ve saçı yuvaya yönlendirmek için açıklığın kenarlarını kullanın.
- Daha uzun saçlarda ve/veya daha belirgin bukleler elde etmek için daha az miktar saç kullanın.
- Saçın aşırı dönmesini önlemek için bukle yuvasına çok fazla saç yerleştirmekten kaçının. Ayrıca saçın oyuk alanına (②) değdiğinden ve gergin tutulduğundan emin olun.

Açıklamalar:

- Sürekli uyarı sesi duyana kadar bukle düğmesini basılı tutun. Sesli göstergeler duyulmadan önce parmağınızı bukle düğmesinden kaldırırsanız düğmeye tekrar BASMAYIN. Saçı çıkarın ve baştan başlayın.
- Cihaz çok fazla saç alındığını akıllı bir şekilde algılar ve uzun bir bip sesiyle uyarı verir. Saçın ısıdan zarar görmesini önlemek için cihaz otomatik olarak kapanır. Tekrar bukle yapmadan önce saçlarınızı serbest bırakıp cihazı açın.
- Sprey veya diğer ıslak ürünlerin buharlaşması nedeniyle kullanım sırasında biraz buhar çıktığı görülebilir. Ürünün bu şekilde saçta kullanılması güvenlidir.
- Maşa (①) çok sıcaktır. Dokunmaktan kaçının.

Not: Bu cihazda bir otomatik kapanma fonksiyonu vardır. 60 dakika boyunca kullanılmadığında otomatik olarak kapanır.

6 Kullanım Sonrası

1 Cihazı kapatıp fişi prizden çekin.
2 Bukle yuvası soğuyana kadar cihazı ısıya dayanıklı bir yüzeye koyun.
3 Güvenli, kuru ve tozsuz bir yerde saklayın. Ayrıca asma kancasından (⑩) asarak da saklayabilirsiniz.

Temizlik ve Bakım:

- Temizleme aksesuarını kullanmadan önce cihazın kapatıldığından ve soğuduğundan emin olun.
- Cihazın dış kısmını nemli bir bezle temizleyin.
- (Şek.3) Maşa temizleme aksesuarını (⑪) bukle yuvasına yerleştirin. Kalıntıları yok etmek için temizleme aksesuarını sürekli yukarı ve aşağı kaydırın.
- Temizleme aksesuarını temizlemek için musluk suyu altında yıkayın ve yeniden kullanmadan önce tamamen kuruyana kadar bekleyin.

7 Garanti ve Servis

Örneğin, bir aparatın değiştirilmesiyle ilgili bilgiye ihtiyacınız varsa veya bir sorunla karşılaşırsanız lütfen www.philips.com/support adresindeki Philips web sitesini ziyaret edin veya ülkenizdeki Philips Müşteri Merkeziyle iletişim kurun (telefon numarasını dünya çapında garanti kitapçığında bulabilirsiniz). Ülkenizde Müşteri Destek Merkezi yoksa yerel Philips satıcınıza gidin.

Български

Поздравяваме ви за покупката и добре дошли във Philips! За да се възползвате изцяло от предлаганата от Philips поддръжка, регистрирайте продукта си на www.philips.com/welcome.

1 Важно

Преди да използвате уреда, прочетете внимателно това ръководство за потребителя и го запазете за справка в бъдеще.

- ПРЕДУПРЕЖДЕНИЕ: Не използвайте този уред близо до вода.
- Ако уредът се използва в банята, след употреба го изключвайте от контакта. Близостта до вода води до риск дори когато уредът не работи.
- ПРЕДУПРЕЖДЕНИЕ: Не използвайте уреда близо до вани, душове, мивки или други съдове с вода.
- След употреба винаги изключвайте уреда от контакта.
- С оглед предотвратяване на опасност при повреда в захранващия кабел той трябва да бъде сменен от сервизен център или квалифициран техник.
- Този уред може да се използва от деца на възраст над 8 години и от хора с намалени физически възприятия или умствени недостатъци или без опит и познания, ако са инструктирани за безопасна употреба на уреда или са под наблюдение с цел гарантиране на безопасна употреба и ако са им разяснени евентуалните опасности. Наглеждайте децата, за да не си играят с уреда. Не позволявайте на деца да извършват почистване или поддръжка на уреда без надзор.
- За допълнителна защита ви съветваме да инсталирате в електрозахранващата мрежа на банята диференциалнотокова защита (RCD). Тази RCD трябва да е с обявен работен ток на утечка не повече от 30 mA. Обърнете се за съвет към квалифициран електротехник.
- Преди да включите уреда в контакта, проверете дали посоченото върху уреда напрежение отговаря на това на местната електрическа мрежа.
- Не използвайте уреда за цели, различни от указаното в това ръководство.
- Никога не оставяйте уреда без надзор, когато е включен в електрическата мрежа.
- Никога не използвайте аксесоари или части от други производители или такива, които не са специално препоръчвани от Philips. При използване на такива аксесоари или части вашата гаранция става невалидна.
- Не навивайте захранващия кабел около уреда.
- Изчакайте уреда да изстине, преди да го приберете.
- Уредът се нагорещява, затова бъдете изключително внимателни при използването му. Хващайте уреда само за дръжката, тъй като другите части са горещи, и избягвайте контакт с кожата.
- Винаги поставяйте уреда върху топлоустойчива, стабилна и равна повърхност. Нагорещената камера за къдрене никога не бива да докосва повърхността или други запалими материали.
- Пазете захранващия кабел от допир с горещите части на уреда.
- Когато уредът е включен, го дръжте далече от лесно запалими предмети и материали.
- Не покривайте уреда с каквото и да било (напр. кърпа или дреха), докато е горещ.
- Използвайте уреда само на суха коса. Не използвайте уреда с мокри ръце.
- Нагревателните плочи имат покритие. С течение на времето покритието може постепенно да се износи. Това обаче не влияе на работата на уреда.
- Ако уредът се използва върху боядисана коса, стеблото може да стане на петна.
- Не използвайте уреда на изкуствена коса.
- За проверка или ремонт носете уреда само в упълномощен от Philips сервиз. Ремонт, извършен от неквалифицирани лица, може да създаде изключително опасни ситуации за потребителя.
- За да избегнете токов удар, не поставяйте метални предмети в отворите.
- Не дърпайте захранващия кабел след използване. Винаги изключвайте уреда от контакта, като държите щепсела.
- Не чупете уреда, за да избегнете токов удар.
- Опасност от изгаряне. Дръжте уреда далече от достъпа на малки деца особено по време на употреба и охлаждане.

Електромагнитни полета (EMF)

Този уред на Philips е в съответствие с нормативната уредба и всички действащи стандарти, свързани с излагането на електромагнитни полета.

Рециклиране

- Този символ означава, че продуктът не може да се изхвърля заедно с обикновените битови отпадъци (2012/19/EU).
- Следвайте правилата на държавата си относно разделното събиране на електрическите и електронните уреди. Правилното изхвърляне помага за предотвратяването на потенциални негативни последици за околната среда и човешкото здраве.

2 Въведение

27 вида удивителни къдрици

- Открийте своя облик – от естествена коса до изкуствени къдрици – чрез 27 комбинации за накъдряне (3 настройки на таймера x 3 настройки на температурата x 3 посоки на накъдряне). Различните настройки за посока на накъдряне, температура и време могат да се използват в различни комбинации, за да постигате желаният външен вид по всяко време.
- Трите температурни настройки (170 °C – 190 °C – 210 °C) и трите настройки на таймера (8 сек – 10 сек – 12 сек) ви помагат да постигате по-добри резултати от хлабави до стегнати къдрици при различни типове коса. Например високотемпературната настройка с допълнително време за къдрене ще оформи къдриците по-стегнато, което е идеално за по-гъста коса. Нискотемпературната настройка в комбинация с по-краткото време за къдрене е оптимална за коса, която се нуждае от допълнителна защита на косъма.
- Трите регулируеми посоки на къдрене (ляво, дясно и редуващо се) добавят още повече креативност към вашите практики за къдрене. Десни къдрици, леви къдрици – така че да можете да накъдряте всяка страна с перфектна симетричност – или редуващи се къдрици за смесица от десни и леви къдрици, даващи напълно естествен външен вид.

3 Общ преглед

① **Цилиндър за къдрене**
② **Вдлъбната зона**
③ **Камера за къдрене**
④ **Бутон за къдрене**
⑤ **Превключвател на посоката за къдрене**
⑥ **Настройка на времето за къдрене**
⑦ **Настройка на температурата за къдрене**
⑧ **Индикатор за захранване**
⑨ **Бутон за вкл./изкл. на захранването**
⑩ **Ухо за закачване**
⑪ **Приставка за почистване на стеблото**
⑫ **Отвор за йонизиран въздух**
⑬ *Sense*IQ **лого**

4 Къдрене на косата ви

Как да се използва:

1 Включете щепсела в контакта.
2 Натиснете бутона за вкл./изкл. ⏻ (⑨), за да включите уреда.
↳ Времето за загряване се показва от мигането на индикатора за захранване (⑧). Уредът е готов за употреба, когато индикаторът свети постоянно.
↳ Когато уредът е включен, йоните се отделят автоматично и постоянно, като намаляват начупването на косата и придават повече блясък.
↳ *Sense*IQ ще се активира автоматично и ще засече температурата на вашата коса. Ще регулира температурата, за да предотврати прекомерното загряване на косата ви.
3 Изберете желаното време за къдрене (⑥) и настройка за температура (⑦) съгласно таблицата по-долу.

Прическа	Вълнисти къдрици	Волни къдрици	Дребни къдрици
Настройка на температурата	170 °C	190 °C	210 °C
Време на къдрене настройка	8 сек	10 сек	12 сек

4 Изберете желаната посока на къдрене (⑤) според таблицата по-долу.

	Ляво	Редуващо се	Дясно

5 Започнете с прихващане на кичур, широк около 2-3 см.
6 (Фиг.1) Дръжте уреда вертикално. За лесно вкарване на кичур коса в камерата за къдрене извийте косата ВЕДНЪЖ и задръжте внимателно, така че косата да не изпадне от камерата за къдрене. Уверете се, че кичурът коса е поставен във вдлъбнатата зона (②) на камерата за къдрене.
7 НАТИСНЕТЕ и ЗАДРЪЖТЕ продължително бутона за къдрене ⦾ (④). Кичурът ще се накъдри автоматично в камерата.
↳ Когато косата е успешно накъдрена в камерата, ще чувате звуков сигнал през равни интервали. Ако не чуете звукови сигнали и косата ви още не е навита в камерата, извадете кичура и опитайте да го вмъкнете отново.
8 Когато чуете продължителни звукови сигнали, свалете пръста си от бутона за къдрене. Бавно и внимателно оставете косата да излезе.
9 Повторете стъпки от 5 до 8, за да оформите останалата част от косата.

5 Съвети и препоръки

- **За постоянни резултати избягвайте да разделяте косата от двете страни на цилиндъра едновременно.**
- Сресвайте косата добре. Уверявайте се, че няма заплетени кичури, преди да къдрите.
- Разделете косата на части. Дръжте цялата неизползвана коса далеч от отвора на камерата за къдрене.
- Уверете се, че няма изплъзнали се косми в близост до отвора на камерата за къдрене.
- Поставете косата във вдлъбнатата зона (②) на камерата за къдрене и използвайте очертанията на отвора за насочване на косата към камерата.
- Използвайте по-малко количество коса за по-дълги кичури и/или за по-отчетливи къдрици.
- За предотвратяване на прекомерно извиване на косата, избягвайте да поставяте твърде много коса в камерата за къдрене. Също така се уверявайте, че косата докосва вдлъбнатата зона (②) и е стегната.

Забележки:

- Натиснете и задръжте бутона за къдрене, докато чуете непрекъснатите звукови сигнали. Ако свалите пръстите си от бутона за къдрене преди крайните звукови сигнали, НЕ натискайте отново. Извадете косата и започнете.
- Уредът интелигентно открива сериозно заклещената коса и ви предупреждава с един дълъг звуков сигнал. За да защитите косата си от топлинно увреждане, уредът ще се изключи автоматично. Освободете косата си и включете устройството преди ново къдрене.
- При употреба може да излезе пара поради изпаряване на спрей или други мокри продукти. Това не застрашава безопасното използване на продукта върху косата.
- Цилиндърът (①) е горещ. Избягвайте да го докосвате.

Забележка: Уредът има функция за автоматично изключване. Уредът се изключва автоматично след 60 минути без употреба.

6 След употреба

1 Изключете уреда и извадете щепсела от контакта.
2 Поставете го на устойчива на нагряване повърхност, докато камерата за къдрене се охлади.
3 Съхранявайте на безопасно и сухо място без прах. Можете също да го окачите на халката за окачване (⑩).

Почистване и поддръжка:

- Уверете се, че уредът е изключен и се е охладил, преди да използвате приставката за почистване.
- Почистете външността на уреда с влажна кърпа.
- (Фиг. 3) Поставете приставката за почистване на цилиндъра (⑪) в камерата за къдрене. Приплъзнете приставката за почистване нагоре и надолу няколко пъти, за да отстраните остатъците.
- За да почистите приставката за почистване, измийте я с течаща вода и я оставете да изсъхне напълно, преди да я използвате отново.

7 Гаранция и обслужване

Ако се нуждаете от информация, например за замяна на приставка, или имате проблем, посетете уеб сайта на Philips на адрес www.philips.com/support или се обърнете към центъра за обслужване на клиенти на Philips във вашата страна (телефонния му номер ще откриете в международната гаранционна карта). Ако във вашата страна няма център за обслужване на потребители, обърнете се към местния търговец на уреди на Philips.

4 LDPE Опаковката се състои пластмасова торбичка.

20 PAP Опаковката се състои от цветна картонена кутия и картонени вложки.

Čeština

Gratulujeme k nákupu a vítáme vás mezi uživateli výrobků společnosti Philips! Chcete-li plně využívat výhod, které nabízí podpora společnosti Philips, zaregistrujte svůj výrobek na adrese www.philips.com/welcome.

1 Důležité

Před použitím tohoto přístroje si pečlivě přečtěte tuto uživatelskou příručku a uschovejte ji pro budoucí použití.

- VAROVÁNÍ: Zařízení nepoužívejte poblíž vody.
- Pokud je přístroj používán v koupelně, odpojte po použití jeho síťovou zástrčku ze zásuvky, neboť blízkost vody představuje riziko i v případě, že je přístroj vypnutý.
- VAROVÁNÍ: Nepoužívejte přístroj v blízkosti van, sprch, umyvadel nebo jiných nádob s vodou.
- Po použití přístroj vždy odpojte ze sítě.
- Pokud je poškozen napájecí kabel, musí jeho výměnu provést servisní středisko nebo obdobně kvalifikovaní pracovníci, aby se předešlo možnému nebezpečí.
- Děti od 8 let věku a osoby s omezenými fyzickými, smyslovými nebo duševními schopnostmi nebo nedostatkem zkušeností a znalostí mohou tento přístroj používat v případě, že jsou pod dohledem nebo byly poučeny o bezpečném používání přístroje a chápou rizika, která mohou hrozit. Dohlédněte na to, aby si s přístrojem nehrály děti. Čištění a uživatelskou údržbu nesmí provádět děti bez dozoru.
- Jako dodatečnou ochranu doporučujeme instalovat do elektrického obvodu koupelny proudový chránič. Jmenovitý zbytkový provozní proud tohoto proudového chrániče nesmí být vyšší než 30 mA. Více informací vám poskytne elektrikář.
- Před zapojením přístroje se ujistěte, zda napětí uvedené na přístroji odpovídá místnímu napětí.
- Nepoužívejte přístroj pro jiné účely než uvedené v této příručce.
- Je-li přístroj připojen k napájení, nikdy jej neponechávejte bez dozoru.
- Nikdy nepoužívejte příslušenství nebo díly od jiných výrobců nebo takové, které nebyly doporučeny společností Philips. Použijete-li takové příslušenství nebo díly, pozbývá záruka platnosti.
- Nenavíjejte napájecí kabel okolo přístroje.
- Před uložením přístroje počkejte, až zcela vychladne.
- Při použití přístroje vždy dávejte dobrý pozor, protože může být horký. Držte jej pouze za rukojeť a zabraňte styku s pokožkou, protože jeho ostatní části mohou být horké.
- Přístroj vždy ukládejte na žáruvzdorný stabilní rovný povrch. Horká natáčecí komora se nesmí dotýkat povrchu nebo jiného hořlavého materiálu.
- Zabraňte tomu, aby se horké díly přístroje dotknuly napájecího kabelu.
- Je-li přístroj zapnutý, uchovávejte jej mimo dosah hořlavých předmětů a materiálu.
- Je-li přístroj horký, nikdy jej ničím nezakrývejte (např. ručníkem nebo oblečením).
- Přístroj používejte pouze na suché vlasy. Nepoužívejte přístroj, pokud máte mokré ruce.
- Ohřívací destičky mají upravený povrch. Ta se může postupně pomalu odírat. Tento jev však nemá žádný vliv na výkon přístroje.
- Pokud používáte přístroj na barvené vlasy, válec se může ušpinit.
- Přístroj nepoužívejte na umělé vlasy.
- Kontrolu nebo opravu přístroje svěřte vždy servisu společnosti Philips. Opravy provedené nekvalifikovanými osobami mohou být pro uživatele mimořádně nebezpečné.
- Nevkládejte kovové předměty do žádných otvorů. Předejdete tak úrazu elektrickým proudem.
- Po použití netahejte za napájecí kabel. Přístroj odpojte vždy vytažením zástrčky.
- Abyste předešli vzniku elektrického výboje, přístroj nikdy nerozbíjejte.
- Nebezpečí popálení. Udržujte přístroj mimo dosah dětí, zejména během používání a chladnutí.

Elektromagnetická pole (EMP)

Tento přístroj Philips odpovídá všem platným normám a předpisům týkajícím se elektromagnetických polí.

Recyklace

- Tento symbol znamená, že výrobek nelze likvidovat s běžným komunálním odpadem (2012/19/EU).
- Řiďte se pravidly vaší země pro sběr elektrických a elektronických výrobků. Správnou likvidací pomůžete předejít negativním dopadům na životní prostředí a lidské zdraví.

2 Úvod

27 podob nádherných loken

- Objevte svůj vzhled od přirozených po výrazné lokny ve 27 kombinacích natáčení (3 nastavení časovače x 3 nastavení teploty x 3 směry natáčení). Požadovaného vzhledu lze dosáhnout kombinací nastavení různého směru natáčení, teploty a času.
- 3 nastavení teploty (170° C–190° C–210° C) a 3 nastavení časovače (8 s–10 s–12 s) vám pomohou dosáhnout skvělých výsledků na různých typech vlasů, od volných po pevné kadeře. Například nastavení vysoké teploty společně s delší dobou kulmování vytvaruje pevnější lokny – ideální pro husté vlasy. Nastavení nízké teploty v kombinaci s kratší dobou kulmování je optimální pro vlasy, které vyžadují zvláštní péči.
- 3 nastavitelné směry natáčení (doleva, doprava a střídavě) přidají více kreativity k vašemu běžnému natáčení. Vlny doleva, vlny doprava – aby byly obě strany účesu dokonale symetrické – nebo střídavý směr natáčení, který střídáním směrů doleva a doprava vytváří naprosto přirozený vzhled.

3 Přehled

① **Natáčecí válec**
② **Zahloubená část**
③ **Natáčecí komora**
④ **Tlačítko natáčení**
⑤ **Přepínač směru natáčení**
⑥ **Nastavení času natáčení**
⑦ **Nastavení teploty natáčení**
⑧ **Kontrolka napájení**
⑨ **Vypínač**
⑩ **Závěsná smyčka**
⑪ **Příslušenství pro čištění válce**
⑫ **iontový výstup**
⑬ *Sense*IQ **logo**

4 Natáčení vlasů

Použití přístroje:

1 Zapojte zástrčku do zásuvky.
2 Stisknutím vypínače ⏻ (⑨) zapněte přístroj.
↳ Čas zahřívání udává blikající kontrolka napájení (⑧). Jakmile kontrolka svítí nepřerušovaně, je přístroj připraven k použití.
↳ Když je přístroj zapnutý, neustále generuje ionty, které usnadňují rozčesávání a dodávají vlasům lesk.
↳ Systém *Sense*IQ se automaticky aktivuje a detekuje teplotu vlasů. Upraví teplotu a ochrání vaše vlasy před přehřátím.
3 Zvolte požadovaný čas natáčení (⑥) a nastavení teploty (⑦) podle tabulky níže.

Úprava vlasů	Zvlněné lokny	Velké lokny	Malé lokny
Nastavení teploty	170 °C	190 °C	210 °C
Doba kulmování nastavení	8 s	10 s	12 s

4 Vyberte požadovaný směr natáčení (⑤) podle tabulky níže.

	Levé	Střídavě	Pravé

5 Začněte pramenem vlasů širokým 2-3 cm.
6 (Obr. 1) Držte přístroj svisle. Pro snadné vložení pramene vlasů do natáčecí komory zatočte vlasy JEDNOU a jemně je přidržte tak, aby vlasy nevypadly z natáčecí komory. Ujistěte se, že je pramen vlasů umístěn do zahloubené části (②) natáčecí komory.
7 STISKNĚTE a bez přerušení DRŽTE tlačítko natáčení ⦾ (④). Pramen vlasů se začne automaticky navíjet do natáčecí komory.
↳ Až budou vlasy úspěšně navinuté v natáčecí komoře, uslyšíte jedno pípnutí v pravidelných intervalech. Pokud žádné pípání neslyšíte a vlasy stále nejsou natočeny do natáčecí komory, pramen vlasů vyjměte a zkuste jej vložit znovu.
8 Jakmile uslyšíte nepřetržité pípání, uvolněte prst z tlačítka natáčení. Pomalu a opatrně vlasy uvolněte.
9 Opakujte kroky 5 až 8 u zbylých vlasů.

5 Tipy a triky

- **Pro dosažení stejných výsledků je třeba, aby nedošlo k současnému rozdělení vlasů na obou stranách válce.**
- Vlasy důkladně učešte. Ujistěte se, že před natáčením nejsou nikde zacuchané.
- Vlasy rozdělte do pramenů. Všechny vlasy, které právě nenatáčíte, udržujte mimo otvor natáčecí komory.
- Ujistěte se, že v blízkosti otvoru natáčecí komory nejsou žádné volné prameny.
- Vložte vlasy do zahloubené části (②) natáčecí komory a využijte tvarování otvoru k navedení vlasů do komory.
- U delších vlasů a/nebo když chcete vytvořit výraznější lokny, používejte menší množství vlasů.
- Aby nedošlo k nadměrnému otáčení vlasů, nevkládejte do natáčecí komory příliš velké množství vlasů. Také se ujistěte, že se vlasy nedotýkají zahloubené části (②) a jsou napnuté.

Poznámky:

- Stiskněte a podržte tlačítko natáčení, dokud neuslyšíte nepřerušované pípání. Pokud uvolníte prsty z tlačítka natáčení předtím, než zazní závěrečný zvukový signál, již jej NESTLAČUJTE. Vyjměte vlasy a začněte znovu.
- Zařízení inteligentně rozezná, kdy jsou vlasy silně zacuchané, a upozorní vás na to jedním dlouhým pípnutím. Aby se zabránilo poškození vlasů horkem, zařízení se automaticky vypne. Před opětovným použitím kulmy uvolněte vlasy a zapněte zařízení.
- Během používání může být pozorován únik malého množství páry z důvodu odpařování sprejů či jiných tekutých přípravků. Výrobek lze i tak bezpečně používat na vlasy.
- Válec (①) je horký. Nedotýkejte se jej.

Poznámka: Přístroj je vybaven funkcí automatického vypnutí. Automaticky se vypne po 60 minutách bez používání.

6 Po použití

1 Vypněte přístroj a odpojte jej ze sítě.
2 Položte jej na žáruvzdorný povrch, dokud natáčecí komora nevychladne.
3 Skladujte jej na bezpečném, suchém místě bez prachu. Přístroj lze také zavěsit za závěsnou smyčku (⑩).

Čištění a údržba:

- Před použitím čisticího příslušenství se ujistěte, že je přístroj vypnutý a vychladlý.
- Povrch přístroje čistěte navlhčeným hadříkem.
- (Obr. 3) Vložte příslušenství pro čištění válce (⑪) do natáčecí komory. Opakovaným pohybováním čisticím příslušenstvím nahoru a dolů odstraňte zbytky.
- Příslušenství pro čištění čistěte omytím v tekoucí vodě a před opětovným použitím jej nechte zcela uschnout.

7 Záruka a servis

Pokud byste měli jakýkoliv problém (např. s výměnou nástavce) nebo pokud potřebujete nějakou informaci, navštivte webovou stránku společnosti Philips www.philips.com/support nebo kontaktujte středisko péče o zákazníky společnosti Philips ve vaší zemi (telefonní číslo najdete v letáčku s celosvětovou zárukou). Pokud se ve vaší zemi středisko péče o zákazníky společnosti Philips nenachází, obraťte se na místního prodejce výrobků Philips.

Eesti

Õnnitleme ostu puhul ja tervitame Philipsi poolt! Philipsi pakutava tootetoe eeliste täielikuks kasutamiseks registreerige oma toode veebilehel www.philips.com/welcome.

1 Tähtis

Enne seadme kasutamist lugege seda kasutusjuhendit hoolikalt ja hoidke see edaspidiseks kasutamiseks alles.

- HOIATUS! Ärge kasutage seadet vee läheduses.
- Pärast seadme kasutamist vannitoas võtke pistik kohe pistikupesast välja, kuna vee lähedus kujutab endast ohtu ka väljalülitatud seadme korral.
- HOIATUS! Ärge kasutage seda seadet vannide, dušide, basseinide või teiste vett sisaldavate anumate läheduses.
- Võtke seade alati pärast kasutamist vooluvõrgust välja.
- Kui toitejuhe on rikutud, siis ohtlike olukordade vältimiseks tuleb lasta toitejuhe vahetada hoolduskeskuses või samasugust kvalifikatsiooni omaval isikul.
- Seda seadet võivad kasutada lapsed alates 8. eluaastast ning füüsiliste puuete ja vaimuhäiretega isikud või isikud, kellel puuduvad kogemused ja teadmised, kui neid valvatakse või neile on antud juhendid seadme ohutu kasutamise kohta ja nad mõistavad sellega seotud ohte. Lapsi tuleb valvata, et nad ei mängiks seadmega. Lapsed ei tohi seadet ilma järelevalveta puhastada ega hooldada.
- Täiendavaks kaitseks soovitame vannitoa elektrisüsteemi paigaldada rikkevoolukaitsme (RCD). Rikkevoolukaitsme (RCD) rakendusvool ei tohi ületada 30 mA. Küsige elektrikult nõu.
- Enne seadme sisselülitamist kontrollige, kas seadmele märgitud pinge vastab kohaliku elektrivõrgu pingele.
- Ärge kasutage seadet muuks, kui selles kasutusjuhendis kirjeldatud otstarbeks.
- Ärge jätke kunagi elektrivõrku ühendatud seadet järelevalveta.
- Ärge kunagi kasutage teiste tootjate poolt tehtud tarvikuid või osi, mida Philips ei ole eriliselt soovitanud. Selliste tarvikute või osade kasutamisel kaotab garantii kehtivuse.
- Ärge kerige toitejuhet ümber seadme.
- Enne hoiukohta panekut laske seadmel täielikult maha jahtuda.
- Olge seadme kasutamisel väga tähelepanelik, kuna see võib olla kuum. Hoidke kinni üksnes käepidemest, kuna teised osad võivad olla kuumad. Vältige kokkupuudet nahaga.
- Asetage seade alati kuumakindlale stabiilsele tasasele pinnale. Kuum lokkide tegemise kamber ei tohi kunagi pinna ega muude tuleohtlike materjalidega kokku puutuda.
- Ärge laske toitejuhtmel vastu seadme kuumi osi minna.
- Hoidke sisselülitatud seade kergesti süttivatest objektidest ja materjalidest kaugemal.
- Kunagi ärge katke kuuma seadet millegagi kinni (nt käterätiku või riidetükiga).
- Rakendage seadet ainult kuivadel juustel. Ärge kasutage seadet märgade kätega.
- Kuumutusplaatidel on pinnakate. See kate võib pika aja jooksul ära kuluda. Samas ei mõjuta kulumine seadme jõudlust.
- Kui seadet kasutada värvitud juuste koolutamiseks, siis võib rullik määrduda.
- Ärge rakendage seadet kunstjuustel.
- Viige seade tõrke otsimiseks või parandamiseks alati Philipsi volitatud teeninduskeskusesse. Kui seadet parandab kvalifitseerimata isik, võib see seada kasutaja väga ohtlikku olukorda.
- Elektrilöögi ärahoidmiseks ärge sisestage avade vahelt seadmesse metallesemeid.
- Ärge sikutage toitejuhet pärast kasutamist. Alati eemaldage seade vooluvõrgust pistikust kinni hoides.
- Elektrilöögi vältimiseks ei tohi seadet avada või kahjustada.
- Põletusoht! Hoidke seade lastele kättesaamatus kohas, seda eriti seadme kasutamise ja jahutamise ajal.

Elektromagnetväljad (EMF)

See Philipsi seade vastab kõikidele kokkupuudet elektromagnetiliste väljadega käsitlevatele kohaldatavatele standarditele ja õigusnormidele.

Ringlussevõtt

- See sümbol tähendab, et seda toodet ei tohi visata tavaliste olmejäätmete hulka (2012/19/EL).
- Järgige elektriliste ja elektrooniliste toodete lahuskogumise kohalikke eeskirju. Õigel viisil kasutusest kõrvaldamine aitab ära hoida võimalikke kahjulikke tagajärgi keskkonnale ja inimese tervisele.

2 Sissejuhatus

27 erinevat stiili suurepäraseid lokke

- Avastage uus välimus kas loomulike või kindlapiiriliste lokkidega tänu 27 erinevale lokkide tegemise kombinatsioonile (3 taimeri seadistust × 3 temperatuuri seadistust × 3 lokkide tegemise suunda). Erinevaid lokkide tegemise suundi, temperatuuri- ja ajaseadistusi saab erinevalt kombineerida; nii saate iga kord soovitud tulemuse.
- 3 temperatuuri seadistust (170 °C – 190 °C – 210 °C) ja 3 taimeri seadistust (8 s – 10 s – 12 s) aitavad teil saavutada suurepärase tulemuse nii kergete kui ka tugevate lokkide tegemisel ja erinevate juuksetüüpide puhul. Näiteks, kui kasutate kõrge temperatuuri seadistust koos eriti pika lokkide tegemise aja seadistusega, on tulemuseks tugevamad lokid – ideaalne paksemate juuste puhul. Madala temperatuuri seadistus koos lühema lokkide tegemise ajaga on optimaalne valik juustele, mis vajavad lisakaitset.
- 3 reguleeritavat lokkide tegemise suunda (vasak, parem ja vahelduv) muudavad lokkide tegemise loomingulisemaks. Saavutage täiuslik sümmeetria parem- ja vasakpoolsete lokkide vahel või kombineerige parem- ja vasakpoolseid lokke, et saavutada täiesti loomuliku välimusega lokid.

3 Ülevaade

① **Lokkide tegemise rull**
② **Sisemine ala**
③ **Lokkide tegemise kamber**
④ **Lokkide tegemise nupp**
⑤ **Lokkide tegemise suunalüliti**
⑥ **Lokkide tegemise ajaseadistus**
⑦ **Lokkide tegemise temperatuuriseadistus**
⑧ **Sisselülitatud toite märgutuli**
⑨ **Toitenupp**
⑩ **Riputusaas**
⑪ **Rulli puhastamise tarvik**
⑫ **ionisaator**
⑬ *Sense*IQ **logo**

4 Lokitage oma juukseid

Kasutamine

1 Sisestage pistik elektrivõrgu seinakontakti.
2 Seadme sisselülitamiseks vajutage toite sisse-/väljalülitamise nuppu ⏻ (⑨).
↳ Kuumenemisaega näitab vilkuv toiteindikaator (⑧). Seade on kasutusvalmis, kui indikaator jääb püsivalt põlema.
↳ Kui seade on sisse lülitatud, väljuvad automaatselt ja pidevalt ioonid täiendava läike andmiseks ning juuste käharuse vähendamiseks.
↳ *Sense*IQ aktiveeritakse automaatselt ning mõõdab juuste temperatuuri. Juuste ülekuumenemise vältimiseks toimub temperatuuri muutmine automaatselt.
3 Valige soovitud lokkide tegemise aeg (⑥) ja temperatuurisäte (⑦) vastavalt allolevale tabelile.

Soengustiil	Lainelised lokid	Vabaltlangevad lokid	Tihedad lokid
Temperatuuri seadistus	170°C	190°C	210°C
Lokkide tegemise aeg Seadistus	8 s	10 s	12 s

4 Valige soovitud lokkide tegemise suund (⑤) vastavalt allolevale tabelile.

	Vasak	Vahelduv	Parem

5 Alustage 2-3 cm laiuse juuksesalguga.
6 (Joon.1) Hoidke seadet vertikaalselt. Selleks et juuksesalk hõlpsasti lokkide tegemise kambrisse sisestada, keerake salk ÜHE korra keerdu ja hoidke seda õrnalt kinni, et juuksed ei langeks lokkide tegemise kambrist välja. Veenduge, et juuksesalk on lokkide tegemise kambri sisemisel alal (②).
7 VAJUTAGE ja HOIDKE lokkide tegemise nuppu ⦾ (④) pidevalt all. Lokkide tegemise kambris koolutatakse juuksesalk automaatselt.
↳ Kui juuksesalk on edukalt lokkide tegemise kambris, hakkate kuulma regulaarsete vahedega piiksatusi. Kui te ei kuule piiksatusi ja juukseid lokkide tegemise kambris ei koolutata, eemaldage juuksesalk ja proovige seda uuesti sisestada.
8 Pidevate piiksude kostumisel võtke sõrm lokkide tegemise nupult ära. Laske juustel aeglaselt ja rahulikult välja kukkuda.
9 Korrake samme 5–8 ülejäänud juuste stiliseerimiseks.

5 Nõuanded ja nipid

- **Ühtlase tulemuse saavutamiseks vältige juuste jaotamist samal ajal mõlemale rulli poolele.**
- Kammige juuksed korralikult. Enne lokkide tegemist veenduge, et ei esine pusasid.
- Eraldage juuksed salkudeks. Hoidke kõik mittetöödeldavad juuksed lokkide tegemise kambri avast eemal.
- Veenduge, et lokkide tegemise kambri ava ümbrusesse ei satuks lahtiseid salke.
- Asetage juuksed lokkide tegemise kambri sisemisele alale (②) ja kasutage juuste kambrisse suunamiseks ava kontuure.
- Pikemate juuste korral ja/või tugevamate lokkide saamiseks töödelge vähem juukseid korraga.
- Juuste liigse keerdumise vältimiseks ärge pange lokkide tegemise kambrisse korraga liiga palju juukseid. Samuti veenduge, et juuksed puutuvad vastu sisemist ala (②) ja et juuksed on pingul.

Märkused

- Vajutage lokkide tegemise nuppu ja hoidke seda all, kuni kuulete pidevaid piikse. Kui eemaldate sõrmed lokkide tegemise nupult enne lokkide tegemise lõpetamisele viitavat heli, siis ÄRGE vajutage nuppu uuesti. Eemaldage juuksed ja alustage otsast peale.
- Seade tuvastab nutikalt, kui juuksed on kõvasti kinni jäänud, ja hoiatab teid ühe pika piiksuga. Juuste kuumakahjustuse vältimiseks lülitub seade automaatselt välja. Vabastage juuksed ja enne lokkide uuesti tegemist lülitage seade sisse.
- Juukselaki või muu niiske vahendi aurustumise tõttu võib kasutamisel eralduda veidi auru. Toote kasutamine juuste töötlemiseks on siiski ohutu.
- Rull (①) on kuum. Vältige selle puudutamist.

Märkus. Seadmel on automaatse väljalülitumise funktsioon. Seade lülitub 60 minuti pärast automaatselt välja, kui seda ei kasutata.

6 Pärast kasutamist

1 Lülitage seade välja ja eemaldage toitejuhe seinakontaktist.
2 Paigutage see kuumakindlale pinnale, kuni lokkide tegemise kamber jahtub.
3 Hoidke seadete ohutus ja kuivas tolmuvabas kohas. Selle võite ka riputusaasa (⑩) abil kuhugi riputada.

Puhastamine ja hooldus

- Enne puhastamistarviku kasutamist veenduge, et seade on välja lülitatud ja jahtunud.
- Puhastage seadme pinda niiske lapiga.
- (Joon 3) Sisestage rulli puhastamise tarvik (⑪) lokkide tegemise kambrisse. Jääkide eemaldamiseks libistage puhastamistarvikut korduvalt üles ja alla.
- Peske puhastamistarvikut jooksva vee all ja laske sel täielikult kuivada, enne kui seda uuesti kasutate.

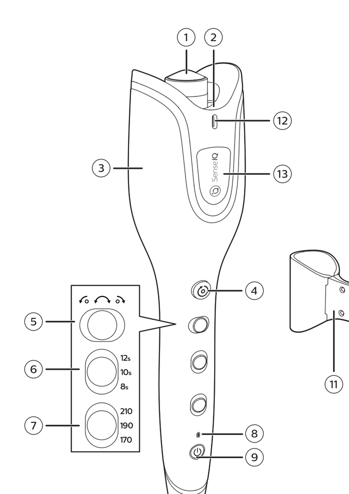

1

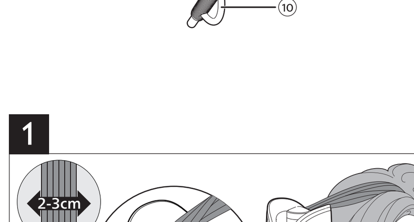

2

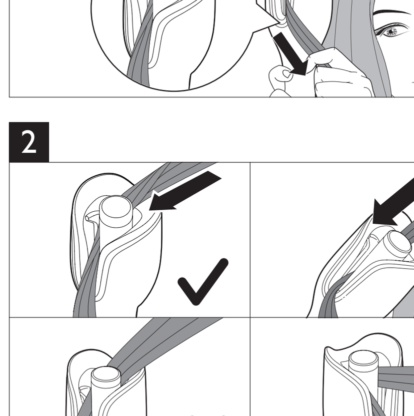

3

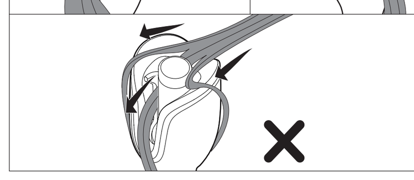

7 Garantii ja hooldus

Kui vajate teavet mõne tarviku vahetamise kohta või kui teil esineb seadme kasutamisel probleeme, külastage palun Philipsi veebisaiti www.philips.com/support või võtke ühendust oma riigi Philipsi klienditeeninduskeskusega (telefoninumbri leiate ülemaailmselt garantiitalongilt). Kui teie riigis ei ole klienditeeninduskeskust, pöörduge Philipsi toodete kohaliku müügiesindaja poole.

Hrvatski

Čestitamo vam na kupnji i dobro došli u Philips! Kako biste potpuno iskoristili podršku koju nudi Philips, registrirajte vaš proizvod nawww.philips.com/welcome.

1 Važno

Prije uporabe aparata pažljivo pročitajte ovaj korisnički priručnik i spremite ga za buduće potrebe.

- UPOZORENJE: Ovaj aparat nemojte koristiti u blizini vode.
- Kada aparat koristite u kupaonici, iskopčajte ga nakon uporabe jer blizina vode predstavlja opasnost, čak i kada je aparat isključen.
- UPOZORENJE: Aparat nemojte koristiti blizu kada, tuševa, umivaonika ili posuda s vodom.
- Nakon uporabe aparat iskopčajte.
- Ako se kabel za napajanje ošteti, mora ga zamijeniti ovlašteni servisni centar ili neka druga kvalificirana osoba kako bi se izbjegle potencijalno opasne situacije.
- Ovaj aparat mogu koristiti djeca iznad 8 godina starosti i osobe sa smanjenim fizičkim ili mentalnim sposobnostima te osobe koje nemaju dovoljno iskustva i znanja, pod uvjetom da su pod nadzorom ili da su primili upute u vezi rukovanja aparatom na siguran način te razumiju moguće opasnosti. Djeca trebaju biti pod nadzorom kako se ne bi igrala aparatom. Ako nisu pod nadzorom, djeca ne smiju čistiti aparat niti ga održavati.
- Kao dodatnu zaštitu savjetujemo montiranje zaštitne strujne sklopke (RCD) u strujni krug koji opskrbljuje kupaonicu. Ta sklopka mora imati preostalu radnu električnu energiju koja ne prelazi 30 mA. Savjet zatražite od montažera.
- Prije no što priključite aparat provjerite odgovara li mrežni napon naveden na aparatu naponu lokalne električne mreže.
- Aparat koristite isključivo za radnje opisane u ovim uputama.
- Dok je aparat priključen na napajanje, nikada ga nemojte ostavljati bez nadzora.
- Nikada nemojte upotrebljavati dodatke ili dijelove drugih proizvođača ili proizvođača koje tvrtka Philips nije izričito preporučila. Ako upotrebljavate takve dodatke ili dijelove, vaše jamstvo prestaje vrijediti.
- Kabel za napajanje ne omatajte oko aparata.
- Prije pohrane pričekajte da se aparat ohladi.
- Budite vrlo pažljivi prilikom uporabe aparata jer on može biti vruć. Aparat držite samo za dršku jer su drugi dijelovi vrući te izbjegavajte kontakt s kožom.
- Aparat uvijek postavljajte na stabilnu i ravnu površinu otpornu na toplinu. Vrući odjeljak za kovrčanje ne smije biti u doticaju s površinom ili drugim zapaljivim materijalom.
- Izbjegavajte dodir mrežnog kabela s vrućim dijelovima aparata.
- Kad je uključen, aparat držite podalje od zapaljivih stvari i materijala.
- Dok je vruć, aparat nikada nemojte prekrivati (ručnikom ili tkaninom).
- Aparat koristite isključivo na suhoj kosi. S aparatom nemojte raditi ako su vam ruke mokre.
- Grijaće ploče imaju premaz. Ta obloga s vremenom se može polako trošiti. Međutim, to ne utječe na rad aparata.
- Ako aparat koristite na obojanoj kosi, na cijevi mogu ostati mrlje.
- Nemojte koristiti aparat na umjetnoj kosi.
- Aparat uvijek dostavite u ovlašteni Philips servisni centar na ispitivanje ili popravak. Popravak od strane nestručnih osoba može rezultirati izuzetno opasnom situacijom za korisnika.
- Kako biste izbjegli opasnost od strujnog udara, nemojte umetati metalne predmete u otvore.
- Nakon upotrebe nemojte potezati kabel za napajanje. Aparat obavezno iskopčajte držeći utikač.
- Kako biste izbjegli strujni udar, aparat nikada nemojte lomiti.
- Opasnost od opekotina. Držite aparat izvan dohvata male djece, naročito tijekom uporabe i hlađenja.

Elektromagnetska polja (EMF)

Ovaj aparat tvrtke Philips sukladan je svim primjenjivim standardima i propisima koji se tiču izloženosti elektromagnetskim poljima.

Recikliranje

- Ovaj simbol naznačuje da se proizvod ne smije odlagati s uobičajenim otpadom iz kućanstva (2012/19/EU).
- Poštujte propise svoje države o zasebnom prikupljanju električnih i elektroničkih proizvoda. Ispravno odlaganje pridonosi sprječavanju negativnih posljedica po okoliš i ljudsko zdravlje.

2 Uvod

27 oblika fantastičnih kovrča

- Otkrijte koja vam frizura odgovara, od prirodnih do definiranih kovrča uz 27 kombinacija za kovrčanje (3 postavke mjerača vremena x 3 postavke temperature x 3 smjera kovrčanja). Različite postavke smjera kovrčanja, temperature i vremena mogu se koristiti u različitim kombinacijama kako biste svaki put postigli željeni stil.
- 3 postavke temperature (170 °C, 190 °C i 210 °C) i 3 postavke mjerača vremena (8 s, 10 s i 12 s) pomažu vam u postizanju odličnih rezultata, od lepršavih do čvrstih kovrča na različitim tipovima kose. Na primjer, postavka visoke temperature i dodatno vrijeme kovrčanja oblikovat će čvršće kovrče, što je idealno za gušću kosu. Postavka niske temperature u kombinaciji s kraćim vremenom kovrčanja optimalna je za kosu kojoj treba dodatna zaštita.
- 3 prilagodljiva smjera kovrčanja (lijevo, desno i kombinirano) unose veću kreativnost u rutinu kovrčanja. Kovrče okrenute udesno, kovrče okrenute ulijevo – svaku stranu možete oblikovati savršeno simetrično – ili funkcija kombiniranog kovrčanja za kombinaciju kovrča usmjerenih desno i lijevo koje pružaju potpuno prirodan izgled frizure.

3 Pregled

1. **Cijev za kovrčanje**
2. **Udubljenje**
3. **Odjeljak za kovrčanje**
4. **Gumb za kovrčanje**
5. **Prekidač za smjer kovrčanja**
6. **Postavka vremena kovrčanja**
7. **Postavka temperature kovrčanja**
8. **Indikator napajanja**
9. **Gumb za uključivanje/isključivanje**
10. **Petlja za vješanje**
11. **Dodatak za čišćenje cijevi**
12. **izlaz za ione**
13. **Logotip** *Sense IQ*

4 Oblikovanje kovrča

Uporaba:

1 Umetnite utikač u utičnicu.
2 Kako biste uključili aparat, pritisnite gumb za uključivanje/isključivanje ⏻ (9).
↪ Vrijeme zagrijavanja označava indikator napajanja koji bljeska (8). Aparat je spreman za uporabu kada indikator neprekidno svijetli.
↪ Dok je aparat uključen, ioni se automatski i kontinuirano raspršuju, smanjujući statički elektricitet i pružajući dodatni sjaj.
↪ *Sense IQ* automatski će se aktivirati i prepoznati temperaturu vaše kose. Prilagodit će temperaturu kako bi se spriječilo pregrijavanje kose.
3 Odaberite željeno vrijeme kovrčanja (6) i postavku temperature (7) sukladno tablici u nastavku.

Frizura	Valovite kovrče	Opuštene kovrče	Uske kovrče
Postavka temperature	170 °C	190 °C	210 °C
Vrijeme kovrčanja postavka	8 s	10 s	12 s

4 Odaberite željeni smjer kovrčanja (5) sukladno tablici u nastavku.

	Lijevo	Kombinirano	Desno

5 Započnite s pramenom širine 2-3 cm.
6 (Sl. 1) Držite aparat uspravno. Kako biste lako umetnuli pramen kose u odjeljak za kovrčanje, uvrnite kosu JEDNOM i nježno je držite kako ne bi ispala iz odjeljka za kovrčanje. Pazite da pramen kose bude smješten u udubljenje (2) u odjeljku za kovrčanje.
7 PRITISNITE i kontinuirano DRŽITE gumb za kovrčanje (4). Pramen kose u odjeljku automatski će se nakovrčati.
↪ Nakon uspješnog kovrčanja kose u odjeljku za kovrčanje oglašavat će se po jedan zvučni signal u pravilnim razmacima. Ako ne čujete zvučne signale, a kosa još uvijek nije nakovrčana u odjeljku za kovrčanje, izvadite pramen kose i pokušajte ga ponovo umetnuti.
8 Kada čujete kontinuirane zvučne signale, podignite prst s gumba za kovrčanje. Polako i nježno oslobodite kosu.
9 Ponavljajte korake 5 – 8 kako biste oblikovali ostatak kose.

5 Savjeti i trikovi

- **Kako biste postizali dosljedne rezultate, izbjegavajte istovremeno razdvajanje kose na obje strane cijevi.**
- Temeljito počešljajte kosu. Prije kovrčanja provjerite da u kosi nema čvorova.
- Podijelite kosu na pramenove. Pramenove koje ne kovrčate udaljite od otvora odjeljka za kovrčanje.
- Blizu otvora odjeljka za kovrčanje ne smije biti slobodnih vlasi.
- Stavite kosu u udubljenje (2) odjeljka za kovrčanje i pomoću kontura otvora usmjerite kosu u odjeljak.
- Za dužu kosu i/ili izraženije kovrče uzmite manje kose.
- Kako biste spriječili prekomjerno okretanje kose, u odjeljak za kovrčanje nemojte stavljati previše kose. Osim toga, pazite da kosa dodiruje udubljenje (2) te da je držite zategnutom.

Napomene:

- Pritisnite i zadržite gumb za kovrčanje dok ne začujete kontinuirane zvučne signale. Ako prst podignete s gumba za kovrčanje prije posljednjih zvučnih signala, NEMOJTE ga ponovo pritiskati. Izvadite kosu i počnite ispočetka.
- Aparat inteligentno prepoznaje kosu koja se zaplela te vas na to upozorava jednim dugim zvučnim signalom. Kako bi se spriječilo oštećenje kose zbog topline, aparat će se automatski isključiti. Prije ponovnog kovrčanja oslobodite kosu i uključite aparat.
- Tijekom uporabe može se zamijetiti malo pare uslijed isparavanja spreja i drugih vlažnih sredstava za kosu. Proizvod se i dalje može sigurno koristiti na kosi.
- Cijev (1) je vruća. Nemojte je dodirivati.

Napomena: Aparat ima funkciju automatskog isključivanja. Automatski će se isključiti ako se ne koristi 60 minuta.

6 Nakon uporabe

1 Isključite aparat i iskopčajte ga.
2 Stavite ga na površinu otpornu na toplinu dok se odjeljak za kovrčanje ne ohladi.
3 Čuvajte aparat na sigurnom i suhom mjestu gdje nema prašine. Možete ga i objesiti koristeći petlju za vješanje (10).

Čišćenje i održavanje:

- Prije uporabe dodatka za čišćenje provjerite je li aparat isključen i je li se ohladio.
- Površinu aparata obrišite vlažnom krpom.
- (Sl. 3) Umetnite dodatak za čišćenje cijevi (11) u odjeljak za kovrčanje. Gurajte dodatak za čišćenje gore i dolje kako biste uklonili ostatke.
- Dodatak za čišćenje cijevi očistite tako da ga operete pod mlazom vode i ostavite da se potpuno osuši prije ponovne uporabe.

7 Jamstvo i servis

Ako su vam potrebne informacije, npr. o zamjeni nastavka, ili imate problem, posjetite web-stranicu tvrtke Philips na www.philips.com/support ili se obratite centru za korisničku podršku tvrtke Philips u svojoj državi (telefonski broj nalazi se u međunarodnom jamstvenom listu). Ako u vašoj državi ne postoji centar za korisničku podršku, obratite se lokalnom prodavaču proizvoda tvrtke Philips.

Magyar

Köszönjük, hogy Philips terméket vásárolt, és üdvözöljük a Philips világában! A Philips által biztosított teljes körű támogatáshoz regisztrálja termékét a www.philips.com/welcome oldalon.

1 Fontos tudnivalók

A készülék első használata előtt figyelmesen olvassa el a felhasználói kézikönyvet, és őrizze meg későbbi használatra.

- FIGYELMEZTETÉS: Óvja a készüléket a víztől.
- Ha fürdőszobában használja a készüléket, használat után húzza ki a csatlakozódugót a fali aljzatból, mivel a víz még kikapcsolt készülék esetén is veszélyforrást jelent.
- FIGYELMEZTETÉS: Ne használja a készüléket fürdőkád, zuhanyzó, mosdókagyló, vagy egyéb folyadékkal teli edény közelében.
- Használat után mindig húzza ki dugót az aljzatból.
- Ha a hálózati kábel meghibásodott, a veszélyhelyzet elkerülése érdekében kizárólag szakszervizben vagy egy hasonló szakmai felkészültséggel rendelkező személyzetet biztosító szervizben ki kell cserélni.
- A készüléket 8 éven felüli gyermekek, illetve csökkent fizikai, érzékelési vagy szellemi képességekkel rendelkező, vagy a készülék működtetésében járatlan személyek is használhatják, amennyiben ezt felügyelet mellett teszik, illetve ismerik a készülék biztonságos működtetésének módját és az azzal járó veszélyeket. Ne engedje, hogy gyermekek játsszanak a készülékkel. Gyermekek felügyelet nélkül nem tisztíthatják a készüléket és nem végezhetnek felhasználói karbantartást rajta.
- A még nagyobb védelem érdekében ajánlott egy hibaáram-védőkapcsoló (RCD) beépítése a fürdőszobát ellátó áramkörbe. Ez a kapcsoló max. 30 mA névleges hibaáramot nem lépheti túl. További tanácsot szakembertől kaphat.
- Mielőtt csatlakoztatná a készüléket, ellenőrizze, hogy az azon feltüntetett feszültség megegyezik-e a helyi hálózati feszültséggel.
- Csak a kézikönyvben meghatározott rendeltetés szerint használja a készüléket.
- Ha a készülék csatlakoztatva van a feszültséghez, soha ne hagyja azt felügyelet nélkül.
- Ne használjon más gyártótól származó, vagy a Philips által jóvá nem hagyott tartozékot vagy alkatrészt. Ellenkező esetben a garancia érvényét veszti.
- Ne tekerje a hálózati csatlakozó kábelt a készülék köré.
- Mielőtt eltenné, várja meg, amíg a készülék lehűl.
- Nagyon figyeljen a készülék használatakor, hiszen az forró lehet. Csak a fogantyújánál fogja meg a készüléket, mivel a többi része forró lehet, illetve óvakodjon az érintésétől.
- A készüléket mindig hőálló, egyenletes, stabil felületen helyezze el. A forró göndörítőegység soha ne érjen a felülethez vagy más gyúlékony anyaghoz.
- Kerülje el, hogy a hálózati kábel a készülék forró részeihez érjen.
- A bekapcsolt készüléket tartsa gyúlékony tárgyaktól és anyagoktól távol.
- Ne takarja le a forró készüléket semmivel (pl. törölközővel vagy ruhával).
- A készüléket csak száraz haj formázásához használja. Ne működtesse a készüléket nedves kézzel.
- A hajegyenesítő lapok bevonattal rendelkeznek. A bevonat az idő folyamán kophat. Ez azonban nem befolyásolja a készülék teljesítményét.
- Ha festett hajon használja a készüléket, a hajformázó henger elszíneződhet.
- Ne használja a készüléket műhajhoz vagy parókához.
- A készüléket kizárólag Philips hivatalos szakszervizbe vigye vizsgálatra, illetve javításra. A szakszerűtlen javítás a felhasználó számára különösen veszélyes lehet.
- Az áramütés elkerülése érdekében ne helyezzen fémtárgyat a nyílásokba.
- A használatot követően ne húzza meg a hálózati kábelt. A hálózati kábel fali aljzatból történő kihúzásakor mindig tartsa szorosan a csatlakozódugót.
- Soha ne törje össze a készüléket az áramütés veszélyének elkerülése érdekében.
- Égési sérülés veszélye. Tartsa a készüléket gyermekektől távol, különösen használat közben, illetve lehűléskor.

Elektromágneses mezők (EMF)

Ez a Philips készülék az elektromágneses mezőkre érvényes összes vonatkozó szabványnak és előírásnak megfelel.

Újrahasznosítás

- Ez a szimbólum azt jelenti, hogy a termék nem kezelhető normál háztartási hulladékként (2012/19/EU).
- Kövesse az országában érvényes, az elektromos és elektronikus készülékek hulladékkezelésére vonatkozó jogszabályokat. A megfelelő hulladékkezelés segítséget nyújt a környezettel és az emberi egészséggel kapcsolatos negatív következmények megelőzésében.

2 Bevezetés

27-féle mesés fürt

- Fedezze fel az Önhöz leginkább illő megjelenést a természetes fürtöktől a rendezettekig; ebben 27 göndörítési kombináció van a segítségére (3 időzítőbeállítás x 3 hőmérséklet-beállítás x 3 göndörítési irány). A vágyott megjelenés elérése érdekében az eltérő göndörítésiirány-, hőmérséklet- és időbeállításokat több különböző kombinációban használhatja.
- A 3 hőmérséklet-beállítás (170 °C - 190 °C - 210 °C) és a 3 időzítőbeállítás (8 másodperc - 10 másodperc - 12 másodperc) segítségével nagyszerű frizurákat készíthet a különböző hajtípusokon a laza fürtöktől a feszesebbekig. A hosszabb göndörítési idővel párosuló magas hőfokbeállítással például feszesebbre formázhatja a haját – ez a vastagabb szálú hajhoz ideális. A rövidebb göndörítési idővel párosuló alacsony hőfokbeállítás pedig a különleges védelmet igénylő hajhoz optimális.
- A 3 beállítható göndörítési iránnyal (balra, jobbra és vegyesen) kreatívabbá teheti a rutinból végzett göndörítést. Jobbra göndörödő és balra göndörödő tincsek – hogy Ön mindegyik oldalon tökéletes szimmetriát érhessen el – vagy pedig vegyesen, jobbra és balra is göndörödő tincsek a teljesen természetes hatás érdekében.

3 Áttekintés

1. **Hajgöndörítő henger**
2. **Mélyedés**
3. **Göndörítőegység**
4. **Göndörítés gomb**
5. **Göndörítési irány kapcsolója**
6. **Göndörítési idő beállító**
7. **Göndörítési hőmérséklet beállító**
8. **Bekapcsolást jelző fény**
9. **Be-/kikapcsoló gomb**
10. **Akasztógyűrű**
11. **Hengertisztító tartozék**
12. **Ionkibocsátási nyílás**
13. *Sense IQ* **logó**

4 A haj göndörítése

Használat:

1 Csatlakoztassa a dugaszt a tápcsatlakozó aljzatba.
2 A be-/kikapcsoló gombbal ⏻ (9) kapcsolja be a készüléket.
↪ A felmelegítési időt a villogó bekapcsolás-jelzőfény (8) jelzi. A készülék akkor kész a használatra, ha a jelzőfény villogása megszűnik.
↪ Ha a készülék be van kapcsolva, automatikusan ionokat bocsájt ki, amelyek simaságot és extra ragyogást kölcsönöznek hajának.
↪ *Sense IQ* automatikusan aktiválódik, és érzékeli a haj hőmérsékletét. A hőmérséklet beállításával megelőzi a haj túlmelegedését.
3 Válassza ki a megfelelő göndörítési időt (6) és hőmérséklet-beállítást (7) a következő táblázat alapján.

Frizura	Hullámos fürtök	Laza fürtök	Tömör loknik
Hőfokbeállítás	170 °C	190 °C	210 °C
Göndörítési idő beállítás	8 mp	10 mp	12 mp

4 Válassza ki a megfelelő göndörítési irányt (5) a következő táblázat alapján.

	Bal	Vegyes	Jobb

5 Kezdje egy 2-3 cm vastag hajtinccsel.
6 (1. ábra) Tartsa függőlegesen a készüléket. A hajtincset úgy illesztheti egyszerűen a göndörítőegységbe, hogy EGYSZER megcsavarja és gyengéden megtartja, nehogy kiessen a göndörítőből. Ügyeljen arra, hogy a hajtincset a göndörítőegységen levő mélyedésbe (2) helyezze.
7 NYOMJA LE és folyamatosan TARTSA NYOMVA a göndörítés gombot (4). A készülék a hajtincset automatikusan behúzza a göndörítőegységbe.
↪ Azt követően, hogy a hajtincs sikeresen eltűnt a göndörítőegységben, szabályos időközönként megszólaló hangjelzést fog hallani. Ha nem hall hangjelzéseket, és a készülék a hajtincsét még nem húzta be a göndörítőegységbe, vegye ki a hajtincset és próbálja meg újból beilleszteni.
8 Ha folyamatosan megszólaló hangjelzéseket hall, vegye le az ujját a göndörítés gombról. Lassan és óvatosan engedje ki a haját.
9 Ismételje meg az 5-8. lépést a haja többi részének formázásához.

5 Tippek és trükkök

- **Változatlan eredmények elérése érdekében, egyidejűleg ne illessze a haját a henger mindkét oldalába.**
- Alaposan fésülje ki a haját. Göndörítés előtt ügyeljen arra, hogy a haja nem gubancolódjon össze.
- Ossza fel a haját részekre. Az éppen nem göndörített hajat tartsa távol a göndörítőegység nyílásától.
- Ügyeljen arra, hogy ne kerüljenek kiszabadult vagy szabadon álló tincsek a göndörítőegység nyílásának közelébe.
- Illessze a haját a göndörítőegységen levő mélyedésbe (2), és a nyílás kontúrja segítségével vezesse be a haját a göndörítőegységbe.
- Hosszabb hajtincsek esetén és/vagy intenzívebb göndör tincsek eléréséhez használjon kevesebb hajat.
- A haja túlzott pörgésének megakadályozására ne illesszen túl sok hajat a göndörítőegységbe. Arra is ügyeljen, hogy a haja jól érintkezzen a mélyedés felületével (2), és a haját szorosan tartsa.

Megjegyzések:

- Mindaddig tartsa lenyomva a göndörítés gombot, amíg folyamatos hangjelzéseket nem hall. Ha levette az ujjait a göndörítés gombról, még a végső hangjelzések előtt, NE nyomja meg újra a gombot. Vegye ki a haját, és kezdje újra.
- A készülék intelligens módon azonosítja, ha a haja nagyon beszorult, és egy hosszú hangjelzéssel figyelmezteti Önt erre. A haja sérülésének megakadályozása érdekében a készülék automatikusan kikapcsol. Szabadítsa ki a haját, és göndörítés előtt kapcsolja be ismét a készüléket.
- A készülék használata közben kis mennyiségű gőz jelenlétét figyelheti meg, ami spray vagy más nedves anyag párolgása miatt keletkezik. A készüléket ennek ellenére biztonságosan tovább használhatja a haján.
- A henger (1) forró. Semmiképpen se érjen hozzá!

Megjegyzés: A készülék automatikus kikapcsolás funkcióval rendelkezik. Ha nincs működésben, 60 perc után automatikusan kikapcsol.

6 A használatot követően

1 Kapcsolja ki a készüléket, és a csatlakozódugót húzza ki a fali aljzatból.
2 Helyezze a készüléket egy hőálló felületre, amíg a göndörítőegység ki nem hűl.
3 Száraz és portól mentes helyen tárolja. A készüléket az akasztóhurokra (10) függesztve is tárolhatja.

Tisztítás és karbantartás:

- Feltétlenül kapcsolja ki a készüléket és hagyja kihűlni, mielőtt a tisztító tartozékot használná.
- A készülék burkolatát nedves ruhával tisztítsa.
- (3. ábra) Helyezze a hengertisztító tartozékot (11) a göndörítőegységbe. A maradványok eltávolításához csúsztassa a tisztító tartozékot többször fel és le.
- A tisztító tartozék tisztításához mossa el azt folyó vízben, majd az újbóli használat előtt hagyja teljesen megszáradni.

7 Jótállás és szerviz

Ha információra van szüksége pl. egy tartozék cseréjével kapcsolatban, vagy probléma merül fel a használat során, látogasson el a Philips honlapjára (www.philips.com/support), vagy forduljon az adott ország Philips vevőszolgálatához (a telefonszámot megtalálja a világszerte érvényes garancialevélen). Ha országában nem működik ilyen vevőszolgálat, forduljon a Philips helyi szaküzletéhez.

Қазақша

Сатып алғаныңыз құтты болсын және Philips компаниясына қош келдіңіз! Philips ұсынатын қолдауды толық пайдалану үшін өніміңізді www.philips.com/welcome веб-сайтында тіркеңіз.

1 Маңызды

Құралды қолданар алдында осы пайдаланушы нұсқаулығын мұқият оқып шығыңыз және болашақта анықтама құралы ретінде пайдалану үшін сақтап қойыңыз.

- ЕСКЕРТУ: Бұл құралды судың жанында қолданбаңыз.
- Жуынатын бөлмеде пайдаланып болғаннан кейін, құралды розеткадан ажыратыңыз. Себебі, құралдың өшірілген күйінде де суға жақын орналасуы қауіпті болып есептеледі.
- ЕСКЕРТУ: Құралды ванна, душ, бассейн немесе сумен толтырылған басқа заттардың жанында қолданбаңыз.
- Пайдаланып болғаннан кейін, құралды ток көзінен ажыратыңыз.
- Қуат сымы зақымданған болса, қауіпті жағдай орын алмауы үшін, оны тек қызмет орталығында немесе білікті мамандар ауыстыруы керек.
- Құрылғыны балаларға және мүмкіндігі шектеулі тұлғаларға пайдаланбаңыз. Балалардың өздігінен тазалау құрылғысын пайдалануына мүмкіндік бермеңіз.
- Қосымша қауіпсіздік үшін ваннаның электр желісіне қауіпсіздік мақсатында өшіргіш құралын орнату ұсынылады. Бұл құралдың мөлшерленген жұмыс тогы 30 мА мәнінен аспауы керек. Орнатушымен кеңесіңіз.
- Құралды қосар алдында, онда көрсетілген кернеу жергілікті кернеуге сәйкес келетінін тексеріңіз.
- Құрылғыны осы нұсқаулықта көрсетілмеген басқа мақсаттарға пайдаланбаңыз.
- Розеткаға қосылып тұрғанда, құралды еш уақытта қадағалаусыз қалдырмаңыз.
- Басқа өндірушілер шығарған немесе Philips компаниясы нақты ұсынбаған қосалқы құралдар мен бөлшектерді пайдаланбаңыз. Ондай қосалқы құралдар мен бөлшектерді пайдалансаңыз, кепілдік өз күшін жояды.
- Қуат сымын құралға орамаңыз.
- Құрылғыны жинап қоярдың алдында, оның сәл суығанын күтіңіз.
- Құралды пайдаланғанда аса мұқият болыңыз, себебі ол ыстық болуы мүмкін. Басқа бөліктері ыстық болуы мүмкін, сондықтан тек тұтқасынан ұстаңыз және теріге тигізбеңіз.
- Әрқашан құрылғыны ыстыққа төзімді, тұрақты, тегіс бетке қойыңыз. Ыстық бұйралау камерасы бетке немесе басқа тез тұтанғыш материалға тимеуі тиіс.
- Қуат сымын құрылғының қызып кететін жерлеріне тигізбеңіз.
- Құрылғы қосылып тұрған кезде, оны тез жанып кететін заттар мен материалдардан алыс ұстаңыз.
- Құрал қызып тұрғанда, оны ешқашан ештеңемен жаппаңыз (мысалы сүлгімен немесе матамен).
- Құралды тек құрғақ шашқа пайдаланыңыз. Ылғал қолмен құралды пайдаланбаңыз.
- Қыздырғыш пластиналардың жабыны бар. Бұл жабын уақыт өте жайлап ескіреді. Дегенмен, бұл құрылғының жұмысына әсер етпейді.
- Егер құрылғыны боялған шашқа қолдансаңыз, цилиндрде дақтар пайда болуы ықтимал.
- Құралды жасанды шашқа пайдаланбаңыз.
- Тексеру немесе жөндеу үшін құралды тек қана Philips рұқсат еткен қызмет орталығына апарыңыз. Біліктілігі жоқ адамдардың жөндеуі пайдаланушыға өте қауіпті жағдай тудыруы мүмкін.
- Ток соқпауы үшін, ешқандай саңылауларға темір заттарды салмаңыз.
- Қолданғаннан кейін қуат сымынан ұстап тартпаңыз. Құрылғыны ток көзінен әрдайым штепсельдік ашасынан ұстап ажыратыңыз.
- Электр тогы соқпау үшін, құрылғыны бұзып ашпаңыз.
- Күйік шалу қаупі бар. Балаларды құрылғыға жақындатпаңыз, әсіресе, қолдану және суыту кезінде.

Электромагниттік өрістер (ЭМӨ)

Осы Philips құрылғысы электромагниттік өрістерге қатысты барлық қолданыстағы стандарттар мен ережелерге сәйкес келеді.

Қайта өңдеу

- Бұл таңба осы өнімді қалыпты тұрмыстық қалдықпен тастауға болмайтынын білдіреді (2012/19/EU).
- Электр және электрондық өнімдердің қалдықтарын бөлек жинау жөніндегі еліңіздің ережелерін сақтаңыз. Қоқысқа дұрыс тастау қоршаған ортаға және адам денсаулығына тиетін зиянды әсерлердің алдын алуға көмектеседі.

2 Кіріспе

27 түрлі керемет бұйра

- Көрінісіңізді табиғи реңктен анықталған 27 бұйралау тіркесімінің (3 таймер параметрі x 3 температура параметрі x 3 бұйралау бағыты) біріне келтіріңіз. Қажетті көрініске жету үшін әртүрлі бұйралау бағыты, температурасы және уақыт параметрлері түрлі тіркесімде пайдаланылуы мүмкін.
- 3 температура параметрі (170°C-190°C-210°C) және 3 таймер параметрі (8 сек-10 сек-12 сек) түрлі шаш түрлерінде бос күйден берік күйдегі бұйралау нәтижелеріне жетуге көмектеседі. Мысалы, артық бұйралау уақыты бар жоғары температура параметрі қалың шашқа арналған берік бұйралау нәтижесін береді. Бұйралау уақыты қысқа төмен температура параметрі қосымша қорғанысы керек шаш түріне оңтайлы.
- 3 реттелмелі бұйралау бағыты (сол жақ, оң жақ және балама) бұйралау жұмысына креативтілік қосады. Оң жаққа бұйралау, сол жаққа бұйралау - әрбір жағын симметриялы етіп бұйралай аласыз - немесе толығымен табиғи көрініс беру үшін оң және сол жақ бұйралар аралаcқан балама бұйралау.

3 Шолу

1. **Бұйралау цилиндрі**
2. **Ойық аймағы**
3. **Бұйралау камерасы**
4. **Бұйралау түймесі**
5. **Бұйралау бағытының ауыстырып-қосқышы**
6. **Бұйралау уақытының параметрі**
7. **Бұйралау температурасының параметрі**
8. **Қуат қосулы индикаторы**
9. **Қуатты қосу/өшіру түймесі**
10. **Ілмек**
11. **Цилиндрді тазарту қосалқы құралы**
12. **ионды тесік**
13. *Sense IQ* **логотипі**

4 Шашыңызды бұйралау

Қолдану әдісі:

1 Штепсельдік ұшты розеткаға қосыңыз.
2 Құралды қосу үшін ⏻ (9) қуатты қосу/өшіру түймесін басыңыз.
↪ Қыздыру уақыты қосылған қуат көрсеткішінің (8) жыпылықтауымен анықталады. Көрсеткіш тұрақты жанғанда құрал қолдануға дайын болады.
↪ Құрылғы қосылғанда, иондар автоматты түрде және үздіксіз шығарылып, бұйралануды азайтады және қосымша жылтырауды қамтамасыз етеді.
↪ *Sense IQ* автоматы түрде іске қосылып, шашыңыздың температурасын бақылайды. Ол шашыңыз қатты қызып кетпеу үшін температураны реттейді.
3 Төмендегі кестеге сай қалаған бұйралау уақытын (6) және температура (7) параметрін таңдаңыз.

Шаш үлгісі	Толқынды бұйралар	Бұйраларды кемір	Тығыз бұйралар
Температура параметрі	170°C	190°C	210°C
Бұйралау уақыты нұсқау	8 сек	10 сек	12 сек

4 Төмендегі кестеге сәйкес қажетті бұйралау бағытын (5) таңдаңыз.

	Сол жағы	Балама	Оң жағы

5 Қалыңдығы 2-3 см шаш бөлігінен бастаңыз.
6 (1-сурет) Құралды тігінен ұстаңыз. Шаш бөлігін бұйралау камерасына оңай салу үшін шашты БІР РЕТ орап, оны жақсылап ұстаңыз, сонда шаш бұйралау камерасына түспейді. Шаш бөлігі бұйралау камерасының ойық аймағына (2) салынғанын тексеріңіз.
7 (4) бұйралау түймесін БАСЫП, үздіксіз ҰСТАП ТҰРЫҢЫЗ. Шаш бөлігі бұйралау камерасында автоматты түрде бұйраланады.
↪ Шаш бұйралау камерасында сәтті түрде бұйраланғанда, тұрақты аралық ішінде бір дыбыс сигналын естисіз. Егер ешқандай дыбыс сигналын естімесеңіз және шаш бұйралау камерасында бұйраланбаса, шаш бөлігін алып, қайта салып көріңіз.
8 Үздіксіз дыбыс сигналы естілгенде, саусағыңызды бұйралау түймесінен босатыңыз. Шашты баяу және дұрыстап алыңыз.
9 Шаштың қалғанын сәндеу үшін 5-тен 8-ге дейінгі қадамдарды қайталаңыз.

5 Кеңестер мен әдіс-тәсілдер

- **Сәйкес нәтижелер үшін шаштың цилиндрдің екі жағына бір уақытта бөлінуіне мүмкіндік бермеңіз.**
- Шашты дұрыстап тараңыз. Бұйралау алдында ешбір ұйысу жоқтығын тексеріңіз.
- Шашты бөліктерге бөліңіз. Барлық қажет емес шашты бұйралау камерасының саңылауынан алып тастаңыз.
- Бұйралау камерасы саңылауының маңында ешқандай бөлінін немесе босап қалған шаш тұтамы жоқ екеніне көз жеткізіңіз.
- Шашты бұйралау камерасының ойық аймағына (2) салып, шашты камераға бағыттау үшін саңылау контурларын пайдаланыңыз.
- Ұзынырақ шаш үшін және/немесе қатты бұйраланған шаш нәтижесін алу үшін аз шаш көлемін пайдаланыңыз.
- Шаштың артық айналымын болдырмау үшін бұйралау камерасына көп шаш салмаңыз. Сонымен қатар, шаш ойық аймағына (2) тиетінін және берік бекітілгенін тексеріңіз.

Аңғартпалар:

- Үзіліссіз дыбыс сигналынан естілгенше, бұйралау түймесін басып тұрыңыз. Соңғы дыбыс көрсеткіштеріне дейін саусағыңыз бұйралау түймесінен алсаңыз, оны қайта БАСПАҢЫЗ. Шашты алып, қайта бастап көріңіз.
- Құрал оның ішінде шаш қатты қармалып қалғанын анықтайды және бір ұзақ сигналмен ескертеді. Шашты күйіп кетуден қорғау үшін құрал автоматты түрде өшеді. Қайта бұйралау алдында құрылғыны шаш пен қосқышты босатыңыз.
- Спрейге немесе басқа сулы тауарлардың булануына байланысты қолдану барысында шамалы бу шығуы мүмкін. Өнім әлі де шашқа пайдалануға қауіпсіз.
- Цилиндр (1) ыстық. Оны түртпеңіз.

Ескертпе. Құралда автоматты түрде өшу функциясы бар. Құрал 60 минут бойы қолданылмаса, автоматты түрде сөнеді.

6 Пайдаланғаннан кейін

1 Құралды өшіріп, розеткадан ажыратыңыз.
2 Бұйралау камерасы суымайынша оны ыстыққа шыдайтын бетке қойыңыз.
3 Құралды қауіпсіз, құрғақ, шаңсыз орында сақтаңыз. Сондай-ақ, оны ілмегінен (10) іліп қоюға болады.

Тазалау және техникалық қызмет көрсету:

- Тазалау қосалқы құралын пайдалану алдында құралдың өшірілгенін және суытылғанын тексеріңіз.
- Құрал бетін дымқыл шүберекпен тазалаңыз.
- (3-сурет) Цилиндрді тазарту қосалқы құралын (11) бұйралау камерасына енгізіңіз. Қалдықтарын жою үшін тазалау қосалқы құралын жоғары және төмен сырғытыңыз.
- Тазалау қосалқы құралын тазалау үшін оны ағып тұрған су астында жуыңыз және оны қайта қолданбастан бұрын толығымен құрғатыңыз.

7 Кепілдік және қызмет көрсету

Егер қосымша бөлшекті ауыстыру туралы ақпарат алу керек болса немесе сізде шешілмеген мәселе болса, Philips компаниясының www.philips.com/support веб-сайтына кіріңіз немесе еліңіздегі Philips тұтынушылар орталығымен байланысыңыз (ол нөмірді дүниежүзі бойынша берілетін кепілдік кітапшасынан алуға болады). Егер еліңізде тұтынушыларға қолдау көрсету орталығы болмаса, онда жергілікті Philips компаниясының дилеріне барыңыз.

Шаш бұйралайтын құрылғы

Тұрмыстық қажеттіліктерге арналған

Өндіруші: "Филипс Консьюмер Лайфстайл Б.В.", Туссендиепен 4, 9206 АД, Драхтен, Нидерланды.

Қытайда жасалған

Ресей және Кедендік одақ территориясына импорттаушы: «ФИЛИПС» ЖШҚ, Ресей Федерациясы, 123022, Мәскеу қ., Сергей Макеев к-сі, 13-үй, телефон нөмірі +7 495 961-1111

BHB886

110-240 V; 50-60 Hz; 32-34 W

ІІ санатты аспап

Сақтау шарттары, пайдалану		
Температура		Салыстырмалы ылғалдылық
Сақтау пайдалану	Сақтау шарттары	
+10 °C ÷ +30 °C	-25 °C ÷ +60 °C	35 % ÷ 99 %

Lietuviškai

Sveikiname įsigijus „Philips" gaminį ir sveiki atvykę! Norėdami pasinaudoti „Philips" siūloma pagalba, užregistruokite savo gaminį adresu www.philips.com/welcome.

1 Svarbu

Prieš pradėdami naudoti prietaisą atidžiai perskaitykite šį vartotojo vadovą ir saugokite jį, nes jo gali prireikti ateityje.

- ĮSPĖJIMAS: Nenaudokite šio prietaiso netoli vandens.
- Naudodami prietaisą vonioje, iš karto po naudojimo ištraukite kištuką iš elektros lizdo. Arti esantis vanduo kelia grėsmę net ir tada, kai prietaisas yra išjungtas.
- ĮSPĖJIMAS: nenaudokite prietaiso šalia vonios, dušo, kriauklės ar kitų indų, pripildytų vandens.
- Baigę naudoti, būtinai išjunkite prietaisą iš maitinimo tinklo.
- Jei pažeistas maitinimo laidas, jį turi pakeisti techninės priežiūros centras arba kiti panašios kvalifikacijos specialistai, kitaip kyla pavojus.
- Šį prietaisą gali naudoti 8 metų ir vyresni vaikai bei asmenys, kurių fiziniai, jutimo ir protiniai gebėjimai yra silpnesni, arba neturintieji patirties ir žinių su sąlyga, kad jie bus išmokyti saugiai naudoti prietaisu ir prižiūrimi siekiant užtikrinti, jog jie saugiai naudotų prietaisą, ir supažindinti su susijusiais pavojais. Prižiūrėkite, kad vaikai nežaistų su prietaisu. Valyti ir taisyti prietaiso vaikai be suaugusiųjų priežiūros negali.
- Dėl papildomo saugumo patariame elektros grandinėje, kuria tiekiamas maitinimas voniai, įrengti liekamosios srovės įtaisą (RCD). Šio RCD nominalioji liekamoji darbinė srovė turi būti ne didesnė kaip 30 mA. Patarimo kreipkitės į montuotoją.
- Prieš įjungdami prietaisą įsitikinkite, kad ant prietaiso nurodyta įtampa atitinka vietinę tinklo įtampą.
- Nenaudokite prietaiso kitais tikslais, išskyrus nurodytus šiame vadove.
- Prijungę prietaisą prie maitinimo tinklo, nepalikite jo be priežiūros.
- Nenaudokite jokių priedų ar dalių, pagamintų kitų bendrovių arba nerekomenduojamų „Philips". Jei naudosite tokius priedus arba dalis, nebegalios jūsų garantija.
- Nevyniokite prietaiso į maitinimo laidą.
- Prieš padėdami į laikymo vietą, leiskite prietaisui atvėsti.
- Naudodami prietaisą būkite atidūs, nes jis gali būti įkaitęs. Kad nepriglaustumėte odos, laikykite už rankenos, nes kitos dalys gali būti įkaitusios.
- Prietaisą visada statykite ant karščiui atsparaus, stabilaus plokščio paviršiaus. Įkaitęs garbanojimo skyrius jokiu būdu neturėtų liestis prie paviršiaus ar kitokių degių medžiagų.
- Saugokite, kad maitinimo laidas nesiliestų prie karštų prietaiso dalių.
- Įjungtą prietaisą laikykite atokiai nuo degių daiktų ir medžiagų.
- Jokiu būdu neuždenkite įkaitusio prietaiso (pvz., rankšluosčiu ar audiniu).
- Prietaisą naudokite tik plaukams išdžiūvus. Nenaudokite prietaiso, jei jūsų rankos šlapios.
- Kaitinimo plokštelės padengtos danga. Ši danga gali pamažu dėvėtis. Tačiau tai nekenkia prietaiso veikimo efektyvumui.
- Naudojant prietaisą su dažytais plaukais, vamzdelis gali išsitepti.
- Nenaudokite prietaiso dirbtiniams plaukams.
- Prietaisą apžiūrėti ar taisyti pristatykite tik į „Philips" įgaliotąjį techninės priežiūros centrą. Prietaisą taisantys nekvalifikuoti darbuotojai gali naudotojui sukelti itin didelį pavojų.
- Kad išvengtumėte elektros smūgio, į jokias angas nekiškite metalinių daiktų.
- Baigus naudoti, neištraukite maitinimo laido. Prietaisą visada atjunkite prilaikydami kištuką.
- Kad išvengtumėte elektros smūgio, niekada nelaužykite prietaiso.
- Pavojus nudegti. Laikykite prietaisą vaikams nepasiekiamoje vietoje, ypač naudodami ir vėsindami.

Elektromagnetiniai laukai (EML)

„Philips" prietaisas atitinka visus taikomus standartus ir normas dėl elektromagnetinių laukų poveikio.

Perdirbimas

- Šis simbolis reiškia, kad gaminio negalima išmesti kartu su įprastomis buitinėmis atliekomis (2012/19/EU).
- Laikykitės jūsų šalyje galiojančių taisyklių, kuriomis reglamentuojamas atskiras elektros ir elektronikos gaminių surinkimas. Tinkamai išmetus galima nuo neigiamo poveikio apsaugoti aplinką ir žmonių sveikatą.

2 Įvadas

27 būdai susukti pasakiškas garbanas

- Atraskite savo išvaizdą, pasipuoškite natūraliomis arba išsiskiriančiomis garbanomis pasinaudodami 27 garbanojimo deriniais (3 laikmačio nustatymai x 3 temperatūros nustatymai x 3 garbanojimo kryptys). Galima naudoti skirtingus garbanojimo krypčių, temperatūros ir laiko nustatymus, kad kaskart atrodytumėte taip, kaip norite.
- Puikių rezultatų su skirtingų tipų plaukais pasieksite naudodami 3 temperatūros nustatymus (170 °C–190 °C–210 °C) ir 3 laikmačio nustatymus (8 sek.–10 sek.–12 sek.) bei puikuositės tiek puriomis, tiek tvirtomis garbanomis. Pvz.: aukštos temperatūros nustatymas su papildomu garbanojimo laiku suformuos tvirtesnes garbanas – idealus pasirinkimas storesniems plaukams. Žemesnės temperatūros nustatymo ir trumpesnio garbanojimo laiko derinys yra optimalus plaukams, kuriems reikia papildomos plaukų apsaugos.
- 3 reguliuojamos garbanojimo kryptys (kairė, dešinė ir keičiama) garbanojimui suteikia daugiau kūrybingumo. Į dešinę susuktos garbanos, į kairę susuktos garbanos – kiekvieną pusę sugarbanosite idealiai simetriškai; arba puošiškitės kintamos krypties garbanomis, kad mišrios į dešinę ir kairę pusę susuktos garbanos sukurtų visiškai natūralią išvaizdą.

3 Apžvalga

1. **Garbanojimo vamzdelis**
2. **Išėma**
3. **Garbanojimo kamera**
4. **Garbanojimo mygtukas**
5. **Garbanojimo krypties jungiklis**
6. **Garbanojimo laiko nustatymas**
7. **Garbanojimo temperatūros nustatymas**
8. **Įjungimo indikatorius**
9. **Maitinimo įjungimo / išjungimo mygtukas**
10. **Pakabinimo kilpa**
11. **Kameros valymo priedas**
12. **Jonų išleidimo anga**
13. *Sense IQ* **logotipas**

4 Plaukų garbanojimas

Kaip naudotis:

1 Įkiškite kištuką į maitinimo lizdą.
2 Kad įjungtumėte prietaisą, paspauskite maitinimo įjungimo / išjungimo mygtuką ⏻ (9).
↪ Įkaitinimo laiką parodo mirksintis įjungimo indikatorius (8). Indikatoriui nustojus mirksėti, prietaisas yra paruoštas naudoti.
↪ Kai prietaisas įjungtas, automatiškai ir nuolat išsiskiria jonai, mažinantys plaukų garbanojimąsi ir suteikiantys blizgesio.
↪ *Sense IQ* bus automatiškai įjungtas ir nustatys plaukų temperatūrą. Jis reguliuos temperatūrą, kad plaukai neperkaistų.
3 Norimą garbanojimo laiką (6) ir temperatūrą (7) pasirinkite pagal toliau pateiktą lentelę.

Plaukų stilius	Bangos	Palaidos garbanos	Smulkios garbanos
Temperatūros nustatymas	170 °C	190 °C	210 °C
Garbanojimo laikas nustatymas	8 sek.	10 sek.	12 sek.

4 Pasirinkite norimą garbanojimo kryptį (5) pagal toliau pateiktą lentelę.

	Kairė	Keičiama	Dešinė

5 Pradėkite nuo 2-3 cm pločio plaukų sruogos.
6 (1 pav.) Laikykite prietaisą vertikaliai. Norėdami lengvai įdėti plaukų sruogą į garbanojimo kamerą, KARTĄ persukite plaukus ir švelniai juos laikykite, kad plaukai neiškristų iš garbanojimo kameros. Įsitikinkite, kad plaukų sruoga padėta ant garbanojimo kameros išėmos (2).
7 PASPAUSKITE ir LAIKYKITE garbanojimo mygtuką (4). Plaukų sruoga automatiškai susigarbanos garbanojimo kameroje.
↪ Sėkmingai sugarbanojus plaukus garbanojimo kameroje, reguliariais intervalais pasigirs pyptelėjimas. Jei pypsėjimo nesigirdi ir plaukai kameroje nesusigarbanojo, ištraukite plaukų sruogą ir pabandykite ją įdėti dar kartą.
8 Girdėdami nuolatinį pypsėjimą, atleiskite pirštą nuo garbanojimo mygtuko. Lėtai ir švelniai leiskite plaukams iškristi lauk.
9 Pakartokite 5–8 veiksmus ir sugarbanokite likusius plaukus.

5 Patarimai

- **Siekdami nuoseklaus rezultato, venkite dalyti plaukus į abi vamzdelio puses vienu metu.**
- Kruopščiai iššukuokite plaukus. Prie garbanodami įsitikinkite, kad plaukai nesusipynę.
- Plaukus atskirkite sruogomis. Nesugarbanotų plaukų dalį laikykite toliau nuo garbanojimo kameros angos.
- Įsitikinkite, kad greta garbanojimo kameros angos nėra atsitiktinių plaukų arba atsiskyrusių sruogų.
- Padėkite plaukus ant garbanojimo kameros išėmos (2) ir, norėdami nukreipti plaukus į kamerą, naudokitės angos kontūrais.
- Jei plaukai ilgi ir (arba) norite ryškesnių garbanų, atskirkite mažesnes sruogas.
- Norėdami išvengti per didelio plaukų sukimosi, stenkitės nedėti per daug plaukų į garbanojimo kamerą. Be to, įsitikinkite, kad plaukai liečiasi prie išėmos (2) ir yra įtempti.

Pastabos

- Paspauskite ir laikykite garbanojimo mygtuką, kol pasigirs nuolatinis pypsėjimas. Jei nenuskambėjus paskutiniam signalui patrauksite pirštus nuo garbanojimo mygtuko, NESPAUSKITE mygtuko iš naujo. Išimkite plaukus ir pradėkite nuo pradžios.
- Prietaisas nustato, kada plaukai labai įsivelia ir apie tai įspėja vienu ilgu pyptelėjimu. Kad plaukai nebūtų pažeisti dėl karščio, prietaisas išsijungia automatiškai. Išimkite plaukus ir prieš vėl garbanodami įjunkite prietaisą.
- Garbanojant gali pasirodyti garų, kurių atsiranda dėl garuojančių purškalų arba kitų drėgnų prekių. Produktą vis tiek saugu naudoti plaukams.
- Vamzdelis (1) yra karštas. Nelieskite jo.

Pastaba: prietaisas turi automatinio išsijungimo funkciją. Nenaudojamas prietaisas automatiškai išsijungia po 60 minučių.

6 Po naudojimo

1 Prietaisą išjunkite ir atjunkite nuo maitinimo tinklo.
2 Prietaisą padėkite ant karščiui atsparaus paviršiaus, kad garbanojimo kamera atvėstų.
3 Laikykite jį saugioje, sausoje vietoje, kurioje nėra dulkių. Taip pat galite jį laikyti pakabinę už kabinimo kilpos (10).

Valymas ir priežiūra

- Prieš naudodami valymo priedą įsitikinkite, kad prietaisas išjungtas ir atvėsęs.
- Prietaiso paviršių valykite drėgna šluoste.
- (3 pav.) Į garbanojimo kamerą įstatykite kameros valymo priedą (11). Kelis kartus slinkite valymo priedą į viršų ir žemyn, kad pašalintumėte nuosėdas.
- Valymo priedą nuplaukite tekančiu vandeniu ir, prieš vėl naudodami, leiskite pilnai nudžiūti.

7 Garantija ir techninė priežiūra

Prireikus informacijos, pvz., dėl priedo pakeitimo arba jei turite problemų, apsilankykite „Philips" tinklalapyje adresu www.philips.com/support arba kreipkitės į „Philips" klientų aptarnavimo centrą savo šalyje (jo telefono numerį rasite visame pasaulyje galiojančios garantijos lankstinuke). Jei jūsų šalyje nėra klientų aptarnavimo centro, kreipkitės į vietinį „Philips" platintoją.

Latviešu

Apsveicam ar pirkumu un laipni lūdzam Philips! Lai pilnībā gūtu labumu no Philips piedāvātā atbalsta, reģistrējiet savu izstrādājumu www.philips.com/welcome.

1 Svarīga informācija

Pirms ierīces izmantošanas uzmanīgi izlasiet šo lietošanas instrukciju un saglabājiet to, lai vajadzības gadījumā varētu ieskatīties tajā arī turpmāk.

- BRĪDINĀJUMS. Neizmantojiet šo ierīci ūdens tuvumā.
- Ja lietojat ierīci vannas istabā, pēc lietošanas atvienojiet ierīci no elektrotīkla, jo ūdens tuvums ir bīstams pat tad, ja ierīce ir izslēgta.
- BRĪDINĀJUMS. Nelietojiet ierīci vannu, dušu, izlietņu vai citu ar ūdeni pildītu trauku tuvumā.
- Pēc lietošanas vienmēr atvienojiet ierīci no sienas kontaktligzdas.
- Ja elektrības vads ir bojāts, lai izvairītos no bīstamām situācijām, jums tas jānomaina servisa centrā vai pie līdzīgi kvalificētam personām.
- Šo ierīci var izmantot bērni vecumā no 8 gadiem un personas ar ierobežotām fiziskajām, sensorajām vai garīgajām spējām vai bez pieredzes un zināšanām, ja tiek nodrošināta uzraudzība vai norādījumi par drošu ierīces lietošanu un panākta izpratne par iespējamo bīstamību. Bērni nedrīkst rotaļāties ar ierīci. Ierīces tīrīšanu un apkopi nedrīkst veikt bērni bez pieaugušo uzraudzības.
- Papildu aizsardzībai iesakām uzstādīt elektriskās shēmas, kas pievada elektrību vannas istabā, Aizsardzības atslēgšanas ierīci (RCD). RCD ir jābūt nominālai darba strāvai, kas nepārsniedz 30mA. Sazinieties ar savu uzstādītāju.
- Pirms ierīces pievienošanas elektrotīklam pārliecinieties, ka uz ierīces norādītais spriegums atbilst elektrotīkla spriegumam jūsu mājā.
- Neizmantojiet ierīci citiem nolūkiem, kas nav aprakstīti šajā rokasgrāmatā.
- Nekādā gadījumā neatstājiet ierīcei bez uzraudzības, kad tā ir pievienota elektrotīklam.
- Nekad neizmantojiet citu ražotāju piederumus vai detaļas, kuras Philips nav īpaši ieteicis. Ja izmantojat šādus piederumus vai detaļas, garantija vairs nav spēkā.
- Netiniet elektrības vadu ap ierīci.
- Pirms novietojat ierīci glabāšanā, pagaidiet, līdz tā atdziest.
- Uzmanieties ierīces lietošanas laikā, jo tā var būt karsta. Satveriet ierīci tikai aiz roktura, jo citas daļas var būt karstas, un izvairieties no saskares ar ādu.
- Vienmēr novietojiet ierīci ar statīvu uz karstumizturīgas, stabilas un līdzenas virsmas. Karstais ieveidošanas nodalījums nedrīkst saskarties ar virsmu vai citu uzliesmojošu materiālu.
- Raugieties, lai elektrības vads nenonāktu saskarē ar ierīces karstajām detaļām.
- Neļaujiet ierīcei, kad tā ir ieslēgta, nonākt saskarē ar viegli uzliesmojošiem priekšmetiem un materiāliem.
- Nekad neapsedziet ierīci ar kaut kādiem priekšmetiem (piem., dvieli vai drāniņu), kad tā ir karsta.
- Izmantojiet ierīci tikai, lai ieveidotu sausus matus. Nelietojiet ierīci ar slapjām rokām.
- Taisnošanas plātnēm ir pārklājums. Šis pārklājums var samazināt nodilumu laika gaitā. Tomēr tas neietekmē ierīces darbību.
- Ja ar ierīci ieveido krāsotus matus, cilindrs var nosmērēties.
- Nelietojiet ierīci mākslīgos matos/parūkās.
- Vienmēr nododiet ierīci Philips pilnvarotam servisa centram, ja nepieciešama apskate vai remonts. Nekvalificētu personu veikts remonts var radīt ļoti bīstamas situācijas lietotājam.
- Neievietojiet atverēs metāla priekšmetus, lai izvairītos no elektriskās strāvas trieciena.
- Pēc lietošanas neraujiet aiz strāvas vada. Vienmēr atvienojiet ierīci, turot aiz kontaktdakšas.
- Nekad nelauziet ierīci, lai novērstu elektriskās strāvas trieciena risku.
- Apdegumu risks. Turiet ierīci maziem bērniem nepieejamā vietā, it īpaši lietošanas laikā un kad ierīce atdziest.

Elektromagnētiskie lauki (EMF)

Šī Philips ierīce atbilst visiem piemērojamiem standartiem un noteikumiem, kas attiecas uz elektromagnētisko lauku iedarbību.

Otrreizējā pārstrāde

- Šis simbols nozīmē, ka produktu nedrīkst izmest kopā ar parastiem sadzīves atkritumiem (2012/19/ES).
- Ievērojiet savā valstī spēkā esošos likumus par atsevišķu elektrisko un elektronisko produktu utilizāciju. Pareiza utilizācija palīdz novērst negatīvu ietekmi uz vidi un cilvēku veselību.

2 Ievads

27 pasakainu cirtu veidi

- Izveido savu frizūru ar dabīgām vai stingrām cirtām, izmantojot 27 ieveidošanas kombinācijas (3 taimera iestatījumi x 3 temperatūras iestatījumi x 3 ieveidošanas virzieni). Dažādos ieveidošanas virzienu, temperatūras un laika iestatījumus var izmantot dažādās kombinācijās, vienmēr izveidojot vēlamo frizūru.
- Pieejamie 3 temperatūras iestatījumi (170 °C-190 °C-210 °C) un 3 taimera iestatījumi (8 s-10 s-12 s) ļauj izveidot burvīgas vaļīgas vai stingras cirtas dažādiem matu tipiem. Piemēram, ar augsto temperatūras iestatījumu kopā ar papildu ieveidošanas laiku cirtas veidosies stingrākas – ideāli biezākiem matiem. Zemais temperatūras iestatījums kopā ar īsāku ieveidošanas laiku ir optimāli piemērots matiem, kam nepieciešama papildu aizsardzība.
- 3 pielāgojami ieveidošanas virzieni (pa kreisi, pa labi un pamīšus) sniedz papildu radošuma iespējas matu ieveidošanā. Pa labi vērstas cirtas, pa kreisi vērstas cirtas – lai matus abās pusēs ieveidotu perfektā simetrijā – vai dažādos virzienos vērstas cirtas pilnībā dabiskam izskatam.

3 Pārskats

1. **Ieveidošanas cilindrs**
2. **Iedobes zona**
3. **Ieveidošanas nodalījums**
4. **Ieveidošanas poga**
5. **Ieveidošanas virziena slēdzis**
6. **Ieveidošanas laika iestatījums**
7. **Ieveidošanas temperatūras iestatījums**
8. **Ieslēgšanas indikators**
9. **Ieslēgšanas/izslēgšanas poga**
10. **Karināšanas cilpa**
11. **Cilindra tīrīšanas piederums**
12. **Jonu atvere**
13. *Sense IQ* **logotips**

4 Ieveidojiet matus

Lietošana

1 Ievietojiet kontaktdakšu elektrības kontaktligzdā.
2 Nospiediet ieslēgšanas/izslēgšanas pogu ⏻ (9), lai ieslēgtu ierīci.
↪ Uzsilšanas laiku norāda mirgojošs strāvas padeves indikators (8). Ierīce ir gatava lietošanai, kad indikators deg nepārtraukti.
↪ Ja ierīce ir ieslēgta, joni tiek automātiski un nepārtraukti izdalīti, samazinot sprogošanos un nodrošinot papildu mirdzumu.
↪ *Sense IQ* tiks automātiski aktivizēts un noteiks jūsu matu temperatūru. Tas automātiski noregulēs temperatūru, lai novērstu matu pārkaršanu.
3 Izvēlieties vēlamo ieveidošanas laiku (6) un temperatūras iestatījumu (7) atbilstoši zemāk esošajai tabulai.

Matu sakārtojums	Viļņainas cirtas	Brīvi krītošas cirtas	Stingras cirtas
Temperatūras režīms	170 °C	190 °C	210 °C
Ieveidošanas laiks iestatījums	8s	10s	12s

4 Izvēlieties vēlamo ieveidošanas virzienu (5) atbilstoši zemāk esošajai tabulai.

	Kreisā puse	Pamīšus	Labā puse

5 Sāciet ar 2-3 cm platu matu šķipsnu.
6 (1. att.) Turiet ierīci vertikāli. Lai matus viegli ievietotu ieveidošanas piederumā, savērpiet matus VIENU REIZI un saudzīgi paturiet, lai mati neizslīd no ieveidošanas nodalījuma. Pārliecinieties, ka matu šķipsna atrodas ieveidošanas nodalījuma iedobes zonā (2).
7 NOSPIEDIET un nepārtraukti TURIET ieveidošanas pogu (4). Matu šķipsna automātiski ievīsies ieveidošanas nodalījumā.
↪ Kad mati ir veiksmīgi ievīti ieveidošanas nodalījumā, atskanēs pīkstieni ar regulāru intervālu. Ja pīkstieni neatskan un mati joprojām nav ievīti ieveidošanas nodalījumā, izņemiet matu šķipsnu un mēģiniet to ievietot vēlreiz.
8 Kad dzirdat nepārtrauktus pīkstienus, noņemiet pirkstu no ieveidošanas pogas. Lēni un saudzīgi izlaidiet matus no ierīces.
9 Atkārtojiet 5.-8. darbību, lai ieveidotu pārējos matus.

5 Padomi un ieteikumi

- **Lai iegūtu nemainīgi labu rezultātu, nesadaliet matus vienlaikus abās cilindra pusēs.**
- Rūpīgi izķemmējiet matus. Pirms ieveidošanas pārliecinieties, ka mati nav sapinušies.
- Sadaliet matus. Matus, ko tobrīd neieveidojat, turiet atstatus no ieveidošanas nodalījuma atveres.
- Pārliecinieties, ka ieveidošanas nodalījuma atveres tuvumā neatrodas brīvas šķipsnas.
- Ievietojiet matus ieveidošanas nodalījuma iedobes zonā (2) un izmantojiet atvēruma apmales, lai ievirzītu matus nodalījumā.
- Izmantojiet mazāku matu daudzumu garākiem matiem un/vai izteiktākām cirtām.
- Lai novērstu matu pārmērīgu savērpšanos, neievietojiet ieveidošanas nodalījumā pārāk daudz matu. Pārliecinieties arī, ka mati saskaras ar iedobes zonu (2) un ir nostiepti.

Piezīmes.

- Nospiediet un turiet ieveidošanas pogu, līdz atskan nepārtraukti pīkstieni. Ja pārvietojat pirkstus prom no ieveidošanas pogas pirms beigu skaņas signāliem, NESPIEDIET to vēlreiz. Izņemiet matus un sāciet vēlreiz.
- Šī ierīce nosaka, kad mati ir iestrēguši, un brīdina ar ilgstošu pīkstienu. Lai aizsargātu matus pret karstuma radītiem bojājumiem, ierīce automātiski izslēgsies. Atbrīvojiet matus un pirms ieveidošanas vēlreiz ieslēdziet ierīci.
- Ierīces lietošanas laikā var būt redzams neliels daudzums tvaika, ko rada matu aerosolu vai citu šķidru izstrādājumu iztvaikošana. Ierīci var droši lietot matu veidošanai.
- Cilindrs (1) ir karsts. Nepieskarieties tam.

Piezīme. Ierīcei ir automātiskās izslēgšanās funkcija. Ierīce automātiski izslēdzas pēc 60 minūtēm, ja netiek izmantota.

6 Pēc lietošanas

1 Izslēdziet ierīci un atvienojiet to no elektrotīkla.
2 Novietojiet uz siltumizturīgas virsmas, līdz ieveidošanas nodalījums atdziest.
3 Uzglabājiet to drošā, sausā vietā, kas pasargāta no putekļiem. Varat to arī pakārt aiz cilpiņas (10).

Tīrīšana un apkope

- Pirms tīrīšanas piederuma izmantošanas pārliecinieties, ka ierīce ir izslēgta un atdzisusi.
- Tīriet ierīces ārpusi ar mitru drānu.
- (3. att.) Ievietojiet cilindra tīrīšanas piederumu (11) ieveidošanas nodalījumā. Atkārtoti slidiniet tīrīšanas piederumu augšup un lejup, lai notīrītu nosēdumus.
- Lai iztīrītu tīrīšanas piederumu, noskalojiet to tekošā ūdenī un pirms atkārtotas izmantošanas ļaujiet tam pilnībā nožūt.

7 Garantija un serviss

Ja jums nepieciešama informācija, piemēram, par piederuma nomaiņu, vai palīdzība, apmeklējiet Philips tīmekļa vietni www.philips.com/support vai sazinieties ar Philips Klientu apkalpošanas centru savā valstī (tā tālruņa numurs atrodams pasaules garantijas brošūrā). Ja jūsu valstī nav klientu apkalpošanas centra, vērsieties pie vietējā Philips preču izplatītāja.

PHILIPS

BHB886

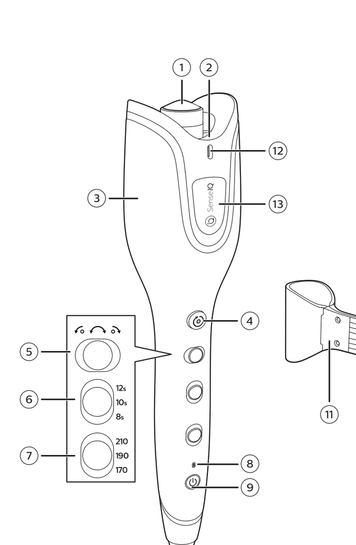

Specifications are subject to change without notice
© 2022 Koninklijke Philips N.V.
All rights reserved.

3000.089.4289.1 (19/10/2022)

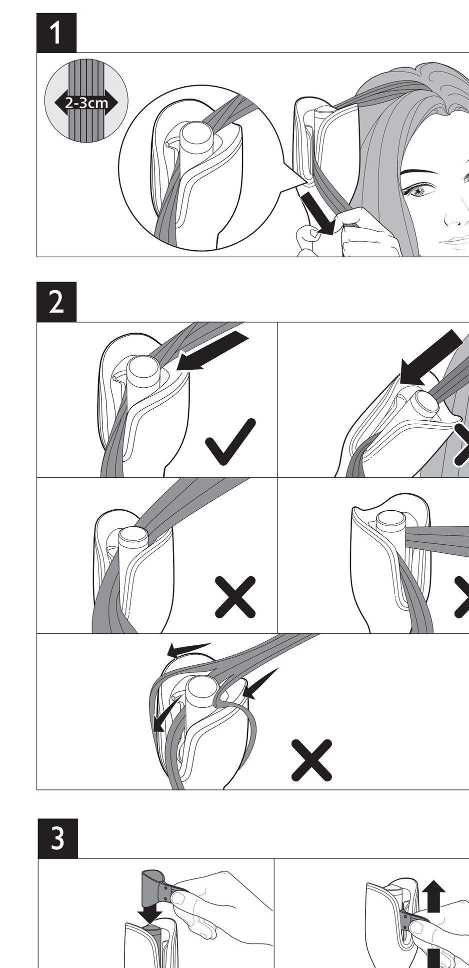

Polski

Gratulujemy zakupu i witamy wśród klientów firmy Philips! Aby w pełni skorzystać z obsługi świadczonej przez firmę Philips, należy zarejestrować zakupiony produkt na stronie www.philips.com/welcome.

1 Ważne

Przed pierwszym użyciem urządzenia zapoznaj się dokładnie z niniejszą instrukcją obsługi i zachowaj ją na przyszłość.

- OSTRZEŻENIE: Nie korzystaj z urządzenia w pobliżu wody.
- Jeśli korzystasz z urządzenia w łazience, po zakończeniu stosowania wyjmij wtyczkę z gniazdka elektrycznego. Obecność wody stanowi zagrożenie nawet wtedy, gdy urządzenie jest wyłączone.
- OSTRZEŻENIE: Nie korzystaj z urządzenia w pobliżu wanny, prysznica, umywalki ani innych naczyń napełnionych wodą.
- Zawsze po zakończeniu korzystania z urządzenia wyjmij wtyczkę z gniazdka elektrycznego.
- Ze względów bezpieczeństwa wymianę uszkodzonego przewodu sieciowego zleć centrum serwisowemu lub odpowiednio wykwalifikowanej osobie.
- Urządzenie może być używane przez dzieci w wieku powyżej 8 lat oraz osoby z ograniczonymi zdolnościami fizycznymi, sensorycznymi lub umysłowymi, a także nieposiadające wiedzy lub doświadczenia w zakresie użytkowania tego typu urządzeń, pod warunkiem, że będą one nadzorowane lub zostaną poinstruowane na temat korzystania z tego urządzenia w bezpieczny sposób oraz zostaną poinformowane o potencjalnych zagrożeniach. Dzieci powinny być nadzorowane, aby nie bawiły się urządzeniem. Dzieci chcące pomóc w czyszczeniu i obsłudze urządzenia zawsze powinny to robić pod nadzorem dorosłych.
- Jako dodatkowe zabezpieczenie zalecamy zainstalowanie w obwodzie elektrycznym, zasilającym gniazdka elektryczne w łazience, bezpiecznika różnicowo-prądowego (RCD). Wartość znamionowego prądu pomiarowego tego bezpiecznika nie może przekraczać 30 mA. Aby uzyskać więcej informacji, skontaktuj się z monterem.
- Przed podłączeniem urządzenia upewnij się, że napięcie podane na urządzeniu jest zgodne z napięciem w domowej instalacji elektrycznej.
- Urządzenia używaj zgodnie z jego przeznaczeniem, opisanym w tej instrukcji obsługi.
- Nigdy nie pozostawiaj bez nadzoru urządzenia podłączonego do zasilania.
- Nie korzystaj z akcesoriów ani części innych producentów, ani takich, których nie zaleca w wyraźny sposób firma Philips. Wykorzystanie tego typu akcesoriów lub części spowoduje unieważnienie gwarancji.
- Nie zawijaj przewodu sieciowego wokół urządzenia.
- Przed schowaniem urządzenia odczekaj, aż ostygnie.
- Podczas korzystania z urządzenia zachowaj szczególną ostrożność — może być gorące. Chwytaj wyłącznie za uchwyt, ponieważ pozostałe części mogą być gorące. Unikaj kontaktu ze skórą.
- Zawsze umieszczaj urządzenie na żaroodpornej, stabilnej, płaskiej powierzchni. Rozgrzana komora kręcenia nigdy nie powinna dotykać blatu stolika ani innych łatwopalnych materiałów.
- Nie dopuść do zetknięcia się przewodu zasilającego z rozgrzanymi częściami urządzenia.
- Włączone urządzenie trzymaj z dala od łatwopalnych substancji i przedmiotów.
- Gdy urządzenie jest gorące, nigdy go nie przykrywaj (np. ręcznikiem lub odzieżą).
- Używaj urządzenia na suchych włosach. Nie używaj urządzenia, gdy masz mokre dłonie.
- Płytki grzejne są pokryte powłoką. Powłoka ta może zużywać się z upływem czasu. Nie wpływa to na prawidłowe funkcjonowanie urządzenia.
- Jeśli urządzenie jest używane do włosów farbowanych, wałek może się zabarwić.
- Nie używaj urządzenia na sztucznych włosach.
- Konieczność przeglądu lub naprawy urządzenia zawsze zgłaszaj do autoryzowanego centrum serwisowego firmy Philips. Naprawy przez osoby niewykwalifikowane mogą prowadzić do poważnego zagrożenia dla użytkownika urządzenia.
- Aby uniknąć porażenia prądem, nie umieszczaj metalowych przedmiotów w żadnym otworze urządzenia.
- Po zakończeniu korzystania nie ciągnij za przewód zasilający. Zawsze odłączaj urządzenie od gniazdka elektrycznego, trzymając za wtyczkę.
- Nigdy nie doprowadzaj do uszkodzenia urządzenia, ponieważ mogłoby to spowodować porażenie prądem.
- Niebezpieczeństwo poparzenia. Trzymaj urządzenie z dala od małych dzieci, szczególnie podczas pracy i stygnięcia.

Pola elektromagnetyczne (EMF)

To urządzenie firmy Philips spełnia wszystkie normy i jest zgodne z wszystkimi przepisami dotyczącymi narażenia na działanie pól elektromagnetycznych.

Recykling

Symbol przekreślonego kontenera na odpady, oznacza, że produkt podlega selektywnej zbiórce zgodnie z Dyrektywą 2012/19/UE i informuje, że sprzęt po okresie użytkowania, nie może być wyrzucony z innymi odpadami gospodarstwa domowego. Użytkownik ma obowiązek oddać go do podmiotu prowadzącego zbieranie zużytego sprzętu elektrycznego i elektronicznego, tworzącego system zbierania takich odpadów - w tym do odpowiedniego sklepu, lokalnego punktu zbiórki lub jednostki gminnej. Zużyty sprzęt może mieć szkodliwy wpływ na środowisko i zdrowie ludzi z uwagi na potencjalną zawartość niebezpiecznych substancji, mieszanin oraz części składowych. Gospodarstwo domowe spełnia ważną rolę w przyczynianiu się do ponownego użycia i odzysku surowców wtórnych, w tym recyklingu zużytego sprzętu. Na tym etapie kształtuje się postawy, które wpływają na zachowanie wspólnego dobra jakim jest czyste środowisko naturalne.

2 Wprowadzenie

27 rodzajów wspaniałych loków

- Odkryj swój styl — od naturalnych do bardziej wyrazistych loków — dzięki 27 kombinacjom zakręcania (3 ustawienia zegara x 3 ustawienia temperatury x 3 kierunki kręcenia). Ustawienia kierunku kręcenia, temperatury i zegara mogą być używane w różnych kombinacjach, dzięki czemu za każdym razem możesz osiągnąć pożądany rezultat.
- 3 ustawienia temperatury (170°C,190°C i 210°C) i trzy ustawienia zegara (8 s, 10 s i 12 s) umożliwiają osiągnięcie wspaniałych rezultatów, od luźno do ciasno skręconych loków, na różnych rodzajach włosów. Na przykład wysoka temperatura i dłuższy czas kręcenia uformują loki ciaśniej — rozwiązanie idealne dla grubych włosów. Niska temperatura w połączeniu z krótszym czasem kręcenia jest idealna dla włosów cienkich, wymagających dodatkowej ochrony.
- 3 regulowane kierunki kręcenia (w prawo, w lewo i naprzemiennie) zapewniają dodatkowe możliwości kręcenia włosów. Kręcenie w prawo i w lewo — możesz zakręcić włosy po obu stronach głowy idealnie symetrycznie lub naprzemiennie, aby uzyskać całkowicie naturalny wygląd.

3 Opis elementów urządzenia

1. **Wałek lokówki**
2. **Obszar zagłębienia**
3. **Komora kręcenia**
4. **Przycisk kręcenia**
5. **Przełącznik kierunku kręcenia**
6. **Ustawienie czasu kręcenia**
7. **Ustawienie temperatury kręcenia**
8. **Wskaźnik zasilania**
9. **Wyłącznik zasilania**
10. **Uchwyt do zawieszania**
11. **Akcesorium do czyszczenia wałka**
12. **Otwór wylotowy jonów**
13. **Logo** *Sense*IQ

4 Tworzenie loków

Sposób użytkowania:

1. Podłącz wtyczkę przewodu zasilającego do gniazdka elektrycznego.
2. Naciśnij wyłącznik ⏻ (9), aby włączyć urządzenie.
   ↳ Faza nagrzewania jest sygnalizowana przez migający wskaźnik zasilania (8). Gdy wskaźnik przestanie migać, urządzenie będzie gotowe do pracy.
   ↳ Przy włączonym urządzeniu jony są uwalniane automatycznie i bez przerwy. Funkcja jonizacji pozwala zapanować nad skręcającymi się włosami i nadać im dodatkowy blask.
   ↳ Technologia *Sense*IQ zostanie automatycznie włączona i wykryje temperaturę Twoich włosów. Dostosuje temperaturę, aby zapobiec przegrzewaniu się włosów.
3. Wybierz ustawienie czasu (6) i temperatury (7) kręcenia zgodnie z poniższą tabelą.

Fryzura	Falujące loki	Delikatne loki	Mocno skręcone loki
Ustawienie temperatury	170°C	190°C	210°C
Czas kręcenia Ustawienie	8 s	10 s	12 s

4. Wybierz pożądany kierunek kręcenia (5) zgodnie z poniższą tabelą.

	Lewa	Naprzemiennie	Prawa

5. Zacznij od pasma włosów o szerokości 2-3 cm.
6. (Rys. 1) Trzymaj urządzenie pionowo. Aby ułatwić sobie włożenie pasma włosów do komory kręcenia, skręć włosy JEDEN RAZ, a następnie przytrzymaj delikatnie, aby nie wypadły z komory kręcenia. Upewnij się, że pasmo włosów zostało umieszczone w obszarze zagłębienia (2) komory kręcenia.
7. NACIŚNIJ i PRZYTRZYMAJ przycisk kręcenia (4). Pasmo włosów zostanie automatycznie skręcone w komorze.
   ↳ Gdy włosy zostaną umieszczone w komorze, będzie generowany pojedynczy sygnał dźwiękowy z regularną częstotliwością. Jeśli nie słychać żadnych dźwięków, a włosy nadal nie zostały wkręcone do komory kręcenia, wyjmij pasmo włosów i spróbuj włożyć je ponownie.
8. Kiedy usłyszysz sygnał ciągły, zdejmij palec z przycisku kręcenia. Powoli i delikatnie wyjmij włosy.
9. Powtórz czynności 5–8, aby ułożyć resztę włosów.

5 Wskazówki i porady

- **Aby osiągać spójne rezultaty, unikaj rozdzielania włosów po obu stronach wałka jednocześnie.**
- Dokładnie rozczesz włosy. Przed rozpoczęciem kręcenia upewnij się, że włosy nie są splątane.
- Podziel włosy na pasma. Odsuń pozostałe włosy od otworu komory kręcenia.
- Upewnij się, że w pobliżu otworu komory kręcenia nie znajdują się pojedyncze lub luźne kosmyki włosów.
- Umieść włosy w obszarze zagłębienia (2) komory kręcenia i posłuż się krawędziami otworu, aby poprowadzić pasmo włosów do komory kręcenia.
- W przypadku dłuższych włosów zmniejsz ich ilość, aby uzyskać wyraźniejsze loki.
- Aby zapobiec nadmiernemu kręceniu się włosów, nie wkładaj zbyt dużej ilości włosów do komory kręcenia. Upewnij się, że włosy przylegają do obszaru zagłębienia (2) i są napięte.

Uwagi:

- NACIŚNIJ i PRZYTRZYMAJ przycisk kręcenia, aż usłyszysz powtarzające się sygnały dźwiękowe. Jeśli zdejmiesz palec z przycisku kręcenia przed końcowymi sygnałami dźwiękowymi, NIE NACISKAJ go ponownie. Wyjmij włosy i zacznij od nowa.
- Urządzenie w inteligentny sposób ustala, kiedy włosy trwale się zablokują, i ostrzega użytkownika jednym długim sygnałem. Aby chronić włosy przed uszkodzeniem wskutek wysokiej temperatury, urządzenie wyłączy się automatycznie. Przed ponownym rozpoczęciem kręcenia wyjmij włosy i włącz urządzenie.
- Podczas użytkowania produktu może pojawić się pewna ilość pary generowanej wskutek parowania sprayu lub innych wilgotnych środków. Produktu można nadal bezpiecznie używać na włosach.
- Wałek (1) jest gorący. Nie należy go dotykać.

Uwaga: Urządzenie jest wyposażone w funkcję automatycznego wyłączania. Wyłącza się automatycznie po 60 minutach bezczynności.

6 Po użyciu

1. Wyłącz urządzenie i wyjmij jego wtyczkę z gniazdka elektrycznego.
2. Umieść je na powierzchni odpornej na wysoką temperaturę i pozostaw aż do ostygnięcia komory kręcenia.
3. Przechowuj je w bezpiecznym i suchym miejscu, z dala od kurzu. Możesz też powiesić urządzenie za uchwyt do zawieszania (10).

Czyszczenie i konserwacja:

- Przed użyciem akcesorium do czyszczenia wyłącz urządzenie i zaczekaj, aż ostygnie.
- Przetrzyj powierzchnię urządzenia wilgotną szmatką.
- (Rys. 3) Włóż akcesorium do czyszczenia wałka (11) do komory kręcenia. Przesuń kilkakrotnie akcesorium do czyszczenia w górę i w dół, aby usunąć zabrudzenia.
- Aby wyczyścić akcesorium do czyszczenia, opłucz je pod bieżącą wodą i pozostaw do całkowitego wyschnięcia przed ponownym użyciem.

7 Gwarancja i serwis

W razie jakichkolwiek pytań lub problemów, np. w przypadku konieczności wymiany nasadki, prosimy odwiedzić naszą stronę internetową www.philips.com/support lub skontaktować się z lokalnym Centrum Obsługi Klienta firmy Philips (numer telefonu znajduje się w ulotce gwarancyjnej). Jeśli w Twoim kraju nie ma Centrum Obsługi Klienta, zwróć się o pomoc do sprzedawcy produktów firmy Philips.

Română

Felicitări pentru achiziţie şi bun venit la Philips! Pentru a beneficia pe deplin de asistenţa oferită de Philips, înregistrează-ţi produsul la www.philips.com/welcome.

1 Important

Citeşte cu atenţie acest manual de utilizare înainte de a utiliza aparatul şi păstrează-l pentru consultare ulterioară.

- AVERTISMENT: Nu utiliza acest aparat în apropierea apei.
- Când aparatul este utilizat în baie, scoate-l din priză după utilizare deoarece apa reprezintă un risc chiar şi când aparatul este oprit.
- AVERTISMENT: Nu utiliza acest aparat în apropierea căzilor, duşurilor, bazinelor sau altor recipiente cu apă.
- Scoate întotdeauna aparatul din priză după utilizare.
- În cazul în care cablul de alimentare este deteriorat, acesta trebuie înlocuit întotdeauna de Philips, de un centru de service autorizat sau de personal calificat în domeniu, pentru a evita orice pericol.
- Acest aparat poate fi utilizat de către persoane care au capacităţi fizice, senzoriale sau mentale reduse sau sunt lipsite de experienţă şi cunoştinţe şi copii cu vârsta minimă de 8 ani dacă au fost supravegheaţi sau instruiţi cu privire la utilizarea în condiţii de siguranţă a aparatului şi înţeleg pericolele implicate. Copiii trebuie supravegheaţi pentru a nu se juca cu aparatul. Curăţarea şi întreţinerea de către utilizator nu trebuie realizate de către copii nesupravegheaţi.
- Pentru o protecţie suplimentară, te sfătuim să instalezi un dispozitiv pentru curent rezidual (RCD) în circuitul electric care alimentează baia. Acest RCD trebuie să acţioneze la o intensitate reziduală maximă specificată de 30 mA. Cere sfatul instalatorului.
- Înainte de a conecta aparatul, asigură-te că tensiunea indicată pe aparat corespunde tensiunii reţelei locale.
- Nu utiliza aparatul în alt scop decât cel descris în acest manual.
- Nu lăsa niciodată aparatul nesupravegheat când este conectat la sursa de alimentare.
- Nu utiliza niciodată accesorii sau componente de la alţi producători sau nerecomandate explicit de Philips. Dacă utilizezi astfel de accesorii sau componente, garanţia se anulează.
- Nu înfăşura cablul de alimentare în jurul aparatului.
- Înainte de a depozita aparatul, aşteaptă să se răcească.
- Ai foarte multă grijă când utilizezi aparatul întrucât ar putea fi fierbinte. Apucă doar mânerul, deoarece celelalte componente pot fi fierbinţi, şi evită contactul cu pielea.
- Aşază întotdeauna aparatul pe o suprafaţă plată, stabilă, termorezistentă. Camera de ondulare fierbinte nu trebuie să atingă niciodată suprafaţa sau alte materiale inflamabile.
- Evită intrarea în contact a cablului de alimentare cu piesele fierbinţi ale aparatului.
- Păstrează aparatul la distanţă de obiecte şi materiale inflamabile când este pornit.
- Nu acoperi niciodată aparatul cu ceva (de exemplu, un prosop sau un articol vestimentar) când este fierbinte.
- Utilizează aparatul numai pe păr uscat. Nu utiliza aparatul cu mâinile ude.
- Plăcile de încălzire dispun de un înveliş. Acest înveliş se poate uza lent în timp. Totuşi, acest lucru nu afectează performanţa aparatului.
- Dacă aparatul este utilizat pe păr vopsit, bara se poate păta.
- Nu utiliza aparatul pe păr artificial.
- Pentru control sau depanare, du aparatul numai la un centru service autorizat de Philips. Repararea făcută de persoane necalificate poate genera situaţii periculoase pentru utilizator.
- Nu introdu obiecte metalice în niciun orificiu, pentru a evita electrocutarea.
- Nu trage de cablul de alimentare după utilizare. Scoate întotdeauna aparatul din priză ţinând de ştecher.
- Pentru a evita electrocutarea, nu sparge aparatul.
- Pericol de arsuri. Nu lăsa aparatul la îndemâna copiilor mici, în special în timpul utilizării şi al răcirii.

Câmpuri electromagnetice (EMF)

Acest aparat Philips respectă toate standardele şi reglementările aplicabile privind expunerea la câmpuri electromagnetice.

Reciclarea

- Acest simbol înseamnă că acest produs nu poate fi eliminat împreună cu gunoiul menajer (2012/19/UE).
- Urmează regulile din ţara ta pentru colectarea separată a produselor electrice şi electronice. Eliminarea corectă contribuie la prevenirea consecinţelor negative asupra mediului şi asupra sănătăţii umane.

2 Introducere

27 de varietăţi de bucle fabuloase

- Descoperă-ţi aspectul, de la bucle naturale la bucle definite, cu ajutorul a 27 de combinaţii de ondulare (3 setări de durată x 3 setări de temperatură x 3 direcţii de ondulare). Diversele direcţii de ondulare, setări de temperatură şi durată pot fi utilizate în diferite combinaţii, pentru a obţine aspectul pe care ţi-l doreşti, de fiecare dată.
- Cele 3 setări de temperatură (170 °C - 190 °C - 210 °C) şi cele 3 setări de durată (8 s - 10 s - 12 s) te ajută să obţii rezultate excepţionale, de la bucle lejere la bucle mai strânse, pe diferite tipuri de păr. De exemplu, setarea de temperatură ridicată, împreună cu durata de ondulare suplimentară, va modela buclele mai strâns – ideal pentru părul mai des. Setarea de temperatură redusă, combinată cu durata mai scurtă de ondulare, este optimă pentru părul care are nevoie de protecţie suplimentară.
- 3 direcţii de ondulare reglabile (stânga, dreapta şi alternativ) adaugă mai multă creativitate rutinei de ondulare a părului. Bucle pe dreapta, bucle pe stânga – astfel încât să poţi ondula fiecare parte în simetrie perfectă – sau bucle alternative pentru o combinaţie de bucle pe dreapta şi pe stânga şi un aspect complet natural.

3 Prezentare generală

1. **Bară de ondulare**
2. **Canal circular**
3. **Cameră de ondulare**
4. **Buton de ondulare**
5. **Comutator pentru direcţia de ondulare**
6. **Setare pentru durata de ondulare**
7. **Setare pentru temperatura de ondulare**
8. **Indicator de alimentare**
9. **Buton de pornire/oprire**
10. **Agăţătoare**
11. **Accesoriu de curăţare pentru bară**
12. **Orificiu de ieşire ioni**
13. **Sigla** *Sense*IQ

4 Ondularea părului

Modul de utilizare:

1. Conectează ştecherul la o priză de alimentare.
2. Apasă butonul de pornire/oprire ⏻ (9) pentru a porni aparatul.
   ↳ Durata de încălzire este arătată de indicatorul de alimentare intermitent (8). Aparatul este pregătit pentru utilizare atunci când indicatorul este stabil.
   ↳ Atunci când aparatul este pornit, se vor genera automat şi continuu ioni, reducând aspectul creţ şi oferind un plus de strălucire.
   ↳ *Sense*IQ va fi activat automat şi va detecta temperatura părului. Acesta va regla temperatura pentru a preveni supraîncălzirea părului.
3. Selectează durata de ondulare (6) şi setarea de temperatură (7) dorite conform tabelului de mai jos.

Coafură	Bucle cârlionţate	Bucle libere	Bucle strânse
Reglaj de temperatură	170°C	190°C	210°C
Setare pentru durata de ondulare	8 s	10 s	12 s

4. Alege direcţia de ondulare dorită (5) conform tabelului de mai jos.

	Stânga	Alternativ	Dreapta

5. Începe cu o şuviţă de păr de 2-3 cm grosime.
6. (Fig.1) Menţine aparatul în poziţie verticală. Pentru a introduce cu uşurinţă şuviţa de păr în camera de ondulare, răsuceşte şuviţa O DATĂ şi ţine-o cu delicateţe, pentru ca părul să nu cadă din camera de ondulare. Asigură-te că şuviţa de păr este plasată în canalul circular (2) al camerei de ondulare.
7. APASĂ şi MENŢINE apăsat butonul de ondulare (4). Şuviţa de păr va fi ondulată automat în interiorul camerei de ondulare.
   ↳ Atunci când părul a fost ondulat cu succes în interiorul camerei de ondulare, vei auzi un semnal sonor la intervale regulate. Dacă nu auzi un semnal sonor şi părul nu a fost ondulat în interiorul camerei de ondulare, scoate şuviţa de păr şi încearcă să o introduci din nou.
8. Atunci când auzi semnale sonore continue, ia degetul de pe butonul de ondulare. Lasă părul să iasă lent şi cu delicateţe.
9. Repetă paşii 5-8 pentru a coafa restul părului.

5 Sfaturi şi recomandări

- **Pentru rezultate constante, evită secţionarea părului pe ambele părţi ale barei în acelaşi timp.**
- Piaptănă părul în întregime. Asigură-te că nu există şuviţe încurcate înainte de ondulare.
- Împarte părul în şuviţe. Nu apropia de orificiul camerei de ondulare părul pe care nu îl foloseşti.
- Asigură-te că nu există fire rebele sau fire ieşite în apropierea orificiului camerei de ondulare.
- Aşază părul în canalul circular (2) al camerei de ondulare şi utilizează conturul deschizăturii pentru a ghida părul în cameră.
- Foloseşte o cantitate mai mică de păr pentru lungimi mai mari ale părului şi/sau pentru a obţine bucle mai definite.
- Pentru a preveni răsucirea excesivă a părului, evită să aşezi prea mult păr în camera de ondulare. De asemenea, asigură-te că părul atinge canalul circular (2) şi este menţinut strâns.

Observaţii:

- Apasă şi menţine apăsat butonul de ondulare până când auzi semnalele sonore continue. Dacă ridici degetele de pe butonul de ondulare înainte de indicaţiile sonore finale, NU îl apăsa din nou. Scoate părul şi începe din nou.
- Aparatul identifică în mod inteligent când părul s-a blocat foarte tare şi te alertează cu un semnal sonor lung. Pentru a proteja părul de deteriorarea provocată de căldură, aparatul se va opri automat. Eliberează părul şi porneşte dispozitivul înainte de a ondula din nou.
- În timpul utilizării se poate observa puţin abur, din cauza evaporării spray-ului sau a altor produse umede. Produsul poate fi utilizat în continuare şi în siguranţă pe păr.
- Bara (1) este încinsă. Evită să o atingi.

Notă: Aparatul are o funcţie de oprire automată. Acesta se opreşte automat după 60 de minute în care nu a fost utilizat.

6 După utilizare

1. Opreşte aparatul şi scoate ştecherul din priză.
2. Aşază-l pe o suprafaţă termorezistentă până la răcirea camerei de ondulare.
3. Depozitează-l într-un loc sigur şi uscat, fără praf. De asemenea, îl poţi suspenda de la agăţătoarea (10).

Curăţare şi întreţinere:

- Asigură-te că aparatul este oprit şi s-a răcit înainte de utilizarea accesoriului de curăţare.
- Curăţă suprafaţa aparatului cu o cârpă umedă.
- (Fig.3) Introdu accesoriul de curăţare pentru bară (11) în camera de ondulare. Glisează accesoriul de curăţare în sus şi în jos în mod repetat pentru a îndepărta reziduurile.
- Pentru a curăţa accesoriul de curăţare, spală-l sub jet de apă şi lasă-l să se usuce complet înainte de a-l utiliza din nou.

7 Garanţie şi service

Dacă ai nevoie de informaţii, de exemplu, despre înlocuirea unui accesoriu, sau dacă întâmpini probleme, accesează site-ul web Philips la adresa www.philips.com/support sau contactează centrul local de asistenţă pentru clienţi Philips (numărul de telefon îl găseşti în certificatul de garanţie universal). Dacă în ţara ta nu există un centru de asistenţă pentru clienţi, contactează distribuitorul Philips local.

Русский

Поздравляем с покупкой, и добро пожаловать в клуб Philips! Чтобы воспользоваться всеми преимуществами поддержки Philips, зарегистрируйте устройство на веб-сайте www.philips.com/welcome.

1 Важная информация

Перед использованием прибора внимательно ознакомьтесь с инструкцией по эксплуатации и сохраните ее для дальнейшего использования в качестве справочного материала.

- ВНИМАНИЕ. Запрещается использовать прибор возле воды.
- Выньте вилку шнура питания прибора из розетки электросети после использования прибора в ванной комнате. Близость воды представляет риск, даже если прибор выключен.
- ВНИМАНИЕ. Не используйте прибор в ванной, душе, бассейне или других помещениях с повышенной влажностью.
- После завершения работы отключите прибор от розетки электросети.
- В случае повреждения сетевого шнура его необходимо заменить. Чтобы обеспечить безопасную эксплуатацию прибора, заменяйте шнур только в авторизованном сервисном центре или в сервисном центре с персоналом аналогичной квалификации.
- Запрещается использовать прибор детям и лицам с ограниченными возможностями. Не позволяйте детям осуществлять самостоятельно очистку прибора.
- Для обеспечения дополнительной защиты рекомендуется установить Устройство защитного отключения (УЗО), предназначенный для электропитания ванной комнаты. Чувствительность по дифференциальному отключающему току не должна превышать 30 мА. Посоветуйтесь с электриком, выполняющим электромонтаж.
- Перед подключением прибора убедитесь, что указанное на нем напряжение соответствует напряжению местной электросети.
- Не используйте прибор для целей, отличных от описанных в данной инструкции по эксплуатации.
- Не оставляйте включенный в сеть прибор без присмотра.
- Запрещается пользоваться какими-либо аксессуарами или деталями других производителей, а также аксессуарами и деталями, не имеющими специальной рекомендации Philips. При использовании таких аксессуаров и деталей гарантийные обязательства теряют силу.
- Не обматывайте сетевой шнур вокруг прибора.
- Прежде чем убрать прибор на хранение, дайте ему остыть.
- Соблюдайте осторожность при использовании прибора, так как он нагревается. Держите прибор только за ручку, так как остальные части могут быть горячими. Избегайте контакта с кожей.
- Помещайте прибор только на плоскую и термостойкую устойчивую поверхность. Горячая камера для локонов не должна соприкасаться с какой-либо поверхностью или другими воспламеняющимися материалами.
- Не допускайте контакта сетевого шнура с горячими частями прибора.
- Держите включенный прибор в стороне от легковоспламеняющихся объектов и материалов.
- Запрещается накрывать неостывший прибор (например, полотенцем или одеждой).
- Пользуйтесь прибором для укладки только сухих волос. Запрещается брать прибор мокрыми руками.
- Нагревательные пластины имеют специальное покрытие. Со временем это покрытие может стираться. Это не влияет на работу прибора.
- При использовании прибора на окрашенных волосах на корпусе могут появиться пятна.
- Не используйте прибор для обработки искусственных волос.
- Для проверки или ремонта прибора следует обращаться только в авторизованный сервисный центр Philips. Ремонт, произведенный неквалифицированным лицом, может привести к особо опасным для пользователя ситуациям.
- Во избежание поражения электрическим током не вставляйте металлические предметы в отверстия.
- Не тяните на себя шнур питания после использования. Держитесь только за вилку при отключении прибора от сети.
- Повреждение прибора может привести к поражению электрическим током.
- Опасность ожога. Не допускайте до прибора детей, особенно во время использования и охлаждения.

Электромагнитные поля (ЭМП)

Этот прибор Philips соответствует всем применимым стандартам и нормам по воздействию электромагнитных полей.

Утилизация

- Этот символ означает, что продукт не может быть утилизирован вместе с бытовыми отходами (2012/19/EU).
- Выполняйте раздельную утилизацию электрических и электронных изделий в соответствии с правилами, принятыми в вашей стране. Правильная утилизация поможет предотвратить негативное воздействие на окружающую среду и здоровье человека.

2 Введение

27 вариантов завивки для привлекательных локонов

- Создавайте новые образы, от естественных локонов до четких кудрей, каждый раз выбирая новый стиль благодаря 27 доступным вариантам завивки (3 настройки времени, 3 настройки температуры, 3 направления завивки). Сочетая разные направления завивки, настройки времени и температуры, вы сможете каждый раз получать желаемый результат.
- 3 настройки температуры (170 °C/190 °C/210 °C) и 3 настройки времени (8/10/12 с) позволяют для разных типов волос создавать великолепные образы — от свободных до упругих локонов. Например, при высокой температуре и длительном времени завивки получаются более тугие локоны — идеальное решение для густых волос. Низкая температурная настройка в сочетании с меньшей длительностью завивки — оптимальный вариант для укладки волос, которым требуется дополнительная защита.
- 3 регулируемых направления завивки локонов (налево, направо и чередование) позволяют экспериментировать с образами. Создавайте симметричные локоны, закрученные вправо или влево, или используйте функцию чередования направлений для максимально естественного образа.

3 Описание

1. **Корпус для завивки**
2. **Углубление**
3. **Камера для локонов**
4. **Кнопка завивки**
5. **Переключатель направления завивки**
6. **Настройка времени завивки**
7. **Настройка температуры завивки**
8. **Индикатор питания**
9. **Кнопка включения/выключения**
10. **Петелька для подвешивания**
11. **Аксессуар для очистки корпуса**
12. **Отверстие ионизатора**
13. **Логотип** *Sense*IQ

4 Завивка волос

Использование прибора

1. Вставьте вилку в розетку электросети.
2. Нажмите кнопку включения/выключения ⏻ (9), чтобы включить прибор.
   ↳ Процесс нагрева обозначается с помощью мигающего индикатора питания (8). Прибор готов к использованию, если индикатор горит ровным светом.
   ↳ Пока прибор включен, автоматически и непрерывно генерируются ионы, что придает волосам дополнительный блеск и уменьшает спутывание.
   ↳ Технология *Sense*IQ активируется автоматически. Она измеряет темпреатуру ваших волос и подстраивает температуру нагрева, чтобы не допустить перегрева волос.
3. Выберите нужное время завивки (6) и настройку температуры (7) в соответствии с приведенной ниже таблицей.

Стиль укладки	Волнистые волосы	Свободные локоны	Тугие локоны
Положения регулятора нагрева	170 °C	190 °C	210 °C
Время завивки	8 сек.	10 сек.	12 сек.

4. Выберите нужное направление завивки (5) в соответствии с приведенной ниже таблицей.

	Левый	Чередование	Правый

5. Сначала отделите прядь шириной 2-3 см.
6. (Рис.1): держите прибор в вертикальном положении. Чтобы прядь волос было легче поместить в камеру для локонов, скрутите ее ОДИН раз и аккуратно придерживайте, чтобы она не выпала из камеры. Убедитесь, что прядь волос находится в углублении (2) камеры для локонов.
7. НАЖМИТЕ и УДЕРЖИВАЙТЕ кнопку завивки (4). Прядь волос в камере для локонов будет завиваться автоматически.
   ↳ После того как прядь волос будет успешно помещена в камеру для локонов, через равные промежутки времени будет раздаваться один звуковой сигнал. Если звуковые сигналы не раздаются и волосы не завиваются в камере для локонов, извлеките прядь волос и повторите действия еще раз.
8. Когда зазвучат продолжительные звуковые сигналы, отпустите кнопку завивки. Осторожно извлеките прядь волос из камеры.
9. Уложите остальные пряди, повторив шаги 5–8.

5 Советы и рекомендации

- **Для наилучшего результата не помещайте пряди волос одновременно с двух сторон от корпуса.**
- Тщательно расчешите волосы. Перед завивкой убедитесь, что волосы не спутаны.
- Разделите волосы на пряди. Держите прибор так, чтобы отверстие камеры для локонов находилось на расстоянии от прядей, которые в данный момент не используются.
- Убедитесь, что рядом с отверстием камеры для локонов нет выбившихся или свободных прядей.
- Поместите прядь волос в углубление (2) камеры для локонов и используйте форму отверстия, чтобы направить прядь волос в камеру.
- Если у вас длинные волосы и/или вы хотите создать более выразительные локоны, отделяйте более тонкие пряди.
- Во избежание спутывания волос не помещайте толстые пряди в камеру для локонов. Также следите, чтобы прядь волос лежала в углублении (2) и была натянута.

Примечания.

- Нажмите и удерживайте кнопку завивки до тех пор, пока не прозвучат продолжительные звуковые сигналы. Если вы отпустили кнопку завивки прежде чем прозвучали последние звуковые сигналы, НЕ нажимайте ее снова. Извлеките прядь и начните сначала.
- Если прядь волос застряла, интеллектуальная функция прибора оповещает об этом одним продолжительным звуковым сигналом. В целях защиты волос от перегрева прибор отключится автоматически. Освободите волосы и вновь включите прибор, чтобы продолжить укладку.
- Небольшое количество пара, выделяемое прибором, — результат испарения с волос спрея или других жидких средств. Прибор безопасен для волос.
- Корпус (1) сильно нагревается. Не прикасайтесь к нему.

Примечание. Прибор оснащен функцией автоотключения. Если прибор не используется, он отключается автоматически по истечении 60 минут.

6 После завершения работы

1. Выключите прибор и отключите его от электросети.
2. Поместите его на термостойкую поверхность и подождите, пока камера для локонов не остынет.
3. Храните прибор в безопасном и сухом месте, защищенном от пыли. Также можно подвесить прибор за специальную петлю (10).

Очистка и уход

- Перед использованием аксессуара для очистки убедитесь в том, что прибор выключен и остыл.
- Очистите поверхность прибора влажной тканью.
- (Рис.3): поместите аксессуар для очистки корпуса (11) в камеру для локонов. Перемещайте аксессуар сверху вниз для удаления загрязнений.
- Чтобы очистить аксессуар для очистки, промойте его под струей воды и дайте ему полностью высохнуть, прежде чем использовать снова.

7 Гарантия и обслуживание

При возникновении проблемы или при необходимости получения информации зайдите на веб-сайт компании Philips www.philips.com/support или обратитесь в центр поддержки потребителей Philips в вашей стране (номер телефона центра указан на гарантийном талоне). Если в вашей стране нет центра поддержки потребителей Philips, обратитесь по месту приобретения изделия.

Прибор для завивки волос

Для бытовых нужд

Изготовитель: "Филипс Консьюмер Лайфстайл Б.В.", Туссендиепен 4, 9206 АД, Драхтен, Нидерланды

Сделано в Китае

Импортер на территорию России и Таможенного союза: ООО «ФИЛИПС», Российская Федерация, 123022, г. Москва, ул. Сергея Макеева, д. 13, номер телефона +7 495 961-1111

BHB886

110-240 В; 50-60 Гц; 32-34 Вт

EAC

Прибор класса II

Условия хранения, эксплуатации			
Температура		Относительная влажность	
Условия эксплуатации	Условия хранения		
+10 °C ÷ +30 °C	-25 °C ÷ +60 °C	35 % ÷ 99 %	

Slovensky

Blahoželáme vám ku kúpe a vitame vás medzi zákazníkmi spoločnosti Philips. Ak chcete naplno využiť podporu ponúkanú spoločnosťou Philips, zaregistrujte svoj produkt na lokalite www.philips.com/welcome.

1 Dôležité informácie

Pred použitím zariadenia si pozorne prečítajte tento návod na používanie a ponechajte si ho pre prípad potreby v budúcnosti.

- VAROVANIE: Nepoužívajte zariadenie v blízkosti vody.
- Ak zariadenie používate v kúpeľni, hneď po použití ho odpojte zo siete, pretože voda v jeho blízkosti predstavuje nebezpečenstvo, aj keď je zariadenie vypnuté.
- VAROVANIE: Toto zariadenie nepoužívajte v blízkosti vane, sprchy, umývadla ani inej nádoby obsahujúcej vodu.
- Po použití vždy odpojte zariadenie zo siete.
- V prípade poškodenia elektrického kábla je potrebné nechať ho vymeniť v servisnom stredisku alebo u podobne kvalifikovaných osôb, aby sa predišlo možným rizikám.
- Toto zariadenie môžu používať deti od 8 rokov a osoby, ktoré majú obmedzené telesné, zmyslové alebo mentálne schopnosti alebo nemajú dostatok skúseností a znalostí, pokiaľ sú pod dozorom alebo im bolo vysvetlené bezpečné používanie tohto zariadenia a za predpokladu, že rozumejú príslušným rizikám. Deti musia byť pod dozorom, aby sa nehrali so zariadením. Deti bez dozoru nesmú čistiť ani vykonávať údržbu tohto zariadenia.
- Ak chcete zabezpečiť zvýšenú ochranu, odporúčame vám namontovať do elektrického obvodu, ktorý privádza elektrickú energiu do kúpeľne, zariadenie zvyškového prúdu (RCD). Toto zariadenie RCD nesmie mať nominálny zostatkový prevádzkový prúd vyšší ako 30 mA. Požiadajte o radu inštalatéra.
- Pred pripojením zariadenia sa presvedčte, či napätie udávané na zariadení zodpovedá napätiu v miestnej elektrickej sieti.
- Zariadenie nepoužívajte na iné účely, ako tie, ktoré sú opísané v tomto návode na použitie.
- Keď je zariadenia pripojené k elektrickej sieti, nikdy ho nenechávajte bez dozoru.
- Nikdy nepoužívajte príslušenstvo ani súčiastky od iných výrobcov ani príslušenstvo, ktoré spoločnosť Philips výslovne neodporučila. Ak takéto príslušenstvo alebo súčiastky použijete, záruka stráca platnosť.
- Sieťový kábel nenavíjajte okolo zariadenia.
- Predtým, ako zariadenie odložíte, nechajte ho vychladnúť.
- Pri používaní zariadenia buďte mimoriadne opatrní, pretože môže byť horúce. Zariadenie držte len za rukoväť, pretože ostatné časti môžu byť horúce. Zabráňte kontaktu s pokožkou.
- Zariadenie vždy položte na teplovzdorný, stabilný a rovný povrch. Horúca komora na natáčanie sa nesmie dotýkať povrchu ani iného horľavého materiálu.
- Dávajte pozor, aby sa sieťový kábel nedotýkal horúcich častí zariadenia.
- Zapnuté zariadenie sa nesmie dostať do blízkosti horľavých predmetov a materiálu.
- Zapnuté zariadenie nikdy ničím neprikrývajte (napr. uterákom alebo oblečením).
- Zariadenie používajte len na úpravu suchých vlasov. Zariadenie nepoužívajte, ak máte mokré ruky.
- Ohrevné platne majú povrchovú vrstvu. Povrchová vrstva sa môže časom postupne opotrebovať. Toto však nemá vplyv na činnosť ani výkon zariadenia.
- Ak sa zariadenie používa na úpravu farbených vlasov, valec kulmy sa môže znečistiť.
- Zariadenie nepoužívajte na úpravu umelých vlasov.
- Zariadenie vždy vráťte do servisného strediska autorizovaného spoločnosťou Philips, kde ho skontrolujú, prípadne opravia. Oprava nekvalifikovanou osobou môže pre používateľa predstavovať veľké nebezpečenstvo.
- Do žiadneho z otvorov nezasúvajte kovové predmety, aby nedošlo k zásahu elektrickým prúdom.
- Po použití neťahajte za napájací kábel. Zariadenie vždy odpojte od siete uchopením a potiahnutím za zástrčku.
- Nikdy nepoškodzujte zariadenie s cieľom predísť zásahu elektrickým prúdom.
- Nebezpečenstvo popálenia. Držte zariadenie mimo dosahu detí, hlavne počas jeho používania a vychladzovania.

Elektromagnetické polia (EMF)

Tento spotrebič značky Philips vyhovuje všetkým príslušným normám a smerniciam týkajúcim sa vystavenia elektromagnetickým poliam.

Recyklácia

- Tento symbol znamená, že tento výrobok sa nesmie likvidovať s bežným komunálnym odpadom (smernica 2012/19/EÚ).
- Postupujte podľa predpisov platných vo vašej krajine pre separovaný zber elektrických a elektronických výrobkov. Správna likvidácia pomáha zabrániť negatívnym dopadom na životné prostredie a ľudské zdravie.

2 Úvod

Úžasné kučery na 27 spôsobov

- Vyskúšajte rôzne účesy od prirodzene zvlnených vlasov po výrazné kučery a zistite, čo vám pristane, vďaka 27 spôsobom natáčania (3 nastavenia časovača x 3 nastavenia teploty x 3 smery natáčania). Rôzne smery natáčania a nastavenia teploty a času môžete používať v rôznych kombináciách, aby ste zakaždým dosiahli ten správny vzhľad.
- 3 nastavenia teploty (170°C – 190 °C – 210 °C) a 3 nastavenia času (8 s – 10 s – 12 s) vám pomôžu dosiahnuť vynikajúce výsledky od splývavých až po husté kučery na rôznych typoch vlasov. Napríklad pri použití vysokého nastavenia teploty s dlhším časom natáčania sa vytvoria pevnejšie kučery, preto je toto nastavenie ideálne pre hustejšie vlasy. Nízke nastavenie teploty v kombinácii s kratším časom natáčania predstavuje optimálne riešenie pre vlasy, ktoré potrebujú mimoriadne šetrnú úpravu.
- Vďaka 3 nastaviteľným smerom natáčania (doprava, doľava a striedavo) môžete pri každodennom natáčaní viac popustiť uzdu fantázii. Použite natáčanie doľava a natáčanie doprava a vytvorte si dokonale symetrický účes, prípadne striedavé natáčanie doľava aj doprava, s ktorým dosiahnete úplne prirodzený vzhľad.

3 Prehľad

1. **Natáčací valec**
2. **Priehlbina**
3. **Komora na natáčanie**
4. **Tlačidlo natáčania**
5. **Prepínač smeru natáčania**
6. **Nastavenie času natáčania**
7. **Nastavenie teploty natáčania**
8. **Indikátor zapnutia**
9. **Tlačidlo vypínača**
10. **Očko na zavesenie**
11. **Príslušenstvo na čistenie valca**
12. **Otvor na výstup iónov**
13. **Logo** *Sense*IQ

4 Natáčanie vlasov

Použitie:

1. Pripojte zástrčku do sieťovej zásuvky.
2. Stlačením vypínača ⏻ (9) zapnite zariadenie.
   ↳ Blikajúci indikátor zapnutia indikuje čas zahrievania (8). Keď indikátor zostane svietiť, spotrebič je pripravený na používanie.
   ↳ Keď je zariadenie zapnuté, automaticky a nepretržite sa vytvárajú ióny, ktoré zmierňujú pochlpenie vlasov a dodávajú ich ešte viac lesku.
   ↳ *Sense*IQ sa automaticky aktivuje a zistí vašich vlasov. Nastaví teplotu, aby sa zabránilo prehriatiu vlasov.
3. Podľa tabuľky uvedenej nižšie vyberte požadovaný čas natáčania (6) a nastavenie teploty (7).

Účes	Vlnité kučery	Voľné kučery	Malé kučery
Nastavenie teploty	170 °C	190 °C	210 °C
Čas natáčania nastavenie	8 s	10 s	12 s

4. Podľa tabuľky uvedenej nižšie vyberte požadovaný smer natáčania (5).

	Ľavé	Striedavé	Pravé

5. Začnite s prameňom vlasov s hrúbkou 2-3 cm.
6. (Obr. 1) Držte zariadenie v zvislej polohe. Prameň vlasov jednoducho zasuniete do komory na natáčanie tak, že ho RAZ pretočíte a jemne ho pridržíte, aby z komory nevypadol. Uistite sa, že prameň vlasov vedie cez priehlbinu (2) komory na natáčanie.
7. STLAČTE a PODRŽTE tlačidlo natáčania (4). Prameň vlasov sa automaticky stočí do komory na natáčanie.
   ↳ Keď budú vlasy riadne stočené v komore na natáčanie, budete počuť pravidelné pípnutia. Ak nepočujete žiadne pípnutia, vlasy stále nie sú stočené v komore na natáčanie. Prameň vlasov vytiahnite a skúste ho znova zasunúť do komory.
8. Keď budete počuť nepretržité pípanie, pustite tlačidlo natáčania. Vlasy pomaly a opatrne vytiahnite.
9. Zopakovaním krokov 5 až 8 dokončite úpravu zostávajúcich prameňov vlasov.

5 Tipy a triky

- **Ak chcete dosiahnuť rovnomerné výsledky, prameň vlasov sa nesmie rozdeliť a viesť súčasne po oboch stranách valca.**
- Vlasy dôkladne prečešte. Pred natáčaním sa uistite, že vlasy nie sú zauzlené.
- Vlasy rozdeľte na pramene. Vlasy, s ktorými nepracujete, držte v bezpečnej vzdialenosti od komory na natáčanie.
- Uistite sa, že v blízkosti komory na natáčanie sa nenachádzajú žiadne uvoľnené pramienky.
- Položte prameň vlasov na priehlbinu (2) komory na natáčanie a po obvode otvoru zasuňte vlasy do komory.
- Ak máte dlhšie vlasy h alebo chcete dosiahnuť výraznejšie kučery, pracujte s menším objemom vlasov.
- Ak chcete zabrániť prílišnému točeniu vlasov, nevkladajte do komory na natáčanie priveľa vlasov. Dbajte tiež na to, aby sa vlasy opierali o priehlbinu (2) a aby ste pramienky držali napnuté.

Poznámky:

- Stlačte tlačidlo natáčania a držte ho stlačené, kým nebudete počuť pípanie. Ak tlačidlo natáčania pustíte pred konečnou zvukovou signalizáciou, NESTLÁČAJTE ho znova. Prameň vlasov vyberte a začnite odznova.
- Zariadenie dokáže inteligentne rozpoznať, keď dôjde k závažnému zaseknutiu vlasov, a upozorní vás jedným dlhým pípnutím. Zariadenie sa automaticky vypne, aby nedošlo k poškodeniu vlasov účinkom tepla. Uvoľnite zaseknuté vlasy, zapnite zariadenie a pokračujte v natáčaní.
- V dôsledku odparovania spreja alebo iných produktov na zvlhčenie vlasov môže zo zariadenia počas používania vychádzať para. Aj v takom prípade je úprava vlasov bezpečná.
- Valec (1) je horúci. Nedotýkajte sa ho.

Poznámka: Toto zariadenie má funkciu automatického vypnutia. Po 60 minútach nečinnosti sa automaticky vypne.

6 Po použití

1. Vypnite zariadenie a odpojte ho zo siete.
2. Umiestnite ho na teplovzdorný podklad a počkajte, kým komora na natáčanie vychladne.
3. Zariadenie skladujte na bezpečnom, suchom a bezprašnom mieste. Môžete ho tiež zavesiť za očko na zavesenie (10).

Čistenie a údržba:

- Pred použitím príslušenstva na čistenie sa uistite, či je zariadenie vypnuté a či už vychladlo.
- Vonkajší povrch zariadenia očistite navlhčenou tkaninou.
- (Obr. 3) Príslušenstvo na čistenie valca (11) zasuňte do komory na natáčanie. Opakovaným posúvaním príslušenstva na čistenie nahor a nadol odstráňte zvyšky nečistôt.
- Ak potrebujete príslušenstvo vyčistiť, umyte ho pod tečúcou vodou a pred ďalším použitím ho nechajte dôkladne vysušiť.

7 Záruka a servis

Ak potrebujete informácie, napríklad o výmene nástavca, alebo ak sa vyskytne problém, navštívte webovú stránku spoločnosti Philips na adrese www.philips.com/support alebo kontaktujte stredisko starostlivosti o zákazníkov spoločnosti Philips vo svojej krajine (telefónne číslo strediska nájdete v medzinárodnom záručnom liste). Ak sa vo vašej krajine toto stredisko nenachádza, obráťte sa na miestneho predajcu výrobkov Philips.

Slovenščina

Čestitamo vam za nakup in dobrodošli pri Philipsu! Da bi izkoristili vse prednosti Philipsove podpore, izdelek registrirajte na www.philips.com/welcome.

1 Pomembno

Pred uporabo aparata natančno preberite ta uporabniški priročnik in ga shranite za poznejšo uporabo.

- OPOZORILO: Aparata ne uporabljajte v bližini vode.
- Ko aparat uporabljate v kopalnici, ga po uporabi vedno izključite iz omrežja, ker neposredna bližina vode predstavlja nevarnost, četudi je aparat izklopljen.
- OPOZORILO: Aparata ne uporabljajte v bližini kadi, tušev, umivalnikov ali drugih posod z vodo.
- Po uporabi aparat vedno izklopite iz omrežne vtičnice.
- Poškodovani omrežni kabel sme zaradi varnosti zamenjati samo servisni center ustrezno usposobljeno osebje.
- Ta aparat lahko uporabljajo otroci od 8. leta starosti naprej in osebe z zmanjšanimi fizičnimi ali psihičnimi sposobnostmi ali s pomanjkljivimi izkušnjami in znanjem, če so prejele navodila glede varne uporabe aparata ali jih pri uporabi nadzoruje odgovorna oseba, ki jih opozori na morebitne nevarnosti. Otroci se ne smejo igrati z aparatom. Otroci aparata ne smejo čistiti in vzdrževati brez nadzora.
- Za dodatno zaščito vam svetujemo vgradnjo varnostnega tokovnega stikala (FID) v električni tokokrog kopalnice. Izklopni tok varnostnega tokokroga ne sme presegati 30 mA. Za nasvet se obrnite na električarja.
- Preden aparat priključite, preverite, ali na aparatu označena napetost ustreza napetosti lokalnega električnega omrežja.
- Aparat uporabljajte izključno v namene, ki so opisani v tem priročniku.
- Ko je aparat priključen na napajanje, ga ne puščajte brez nadzora.
- Ne uporabljajte nastavkov ali delov drugih proizvajalcev, ki jih Philips izrecno ne priporoča. Uporaba takšnih nastavkov razveljavi garancijo.
- Omrežnega kabla ne navijajte okoli aparata.
- Preden aparat shranite, počakajte, da se ohladi.
- Pri uporabi aparata bodite zelo pozorni, ker je lahko vroč. Primite samo ročaj, ker so drugi deli lahko vroči, in se izogibajte stiku s kožo.
- Aparat vedno postavite na stabilno ravno površino, odporno proti vročini. Vroča komora za kodranje se ne sme nikoli dotakniti površine ali drugega vnetljivega materiala.
- Preprečite stik omrežnega kabla z vročimi deli aparata.
- Vklopljenega aparata ne približujte vnetljivim predmetom in materialom.
- Vročega aparata ne pokrivajte (npr. z brisačo ali obleko).
- Aparat uporabljajte samo na suhih laseh. Aparata ne uporabljajte z mokrimi rokami.
- Grelni plošči imata prevleko. Prevleka se sčasoma lahko obrabi. Vendar to ne vpliva na delovanje aparata.
- Če aparat uporabljate na barvanih laseh, se cevka lahko umaže.
- Aparata ne uporabljajte na umetnih laseh.
- Za pregled ali popravilo aparata se obrnite na Philipsov pooblaščeni servis. Popravilo s strani neusposobljenih oseb je lahko za uporabnika izredno nevarno.
- V reže ne vstavljajte kovinskih predmetov, da ne povzročite električnega šoka.
- Po uporabi ne vlecite za napajalni kabel. Aparat iz električnega omrežja vedno izključite tako, da primete vtič.
- Ne poškodujte aparata, da se izognete električnemu šoku.
- Nevarnost opeklin. Aparat hranite izven dosega otrok, zlasti med uporabo in ohlajanjem.

Elektromagnetna polja (EMF)

Ta Philipsov aparat ustreza vsem veljavnim standardom in predpisom glede izpostavljenosti elektromagnetnim poljem.

Recikliranje

- Ta simbol pomeni, da izdelka ne smete odlagati skupaj z običajnimi gospodinjskimi odpadki (2012/19/EU).
- Upoštevajte državne predpise za ločeno zbiranje električnih in elektronskih izdelkov. S pravilnim odlaganjem pripomorete k preprečevanju negativnih vplivov na okolje in zdravje ljudi.

2 Uvod

27 različnih vrst čudovitih kodrov

- Izberite svoj videz s 27 kombinacijami kodranja vse od naravnih kodrov do izjemno izrazitih (3 nastavitve časa x 3 nastavitve temperature x 3 smeri kodranja). Različne smeri kodranja ter nastavitve temperature in časa lahko poljubno kombinirate in tako vedno poskrbite za popoln videz pričeske.
- 3 nastavitve temperature (170 °C – 190 °C – 210 °C) in 3 nastavitve časa (8 sekund – 10 sekund – 12 sekund) pomagajo doseči čudovite rezultate, od velikih do drobnih kodrov na različnih vrstah las. Na primer: z nastavitvijo visoke temperature in dodatnega časa boste oblikovali drobne kodre, kar je idealno za goste lase. Nastavitev nizke temperature skupaj s krajšim časom kodranja pa je optimalna za lase, ki potrebujejo dodatno zaščito.
- 3 nastavljive smeri kodranja (levo, desno in izmenično) nudijo še več ustvarjanja pri oblikovanju pričeske. Oblikujte desne ali leve kodre, ki so povsem simetrični na obeh straneh, ali pa lase kodrajte izmenično za kombinacijo levih in desnih kodrov za povsem naraven videz.

3 Pregled

1. **Cevka za kodranje**
2. **Vdolbina**
3. **Komora za kodranje**
4. **Gumb za kodranje**
5. **Stikalo za smer kodranja**
6. **Nastavitev časa kodranja**
7. **Nastavitev temperature kodranja**
8. **Indikator vklopa**
9. **Gumb za vklop/izklop**
10. **Obešalna zanka**
11. **Pripomoček za čiščenje cevke**
12. **Oddajanje ionov**
13. **Logotip tehnologije** *Sense*IQ

4 Kodranje las

Uporaba:

1. Vtikač priključite na omrežno vtičnico.
2. Pritisnite gumb za vklop/izklop ⏻ (9), da vklopite aparat.
   ↳ Čas ogrevanja označuje utripajoči indikator vklopa (8). Ko indikator začne svetiti, je aparat pripravljen na uporabo.
   ↳ Ko je aparat vklopljen, se samodejno neprekinjeno sproščajo ioni za dodaten lesk in gladke lase.
   ↳ *Sense*IQ se bo samodejno aktiviral in bo zaznaval temperaturo vaših las. Prilagajal bo temperaturo, da se vaši lasje ne bodo pregreli.
3. Izberite želeni čas kodranja (6) in nastavitev temperature (7) glede na spodnjo tabelo.

Pričeska	Valoviti kodri	Spuščeni kodri	Drobni kodri
Nastavitev temperature	170 °C	190 °C	210 °C
Čas kodranja, nastavitev	8 s	10 s	12 s

4. Izberite želeno smer kodranja (5) glede na spodnjo tabelo.

	Levo	Izmenično	Desno

5. Začnite s 2-3 cm širokim pramenom las.
6. (Slika 1) Napravo držite navpično. Za enostavno vstavljanje pramena las v komoro za kodranje pramen ENKRAT zavijte in ga nežno držite, da lasje ne bodo padli iz komore za kodranje. Pramen las mora biti nameščen v vdolbini (2) komore za kodranje.
7. PRITISNITE in PRIDRŽITE gumb za kodranje (4). Pramen las se bo samodejno zvil v komoro.
   ↳ Ko so lasje pravilno zviti v komori, boste slišali en pisk v rednih intervalih. Če ne slišite piskov in če lasje niso zviti v komoro, pramen las odstranite in ponovno vstavite.
8. Ko slišite neprekinjeno piskanje, spustite gumb za kodranje. Počasi in nežno odstranite pramen las iz komore.
9. Za oblikovanje preostalih las ponavljajte korake 5–8.

5 Nasveti in namigi

- **Za najboljše rezultate pazite, da se pramen las ne razdeli na obe strani cevke hkrati.**
- Temeljito razčešite lase. Pred kodranjem lasje ne smejo biti zavozlani.
- Lase razdelite na pramena. Las, ki jih trenutno ne kodrate, ne približujte odprtini komore za kodranje.
- V bližini odprtine komore za kodranje ne sme biti nobenih pramenov ali posameznih las.
- Lase vstavite v vdolbino (2) komore za kodranje in ob obrisu odprtine speljite lase v komoro.
- Uporabljajte manjšo količino las, če so daljši in/ali če želite izrazitejše kodre.
- V komori se ne smet vrteti prevelika količina las, zato ne vstavljajte prevelikih količin las. Poskrbite tudi, da se bodo lasje dotikali vdolbine (2) in bodo napeti.

Opombe:

- Pridržite gumb za kodranje, da zaslišite zaporedne piske. Če gumb za kodranje sprostite, preden se oglasi zadnji zvoki, ga NE pritisnite ponovno. Odstranite lase in začnite znova.
- Aparat inteligentno zazna, če se lasje resno zataknejo, in vas na to opozori z enim dolgim piskom. Samodejno se izklopi in tako prepreči poškodovanje las zaradi vročine. Sprostite lase in pred ponovnim kodranjem vklopite napravo.
- Med uporabo lahko opazite nekoliko pare, ki nastane zaradi razpršila ali drugih mokrih izdelkov, ki hlapijo. Izdelek je še vedno varen za uporabo na laseh.
- Cevka (1) je vroča. Ne dotikajte se je.

Opomba: Aparat ima funkcijo samodejnega izklopa. Po 60 minutah neuporabe se samodejno izklopi.

6 Po uporabi

1. Aparat izklopite in izključite.
2. Položite ga na površino, ki je odporna na vročino, dokler se komora za kodranje ne ohladi.
3. Aparat hranite na varnem in suhem mestu, kjer ni prahu. Lahko ga tudi obesite za obešalno zanko (10).

Čiščenje in vzdrževanje:

- Pred uporabo pripomočka za čiščenje mora biti aparat izklopljen in ohlajen.
- Površino aparata očistite z vlažno krpo.
- (Slika 3) Pripomoček za čiščenje cevke (11) vstavite v komoro za kodranje. S pripomočkom drsite navzgor in navzdol, da odstranite ostanke.
- Pripomoček za čiščenje očistite tako, da ga operete pod tekočo vodo in počakate, da se pred ponovno uporabo povsem posuši.

7 Garancija in servis

Za informacije na primer o zamenjavi nastavka ali v primeru težav obiščite Philipsovo spletno stran na naslovu www.philips.com/support oziroma se obrnite na Philipsov center za pomoč uporabnikom v svoji državi (telefonsko številko lahko najdete na mednarodnem garancijskem listu). Če v vaši državi takšnega centra ni, se obrnite na lokalnega Philipsovega prodajalca.

Srpski

Čestitamo na kupovini i dobro došli u Philips! Da biste najbolje iskoristili podršku koju nudi kompanija Philips, registrujte svoj proizvod na: www.philips.com/welcome.

1 Važno

Pre upotrebe aparata pažljivo pročitajte ovo uputstvo i sačuvajte ga za buduću upotrebu.

- UPOZORENJE: Ovaj aparat nemojte da koristite u blizini vode.
- Ako koristite aparat u kupatilu, isključite ga iz struje nakon upotrebe jer blizina vode predstavlja rizik, čak i kad je aparat isključen.
- UPOZORENJE: Nemojte da koristite ovaj aparat u blizini kade, tuš kabine, umivaonika ili drugih posuda sa vodom.
- Aparat posle upotrebe uvek isključite iz napajanja.
- Ako je kabl za napajanje oštećen, mora da ga zameni ovlašćeni servis ili kvalifikovani serviser kako bi se izbegao rizik od nezgode.
- Ovaj aparat mogu da koriste deca starija od 8 godina i osobe sa smanjenim fizičkim, senzornim ili mentalnim sposobnostima, ili nedostatkom iskustva i znanja, pod uslovom da su pod nadzorom ili da su dobile uputstva za bezbednu upotrebu aparata i da razumeju moguće opasnosti. Deca bi trebalo da budu pod nadzorom da se ne bi igrala aparatom. Deca ne bi trebalo da čiste aparat niti da ga održavaju bez nadzora.
- U cilju dodatne zaštite preporučujemo vam ugradnju automatskog osigurača na strujno kolo kupatila. Ovaj osigurač ne sme da ima radnu struju višu od 30 mA. Za savet se obratite stručnom licu.
- Pre nego što povežete aparat uverite se da oznaka voltaže na aparatu odgovara voltaži u lokalnoj mreži.
- Aparat koristite isključivo u svrhu opisanu u ovim uputstvima.
- Kada je aparat povezan na napajanje, nikada ga nemojte ostavljati bez nadzora.
- Nikada nemojte da koristite dodatke niti delove drugih proizvođača koje kompanija Philips nije izričito preporučila. U slučaju upotrebe takvih dodataka ili delova, garancija prestaje da važi.
- Nemojte da namotavate kabl za napajanje oko aparata.
- Pre odlaganja sačekajte da se aparat ohladi.
- Budite veoma pažljivi prilikom upotrebe aparata jer može da bude vruć. Aparat držite samo za dršku jer su drugi delovi vrući i izbegavajte kontakt sa kožom.
- Aparat uvek postavite na vatrostalnu, stabilnu i ravnu površinu. Vruća komora za kovrdžanje nikada ne bi trebalo da dodiruje površine niti druge zapaljive materijale.
- Izbegavajte dodir kabla za napajanje sa vrelim delovima aparata.
- Držite aparat dalje od zapaljivih predmeta i materijala kada je uključen.
- Nikada nemojte pokrivati aparat (npr. peškirom ili odećom) kada je vruć.
- Upotrebljavajte aparat samo kada je kosa suva. Nemojte da rukujete aparatom dok su vam ruke mokre.
- Grejne ploče imaju premaz. Taj premaz se tokom vremena može polako istrošiti. Međutim, to ne utiče na performanse aparata.
- Ako aparat koristite na ofarbanoj kosi, cev može da se oboji.
- Nemojte da koristite aparat na umetnoj kosi.
- U slučaju provere ili popravke aparat uvek vratite u ovlašćeni Philips servisni centar. Popravka od strane nekvalifikovanih osoba može da izazove izuzetno opasne situacije po korisnika.
- Da biste izbegli strujni udar, nemojte da stavljate metalne predmete u otvore.
- Nakon korišćenja nemojte vući kabl za napajanje. Prilikom isključivanja aparata iz električne mreže uvek vucite utikač.
- Da biste izbegli strujni udar, nikada nemojte da lomite aparat.
- Opasnost od opekotina. Držite aparat van domašaja male dece, a naročito tokom upotrebe i hlađenja.

Elektromagnetna polja (EMF)

Ovaj Philips aparat usklađen je sa svim primenjivim standardima i propisima u vezi sa elektromagnetnim poljima.

Recikliranje

- Ovaj simbol ukazuje na to da ovaj proizvod ne sme da se odlaže sa običnim kućnim otpadom (2012/19/EU).
- Pratite propise svoje zemlje za zasebno prikupljanje otpadnih električnih i elektronskih proizvoda. Pravilno odlaganje doprinosi sprečavanju negativnih posledica po životnu sredinu i zdravlje ljudi.

2 Uvod

27 vrsta sjajnih kovrdža

- Otkrijte svoj izgled, od prirodnih do definisanih kovrdža, uz 27 kombinacija za uvijanje (3 postavke tajmera x 3 postavke temperature x 3 smera kovrdžanja). Različite postavke smera kovrdžanja, temperature i vremena možete da koristite u raznim kombinacijama kako biste svaki put postigli željeni izgled.
- 3 postavke temperature (170°C–190°C–210°C) i 3 postavke tajmera (8 s–10 s–12 s) pomažu vam da postignete odlične rezultate, od slobodnih do čvrstih kovrdža, sa različitim tipovima kose. Na primer, kombinacija visoke postavke temperature i dužeg vremena kovrdžanja daje čvršće kovrdže, što je idealno za gušću kosu. Niska postavka temperature u kombinaciji sa kraćim vremenom kovrdžanja optimalna je za kosu kojoj je potrebna dodatna zaštita.
- 3 podesiva smera kovrdžanja (levo, desno i naizmenično) unose dodatnu kreativnost u rutinu kovrdžanja. Kovrdže nadesno, kovrdže nalevo (kako biste dobili savršenu simetriju sa obe strane) ili naizmenične kovrdže koje predstavljaju mešavinu prethodna dva smera, za potpuno prirodan izgled.

3 Pregled

1. **Cev za kovrdžanje**
2. **Usek**
3. **Komora za kovrdžanje**
4. **Dugme za kovrdžanje**
5. **Prekidač za smer kovrdžanja**
6. **Postavka vremena kovrdžanja**
7. **Postavka temperature kovrdžanja**
8. **Indikator napajanja**
9. **Dugme za uključivanje/isključivanje**
10. **Petlja za kačenje**
11. **Dodatak za čišćenje cevi**
12. **Izlaz za jone**
13. **Logotip** *Sense*IQ

4 Kovrdžanje kose

Način korišćenja:

1. Utikač aparata priključite u utičnicu.
2. Pritisnite dugme za uključivanje/isključivanje ⏻ (9) da biste uključili aparat.
   ↳ Trepereći indikator napajanja (8) ukazuje na vreme zagrevanja. Aparat je spreman za upotrebu kada indikator prestane da treperi.
   ↳ Kada je aparat uključen, joni se automatski i neprestano generišu radi sprečavanja kovrdžanja i stvaranja dodatnog sjaja.
   ↳ *Sense*IQ automatski će se aktivirati i prepoznati temperaturu vaše kose. Prilagodiće temperaturu da bi se sprečilo pregrevanje kose.
3. Izaberite postavke za željeno vreme kovrdžanja (6) i temperaturu (7) u skladu sa donjom tabelom.

Frizura	Talasaste kovrdže	Opuštene kovrdže	Uske kovrdže
Postavka temperature	170°C	190°C	210°C
Vreme kovrdžanja postavka	8 s	10 s	12 s

4. Izaberite željeni smer kovrdžanja (5) u skladu sa donjom tabelom.

	Levo	Naizmenično	Desno

5. Počnite sa pramenom kose širine 2-3 cm.
6. (Sl. 1) Držite aparat vertikalno. Da biste lako umetnuli pramen kose u komoru za kovrdžanje, uvijte kosu JEDNOM i nežno je držite kako ne bi ispala iz komore za kovrdžanje. Proverite da li se pramen kose nalazi u useku (2) komore za kovrdžanje.
7. PRITISNITE i DRŽITE dugme za kovrdžanje (4). Pramen kose automatski će se uvući u komoru za kovrdžanje.
   ↳ Kada se kosa uspešno uvuče u komoru za kovrdžanje, u redovnim intervalima će se oglašavati po jedan zvučni signal. Ako ne čujete zvučne signale, a kosa i dalje nije uvučena u komoru za kovrdžanje, uklonite pramen kose, a zatim pokušajte ponovo da ga umetnete.
8. Kada počnu da se oglašavaju uzastopni zvučni signali, sklonite prst sa dugmeta za kovrdžanje. Polako i nežno oslobodite kosu.
9. Ponavljajte korake 5–8 kako biste oblikovali ostatak kose.

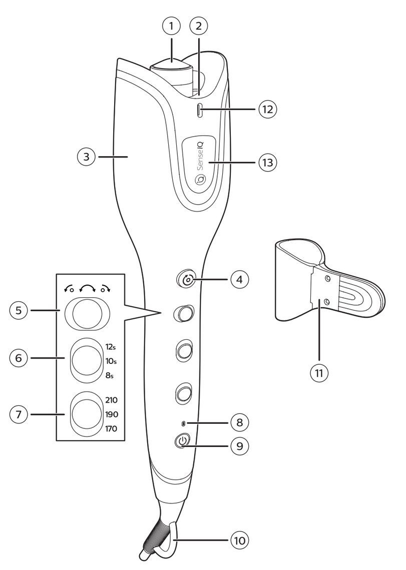

1

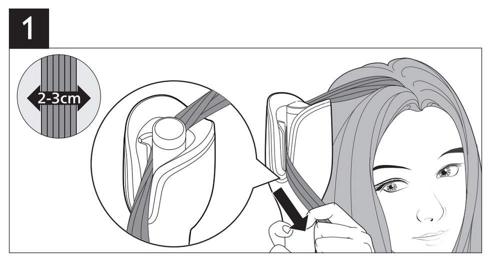

2

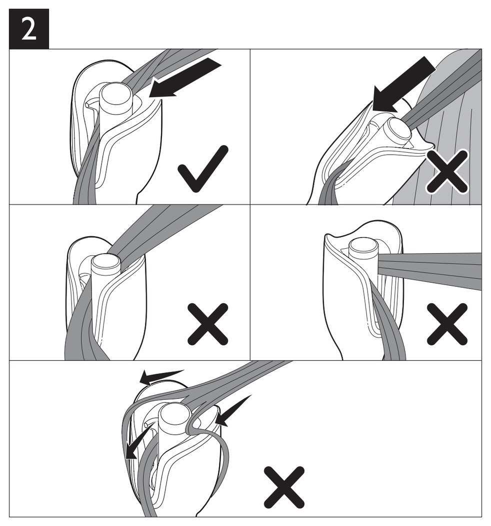

3

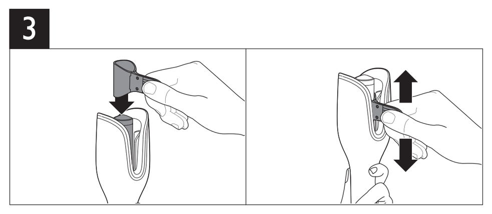

5 Saveti i trikovi

- **Da biste postigli postojane rezultate, izbegavajte da kosa istovremeno bude podeljena na obe strane cevi.**
- Temeljno očešljajte kosu. Uverite se da kosa nije upetljana pre kovrdžanja.
- Razdvojte kosu na pramenove. Kosu koju u tom trenutku ne koristite držite dalje od otvora komore za kovrdžanje.
- Pobrinite se da u blizini otvora komore za kovrdžanje nema slobodnih pramenova kose.
- Postavite kosu u usek (②) komore za kovrdžanje i koristite konture otvora da biste uvodili kosu u komoru.
- Manju količinu kose koristite ako imate dužu kosu i/ili da biste dobili definisanije kovrdže.
- Da biste sprečili prekomerno umotavanje kose, izbegavajte da u komoru za kovrdžanje stavljate previše kose. Takođe se uverite da kosa dodiruje usek (②) i da čvrsto stoji.

Napomene:
- Pritisnite i zadržite dugme za kovrdžanje dok ne čujete uzastopne zvučne signale. Ako sklonite prste sa dugmeta za kovrdžanje pre nego što se oglasi konačni zvučni signal, NEMOJTE ponovo da ga pritiskate. Izvucite kosu i počnite od početka.
- Aparat ima inteligentnu funkciju koja identifikuje da li je kosa ozbiljnije zaglavljena i upozorava vas jednim dugačkim zvučnim signalom. Da bi zaštitio kosu od oštećenja visokom temperaturom, aparat će se automatski isključiti. Izvucite kosu i uključite aparat pre ponovnog kovrdžanja.
- Tokom upotrebe može da dođe do pojave pare usled prskanja ili isparavanja drugih tečnosti. Ovaj proizvod je svakako bezbedan za upotrebu na kosi.
- Cev (①) je vruća. Nemojte da je dodirujete.

Napomena: Aparat ima funkciju za automatsko isključivanje. Automatski će se isključiti nakon 60 minuta ako se ne koristi.

6 Nakon upotrebe

1 Isključite aparat i izvucite kabl iz struje.
2 Postavite ga na površinu otpornu na toplotu dok se komora za kovrdžanje ne ohladi.
3 Odložite aparat na bezbedno i suvo mesto bez prašine. Za odlaganje možete da upotrebite i petlju za kačenje (⑩).

Čišćenje i održavanje:
- Pre upotrebe dodatka za čišćenje proverite da li je aparat isključen i ohlađen.
- Površinu aparata čistite vlažnom krpom.
- (Sl. 3) Umetnite dodatak za čišćenje cevi (⑪) u komoru za kovrdžanje. Uzastopno pomerajte dodatak za čišćenje gore-dole da biste uklonili ostatke.
- Da biste očistili dodatak za čišćenje, operite ga pod mlazom vode, a zatim ga ostavite da se potpuno osuši pre sledeće upotrebe.

7 Garancija i servis

Ukoliko su vam potrebne informacije, npr. o zameni dodatka, ili imate problem, posetite Web lokaciju kompanije Philips na adresi www.philips.com/support ili se obratite centru za korisničku podršku kompanije Philips u svojoj zemlji (broj telefona ćete pronaći na međunarodnom garantnom listu). Ako u vašoj zemlji ne postoji centar za korisničku podršku, obratite se lokalnom distributeru Philips proizvoda.

Українська

Вітаємо вас із покупкою та ласкаво просимо до клубу Philips! Щоб уповні скористатися підтримкою, яку пропонує Philips, зареєструйте свій виріб на веб-сайті www.philips.com/welcome.

1 Важлива інформація

Перед тим як використовувати пристрій, уважно прочитайте цей посібник користувача і зберігайте його для майбутньої довідки.
- ПОПЕРЕДЖЕННЯ. Не використовуйте цей пристрій біля води.
- У разі використання пристрою у ванній кімнаті витягуйте шнур із розетки після використання, оскільки перебування пристрою біля води становить ризик, навіть якщо пристрій вимкнено.
- ПОПЕРЕДЖЕННЯ. Не використовуйте цей пристрій біля ванн, душів, басейнів або інших посудин із водою.
- Після використання завжди від'єднуйте пристрій від мережі.
- Якщо шнур живлення пошкоджено, для уникнення небезпеки його необхідно замінити, звернувшись до сервісного центру або фахівців із належною кваліфікацією.
- Цим пристроєм можуть користуватися діти віком від 8 років або більше чи особи із послабленими фізичними відчуттями або розумовими здібностями, чи без належного досвіду та знань, за умови, що користування відбувається під наглядом, їм було проведено інструктаж щодо безпечного користування пристроєм та їх було повідомлено про можливі ризики. Дорослі повинні стежити, щоб діти не бавилися пристроєм. Не дозволяйте дітям виконувати чищення та догляд без нагляду дорослих.
- Для додаткового захисту рекомендується використовувати пристрій залишкового струму (RCD) в електромережі ванної кімнати. Номінальний залишковий струм пристрою залишкового струму (RCD) не повинен перевищувати 30 мА. Рекомендації щодо використання цього виробу можна одержати в спеціаліста.
- Перед тим як під'єднувати пристрій до електромережі, перевірте, чи збігається напруга, вказана на ньому, із напругою у мережі.
- Не використовуйте пристрій для інших цілей, не описаних у цьому посібнику.
- Ніколи не залишайте під'єднаний пристрій без нагляду.
- Не використовуйте приладдя чи деталі інших виробників, за винятком тих, які рекомендує компанія Philips. Використання такого приладдя чи деталей призведе до втрати гарантії.
- Не накручуйте шнур живлення на пристрій.
- Перед тим як відкласти пристрій на зберігання, дайте йому охолонути.
- Будьте дуже уважними під час використання пристрою, оскільки він може нагрітися. Тримайте пристрій лише за ручку та уникайте контакту зі шкірою, оскільки інші частини можуть бути гарячими.
- Завжди кладіть пристрій на жаростійку, рівну та стійку поверхню. Не торкайтеся гарячим відділенням для завивки поверхні чи інших займистих матеріалів.
- Запобігайте контакту шнура живлення із гарячими частинами пристрою.
- Тримайте увімкнений пристрій подалі від вогненебезпечних об'єктів та матеріалів.
- Ніколи не накривайте гарячий пристрій (наприклад, рушником чи одягом).
- Використовуйте пристрій лише на сухому волоссі. Не користуйтеся пристроєм, якщо у Вас мокрі руки.
- Нагрівальні пластини мають покриття. Із часом це покриття може зноситися. Однак, це не впливає на роботу пристрою.
- Якщо пристрій використовується для вкладання фарбованого волосся, на циліндрі можуть з'явитися плями.
- Не використовуйте пристрій на штучному волоссі.
- Перевірку та ремонт пристрою слід проводити виключно у сервісному центрі, уповноваженому Philips. Ремонт, виконаний особами без спеціальної кваліфікації, може спричинити дуже небезпечну ситуацію для користувача.
- Не вставляйте металеві предмети в жодні отвори, оскільки це може призвести до ураження електричним струмом.
- Не тягніть за кабель живлення після використання. Завжди від'єднуйте пристрій від мережі, тримаючи за штекер.
- Ніколи не вимикайте пристрій, щоб запобігти ураженню електричним струмом.
- Ризик опіку. Тримайте пристрій подалі від малих дітей, особливо під час використання та охолодження.

Електромагнітні поля (ЕМП)

Цей пристрій Philips відповідає усім чинним стандартам та правовим нормам, що стосуються впливу електромагнітних полів.

Утилізація

- Цей символ означає, що цей виріб не підлягає утилізації зі звичайними побутовими (2012/19/EU).
- Дотримуйтесь правил роздільного збору електричних та електронних пристроїв у Вашій країні. Належна утилізація допоможе запобігти негативному впливу на навколишнє середовище та здоров'я людей.

2 Вступ

27 варіантів дивовижних завитків
- Відкрийте для себе зачіски від природних до чітких завитків завдяки 27 поєднанням налаштувань для завивки (3 налаштування таймера x 3 налаштування температури x 3 напрямки завивки). Різноманітні налаштування напрямку завивки, температури і часу можна використовувати в різних поєднаннях для отримання щоразу бажаної зачіски.
- З налаштування температури (170 °C – 190 °C – 210 °C) і 3 налаштування таймера (8 сек. – 10 сек. – 12 сек.) допоможуть отримати чудові результати від вільних до тугих завитків на різного типу волоссі. Наприклад, налаштування високої температури із додатковим часом завивки зробить завитки тугішими – що ідеально підходить для товстішого волосся. Налаштування низької температури у поєднанні з коротшим часом завивки є оптимальним для волосся, що потребує додаткового захисту.
- 3 регульовані напрямки завивки (вліво, вправо та по черзі) додають креативності звичному процесу завивки. Завивка вправо, завивка вліво – щоб ви могли завити кожну сторону ідеально симетрично, або завивка в різних напрямках – щоб поєднати завитки вліво та вправо для повністю природного вигляду.

3 Огляд

① **Циліндр для завивки**
② **Заглиблення**
③ **Відділення для завивки**
④ **Кнопка завивки**
⑤ **Перемикач напрямку завивки**
⑥ **Налаштування часу завивки**
⑦ **Налаштування температури завивки**
⑧ **Індикатор увімкнення живлення**
⑨ **Кнопка увімкнення/вимкнення**
⑩ **Петля для підвішування**
⑪ **Приладдя для чищення циліндра**
⑫ **Отвір функції іонізації**
⑬ **Логотип** *Sense IQ*

4 Створення завитків

Як користуватися
1 Вставте вилку у розетку.
2 Натисніть кнопку увімкнення/вимкнення ⏻ (⑨), щоб увімкнути пристрій.
↳ Якщо індикатор увімкнення живлення блимає, це означає, що пристрій нагрівається (⑧). Пристрій готовий до використання, коли індикатор світиться без блимання.
↳ Якщо пристрій увімкнено, іони автоматично та постійно розподіляються для зменшення скуйовдження і надання додаткового блиску.
↳ *Sense IQ* автоматично активується й вимірюватиме температуру вашого волосся. Ця функція регулюватиме температуру для запобігання перегріванню волосся.
3 Виберіть потрібне налаштування часу (⑥) й температури завивки (⑦) відповідно до таблиці внизу.

Зачіска	Хвилясті завитки		Вільні завитки		Тугі завитки	
Налаштування температури	170 °C		190 °C		210 °C	
Налаштування часу завивки	8 сек.		10 сек.		12 сек.	

4 Виберіть потрібний напрямок завивки (⑤) відповідно до таблиці внизу.

	Ліва сторона	Різні напрямки	Права сторона

5 Почніть із пасма волосся шириною 2-3 см.
6 (мал. 1) Тримайте пристрій вертикально. Щоб легко вставити пасмо волосся у відділення для завивки, накрутіть волосся ОДИН РАЗ і притримуйте його легенько, щоб волосся не випало з відділення для завивки. Переконайтеся, що пасмо волосся знаходиться на заглибленні (②) відділення для завивки.
7 НАТИСНІТЬ і постійно УТРИМУЙТЕ кнопку завивки ⓞ (④). Пасмо волосся автоматично накрутиться у відділення для завивки.
↳ Коли волосся буде розміщено у відділенні, лунатиме один звуковий сигнал з регулярними інтервалами. Якщо звукові сигнали не лунають і волосся не закрутилося у відділенні, вийміть пасмо волосся та вставте його знову.
8 Якщо звукові сигнали лунають безперервно, заберіть палець із кнопки завивки. Повільно і легенько витягніть волосся.
9 Для вкладання решти волосся повторіть дії 5–8.

5 Поради та підказки

- **Для однакових результатів не поділяйте волосся з обох сторін циліндра одночасно.**
- Добре розчешіть волосся. Перед завивкою перевірте, чи волосся не заплутане.
- Розділіть волосся на пасма. Тримайте волосся, що не використовується, подалі від отвору відділення для завивки.
- Слідкуйте, щоб біля отвору відділення для завивки не було вільних пасом волосся.
- Покладіть волосся на заглиблення (②) відділення для завивки і за допомогою контурів отвору скеруйте волосся у відділення.
- Щоб створити чіткіші завитки, беріть меншу кількість волосся для довшого волосся.
- Щоб запобігти надмірній втраті волосся, не кладіть надто багато волосся у відділення для завивки. Також пильнуйте, щоб волосся торкалося заглиблення (②) і було натягнутим.

Примітки:
- Натисніть та утримуйте кнопку завивки, поки не почуєте безперервні звукові сигнали. Якщо Ви заберете палець із кнопки завивки до того, як пролунає останній звуковий сигнал, НЕ натискайте кнопку знову. Вийміть волосся і почніть спочатку.
- Пристрій розумно визначає, коли волосся сильно застрягло, і повідомляє про це одним довгим звуковим сигналом. Для захисту волосся від перегрівання пристрій автоматично вимкнеться. Звільніть волосся та увімкніть пристрій знову перед завивкою.
- Під час використання може виділятися пара через розпилення або випаровування вологи. Виробом можна й надалі безпечно завивати волосся.
- Циліндр (①) гарячий. Не торкайтеся його.

Примітка. Пристрій має функцію автоматичного вимкнення. Він автоматично вимикається, якщо ним не користуватися 60 хвилин.

6 Після використання

1 Вимкніть пристрій і від'єднайте його від мережі.
2 Поставте пристрій на жаростійку поверхню і дайте охолонути відділенню для завивки.
3 Зберігайте пристрій у безпечному, сухому та незапиленому місці. Пристрій можна також зберігати, підвісивши його на гачок за петлю (⑩).

Чищення та догляд:
- Вимкніть пристрій і дайте йому охолонути перед використанням приладдя для чищення.
- Витріть поверхню пристрою вологою ганчіркою.
- (мал. 3) Вставте приладдя для чищення циліндра (⑪) у відділення для завивки. Посувайте приладдя для чищення вгору і вниз кілька разів, щоб усунути залишки бруду.
- Щоб почистити приладдя для чищення, помийте його під проточною водою та перед повторним використанням дайте йому повністю висохнути.

7 Гарантія та обслуговування

Якщо Вам необхідна інформація (наприклад, як замінити насадку) або у Вас виникла проблема, відвідайте веб-сторінку компанії Philips www.philips.com/support, або зверніться до Центру обслуговування клієнтів компанії Philips у Вашій країні (телефон можна знайти на гарантійному талоні). Якщо у Вашій країні немає Центру обслуговування клієнтів, зверніться до місцевого дилера Philips.

Компанія Philips встановлює строк служби на даний виріб – не менше 3 років

Служба підтримки споживачів
тел.: 0-800-500-697
(дзвінки зі стаціонарних і мобільних телефонів у межах України безкоштовні)
для більш детальної інформації завітайте на www.philips.ua

Македонски

Ви честитаме за купувањето и добре дојдовте во Philips! За да целосно ја искористите поддршката што ја нуди Philips, регистрирајте го вашиот производ на www.philips.com/welcome.

1 Важно

Внимателно прочитајте го ова упатство за користење пред употребата на апаратот и зачувајте го за идни потреби.
- ПРЕДУПРЕДУВАЊЕ: не користете го овој апарат во близина на вода.
- Кога апаратот го користите во бања, исклучете го од штекер по употребата бидејќи близината на водата претставува ризик, дури и кога апаратот е исклучен.
- ПРЕДУПРЕДУВАЊЕ: немојте да го користите овој апарат во близина на кади, тушеви, мијалници или други садови со вода.
- Секогаш исклучувајте го апаратот од штекер по користењето.
- Во случај на оштетување, кабелот за напојување мора да го замени сервисен центар или лица со слични квалификации за да се избегне опасност.
- Овој апарат може да го користат деца постари од 8 години и лица со ограничени физички, сензорни или ментални способности или лица со недостаток на искуство и знаење, под услов да се под надзор или да добиле упатства за безбедно користење на апаратот и да ги разбираат можните опасности. Децата мора да бидат под надзор за да не си играат со апаратот. Децата не треба да го чистат или да го одржуваат апаратот без надзор.
- За дополнителна заштита, ви препорачуваме да вградите заштитен уред за диференцијална струја (RCD) во струјното коло што ја снабдува бањата. Овој RCD не смее да има диференцијална работна струја поголема од 30 mA. Побарајте совет од стручно лице.
- Пред да го приклучите апаратот, проверете дали напонот наведен на апаратот одговара на напонот на локалната електрична мрежа.
- Апаратот употребувајте го исклучиво за намените опишани во ова упатство.
- Никогаш не оставајте го апаратот без надзор кога е приклучен на напојување.
- Никогаш не користете додатоци или делови од други производители што не се препорачани од Philips. Доколку користите вакви додатоци или делови, вашата гаранција ќе престане да важи.
- Немојте да го намотувате кабелот за напојување околу апаратот.
- Почекајте да се олади апаратот пред да го складирате.
- Бидете особено внимателни кога го користите апаратот бидејќи може да биде жежок. Држете го само за рачката бидејќи другите делови може да бидат жешки и внимавајте да не дојде во допир со кожата.
- Апаратот секогаш поставувајте го на рамна и стабилна површина што е отпорна на топлина. Жешката комора за виткање никогаш не треба да ја допира површината или други запаливи материјали.
- Внимавајте кабелот за напојување да не ги допира жешките делови на апаратот.
- Држете го апаратот подалеку од запаливи предмети и материјали кога е вклучен.
- Никогаш немојте да го покривате апаратот (на пр. со пешкир или облека) кога е жежок.
- Апаратот користете го само на сува коса. Немојте да ракувате со апаратот кога рацете ви се мокри.
- Грејните плочи се обложени. Оваа облога со текот на времето може да се истроши. Меѓутоа, тоа не влијае врз перформансите на апаратот.
- Ако апаратот го користите на бојадисана коса, цевката може да се обои.
- Немојте да го користите апаратот на вештачка коса.
- Ако е потребна проверка или поправка на апаратот, секогаш носете го во овластен сервисен центар на Philips. Поправката од нестручни лица може да предизвика исклучително опасна ситуација за корисникот.
- Немојте да вметнувате метални предмети во отворите за да избегнете струен удар.
- Немојте да го влечете кабелот за напојување по употребата. Апаратот секогаш исклучувајте го со повлекување на приклучокот.
- Никогаш немојте да го кршите уредот за да избегнете струен удар.
- Опасност од изгореници. Држете го апаратот подалеку од дофат на мали деца, особено при употребата и ладењето.

Електромагнетни полиња (EMF)

Овој уред од Philips е усогласен со сите важечки стандарди и прописи што се однесуваат на изложеноста на електромагнетни полиња.

Рециклирање

- Овој симбол означува дека производот не смее да се фрла со обичниот отпад од домаќинствата (2012/19/EU).
- Придржувајте се до законите во вашата земја за одделно собирање на електричните и електронските производи. Правилното фрлање помага во спречувањето на негативните последици по животната средина и човековото здравје.

2 Вовед

27 видови на фантастични локни
- Откријте која фризура ви одговара, од природни до дефинирани локни со 27 комбинации за виткање (3 поставки за тајмер x 3 поставки за температура x 3 насоки на виткање). Различните поставки за насока на виткање, температура и време може да се користат во различна комбинација за да го постигнете саканиот изглед секојпат.
- 3-те поставки за температура (170 °C-190 °C-210 °C) и 3-те поставки за тајмер (8 сек.-10 сек.-12 сек.) ви овозможуваат да постигнете одлични резултати, од опуштени до цврсти локни на различни типови коса. На пример, поставката за висока температура со дополнителното време за виткање ќе обликува поцврсти локни - што е идеално за погуста коса. Поставката за ниска температура во комбинација со пократкото време на виткање е оптимална за коса на која и е потребна дополнителна заштита.
- 3-те приспособливи насоки на виткање (налево, надесно и комбинирано) внесуваат поголема креативност во рутината на виткањето. Локни насочени надесно, локни насочени налево - секоја страна можете да ја обликувате совршено симетрично - или комбинирани локни за да имате комбинација од локни свртени надесно и налево за потполно природен изглед на фризурата.

3 Преглед

① **Цевка за виткање**
② **Вдлабнатина**
③ **Комора за виткање**
④ **Копче за виткање**
⑤ **Прекинувач за насока на виткање**
⑥ **Поставка за време на виткање**
⑦ **Поставка за температура на виткање**
⑧ **Индикатор за напојување**
⑨ **Копче за вклучување/исклучување**
⑩ **Јамка за закачување**
⑪ **Додаток за чистење на цевката**
⑫ **Излез за јони**
⑬ **Лого на** *Sense IQ*

4 Виткање на коса

Како да го користите апаратот:
1 Вметнете го приклучокот во штекер.
2 Притиснете го копчето за вклучување/исклучување ⏻ (⑨) за да го вклучите апаратот.
↳ Индикаторот за напојување што трепка (⑧) го означува времето за загревање. Апаратот е подготвен за употреба кога индикаторот свети непрекинато.
↳ Кога апаратот е вклучен, јоните автоматски и континуирано се генерираат за да го намалат статичкиот електрицитет на косата и за да ѝ дадат дополнителен сјај.
↳ Функцијата *Sense IQ* ќе се активира автоматски и ќе ја открие температурата на вашата коса. Таа ќе ја приспособи температурата за да спречи прегревање на косата.
3 Изберете го саканото време за виткање (⑥) и поставката за температура (⑦) според табелата подолу.

Стил на фризура	Брановидни локни		Опуштени локни		Цврсти локни	
Поставка за температура	170 °C		190 °C		210 °C	
Поставка за време на виткање	8сек.		10сек.		12сек.	

4 Изберете ја саканата насока на виткање (⑤) според табелата подолу.

	Налево	Комбинирано	Надесно

5 Започнете со прамен со ширина од 2-3 cm.
6 (Сл. 1) Држете го апаратот вертикално. За лесно да го вметнете праменот коса во комората за виткање, свиткајте ја косата ЕДНАШ и нежно држете ја за да не испадне од комората за виткање. Погрижете се праменот коса да биде поставен во вдлабнатината (②) на комората за виткање.
7 ПРИТИСНЕТЕ и ЗАДРЖЕТЕ го копчето за виткање коса ⓞ (④). Праменот коса во комората автоматски ќе се извитка.
↳ По успешното виткање на косата во комората за виткање, ќе слушнете еден звучен сигнал во редовни интервали. Ако не слушате звучни сигнали, а косата сè уште не е извиткана во комората за виткање, извадете го праменот коса и обидете се повторно да го вметнете.
8 Кога ќе чуете континуирани звучни сигнали, отпуштете го копчето за виткање. Полека и нежно ослободете ја косата.
9 Повторувајте ги чекорите 5-8 за да го обликувате остатокот од косата.

5 Совети и трикови

- **За да постигнете доследни резултати, избегнувајте истовремено раздвојување на косата на двете страни од цевката.**
- Темелно исчешлајте ја косата. Погрижете се косата да не е заплеткана пред виткањето.
- Раздвојте ја косата на прамени. Косата што не ја виткате оддалечете ја од отворот на комората за виткање.
- Погрижете се да нема слободни прамени коса во близина на отворот на комората за виткање.
- Ставете ја косата во вдлабнатината (②) на комората за виткање и со помош на контурите на отворот насочете ја косата во комората.
- За подолга коса и/или за поизразени локни користете помалку коса.
- За да спречите прекумерно вртење на косата, немојте да ставате премногу коса во комората за виткање. Исто така, погрижете се косата да ја допира вдлабнатината (②) и да ја држите затегната.

Забелешки:
- Притиснете и задржете го копчето за виткање сè додека на слушнете континуирани звучни сигнали. Ако го подигнете прстот од копчето за виткање пред последните звучни сигнали, НЕМОЈТЕ повторно да го притиснувате. Извадете ја косата и започнете одново.
- Апаратот интелигентно препознава кога косата е значително заплеткана и ве предупредува со еден долг звучен сигнал. За да спречи оштетување на косата од топлината, апаратот автоматски ќе се исклучи. Ослободете ја косата и вклучете го апаратот пред повторното виткање.
- Во текот на употребата може да се забележи малку пареа поради испарувањето на спрејот или на други влажни средства за коса. Производот и понатаму може безбедно да се користи на коса.
- Цевката (①) е жешка. Немојте да ја допирате.

Забелешка: апаратот има функција за автоматско исклучување. Ќе се исклучи автоматски ако не се користи 60 минути.

6 По употребата

1 Исклучете го апаратот и извлечете го приклучокот од штекер.
2 Ставете го на површина што е отпорна на топлина додека не се олади комората за виткање.
3 Чувајте го на сигурно и суво место на кое нема прав. Можете и да го закачите со помош на јамката за закачување (⑩).

Чистење и одржување:
- Пред да го користите додатокот за чистење, проверете дали апаратот е исклучен и дали се оладил.
- Исчистете ја површината на апаратот со влажна крпа.
- (Сл. 3) Вметнете го додатокот за чистење на цевката (⑪) во комората за виткање. Движете го додатокот за чистење нагоре-надолу повеќепати за да ги отстраните остатоците.
- За да го исчистите додатокот за чистење, измијте го под млаз вода и оставете целосно да се исуши пред следната употреба.

7 Гаранција и сервисирање

Ако ви се потребни информации, на пример за замена на додаток, или имате проблем, посетете ја веб-страницата на Philips на www.philips.com/support или обратете се на центарот за корисничка поддршка на Philips во вашата земја (телефонскиот број се наоѓа во меѓународниот гарантен лист). Ако во вашата земја нема центар за корисничка поддршка, обратете се на локалниот продавач на производи од Philips.

Shqip

Urime për blerjen dhe mirë se vini te Philips! Për të përfituar plotësisht nga mbështetja që ofron Philips, regjistrojeni produktin në faqen www.philips.com/welcome.

1 E rëndësishme

Lexoni me kujdes këtë manual përdorimi përpara se ta vini në punë pajisjen dhe ruajeni për referencë në të ardhmen.
- PARALAJMËRIM: Mos e përdorni këtë pajisje afër ujit.
- Kur pajisja përdoret në banjë, hiqeni atë nga priza pas përdorimit, sepse afërsia me ujin përbën rrezik edhe kur pajisja është e fikur.
- PARALAJMËRIM: Mos e përdorni këtë pajisje pranë vaskave, dusheve, govatave ose enëve të tjera që mbajnë ujë.
- Hiqeni gjithnjë pajisjen nga priza pas përdorimit.
- Nëse kordoni elektrik është i dëmtuar, ai duhet ndërruar nga një pikë servisi ose nga persona me kualifikim të ngjashëm, në mënyrë që të shmangni rreziqet.
- Kjo pajisje mund të përdoret nga fëmijë të moshës 8 vjeç e lart dhe nga persona me aftësi të kufizuara fizike, ndijuese ose mendore, apo që kanë mungesë përvoje dhe njohurish vetëm nëse ata mbikëqyren ose udhëzohen për përdorimin e sigurt të pajisjes dhe nëse kuptojnë rreziqet e përfshira. Fëmijët duhen mbikëqyrur që të mos luajnë me pajisjen. Pastrimi dhe mirëmbajtja nga përdoruesi nuk duhen kryer nga fëmijët pa qenë të mbikëqyrur.
- Për mbrojtje shtesë, ne komandojmë që të instaloni një pajisje për rrymën e mbetur (RCD) në qarkun elektrik që furnizon banjën. Kjo RCD duhet të ketë një klasifikim për rrymën e mbetur të funksionimit jo më të lartë se 30mA. Pyetni instaluesin e pajisjes për këshilla.
- Përpara se ta lidhni pajisjen, sigurohuni nëse tensioni i treguar në pajisje përkon me tensionin e rrjetit elektrik lokal.
- Mos e përdorni pajisjen për asnjë qëllim tjetër që nuk përshkruhet në këtë manual.
- Mos e lini asnjë pa mbikëqyrje pajisjen kur ajo është e lidhur me energjinë elektrike.
- Mos përdorni kurrë aksesorë apo pjesë nga prodhues të tjetër apo që nuk rekomandohen konkretisht nga "Philips". Nëse përdorni aksesorë apo pjesë të tilla, garancia juaj bëhet e pavlefshme.
- Mos e mblidhni kordonin elektrik përreth pajisjes.
- Pritni derisa pajisja të jetë ftohur përpara se ta vendosni në ruajtje.
- Kushtojuni vëmendje të plotë gjatë përdorimit të pajisjes, pasi kjo mund të jetë e nxehtë. Mbajeni vetëm nga doreza, pasi pjesët e tjera mund të jenë të nxehta, dhe evitoni kontaktin me lëkurën.
- Vendoseni gjithnjë pajisjen në sipërfaqe të qëndrueshme, të rrafshët, nxehtësiduruese. Foleja e nxehtë e stilimit nuk duhet të prekë kurrë sipërfaqen apo materiale të tjera të djegshme.
- Evitoni kontaktin e kordonit elektrik me pjesët e nxehta të pajisjes.
- Mbajeni pajisjen larg sendeve dhe materialeve të djegshme kur është e ndezur.
- Mos e mbuloni kurrë pajisjen (p.sh. me peshqirë apo rroba) kur është e nxehtë.
- Përdoreni pajisjen vetëm në flokë të thatë. Mos e përdorni pajisjen me duar të lagura.
- Pllakat ngrohëse janë të veshura. Kjo veshje mund të konsumohet me ngadalë me kalimin e kohës. Por kjo nuk ndikon në rendimentin e pajisjes.
- Nëse pajisja përdoret mbi flokët të trajtuar me bojë, cilindri mund të njolloset.
- Mos e përdorni pajisjen në flokë artificialë.
- Gjithmonë dërgojeni pajisjen te një qendër shërbimi e autorizuar nga "Philips" për kontroll ose riparim. Riparimi nga persona të pakualifikuar mund të rezultojë në rrethana jashtëzakonisht të rrezikshme për përdoruesin.
- Mos futni sende metalike në ndonjë prej vrimave, për të shmangur elektroshokun.
- Mos e tërhiqni nga kordoni elektrik pas përdorimit. Gjithmonë hiqeni pajisjen nga priza duke e kapur nga spina e saj.
- Mos e thyeni kurrë pajisjen, për të shmangur elektroshokun.
- Rrezik djegieje. Mbajeni pajisjen larg fëmijëve, sidomos gjatë përdorimit dhe ftohjes.

Fushat elektromagnetike (EMF)

Pajisja Philips është në përputhje me të gjitha standardet dhe rregulloret në fuqi për ekspozimin ndaj fushave elektromagnetike.

Riciklimi

- Ky simbol do të thotë që produkti nuk duhet të hidhet me mbeturinat e zakonshme të shtëpisë (2012/19/BE).
- Ndiqni rregullat e shtetit tuaj për hedhjen e veçuar të produkteve elektrike dhe elektronike. Hedhja e duhur ndihmon në parandalimin e pasojave negative ndaj mjedisit dhe shëndetit të njeriut.

2 Hyrje

27 variete kaçurrelash fantastike
- Zbuloni lukun tuaj nga kaçurrela natyral deri tek të definuara, me 27 kombinime kaçurrelash (3 cilësime kronometri x 3 cilësime temperature x 3 drejtime stilimi). Cilësimet e ndryshme të drejtimit të stilimit, temperaturës dhe kohës mund të përdoren në kombinime të ndryshme për të arritur çdo herë lukun tuaj të preferuar.
- 3 cilësimet e temperaturës (170°C-190°C-210°C) dhe 3 cilësimet e kronometrit (8sec-10sec-12sec) ju ndihmojnë të arrini rezultate fantastike nga kaçurrelat e lirshme deri tek të fortat, në lloje të ndryshme flokësh. Për shembull, cilësimi i temperaturës së lartë me kohën ekstra të stilimit i formojnë më të forta kaçurrelat – ideale kjo për flokë të trashë. Cilësimi i temperaturës së ulët, kombinuar me kohën e shkurtër të stilimit është optimal për flokë që kanë nevojë për ekstra mbrojtje të flokëve.
- 3 drejtimet e rregullueshme të stilimit (majtas, djathtas dhe me alternim) i shtojnë më krijimtari rutinës suaj të stilimit. Kaçurrela për djathtas, për majtas – që të mund të stiloni secilën anë në simetri të plotë – ose kaçurrela me alternim për të pasur një kombinim të kaçurrelave djathtas e majtas për një pamje krejt natyrale.

3 Pamje e përgjithshme

① **Cilindri i stilimit**
② **Pjesa e futur**
③ **Foleja e stilimit**
④ **Butoni i stilimit**
⑤ **Çelësi i drejtimit të stilimit**
⑥ **Cilësimi i kohës së stilimit**
⑦ **Cilësimi i temperaturës së stilimit**
⑧ **Treguesi i ndezjes**
⑨ **Butoni i ndezjes/fikjes**
⑩ **Varësja**
⑪ **Aksesori i pastrimit të cilindrit**
⑫ **Dalja jonike**
⑬ **Stema** *Sense IQ*

4 Krijimi i ondeve

Si ta përdorni:
1 Futni spinën në një prizë elektrike.
2 Shtypni butonin e ndezjes/fikjes ⏻ (⑨) për të ndezur pajisjen.
↳ Koha e ngrohjes tregohet nga një tregues me pulsim (⑧). Pajisja është gati për përdorim kur treguesi është i ndezur konstant.
↳ Kur pajisja është e ndezur, jonet shpërndahen automatikisht dhe në mënyrë të vazhdueshme, duke reduktuar staticitetin e flokëve dhe duke siguruar shkëlqim shtesë.
↳ *Sense IQ* do të aktivizohet automatikisht dhe dikton temperaturën e flokëve tuaj. Do ta rregullojë temperaturën për të parandaluar mbinxehjen e flokëve tuaj.
3 Zgjidhni kohën tuaj të preferuar të stilimit (⑥) dhe cilësimin e temperaturës (⑦) sipas tabelës si më poshtë.

Stili i flokëve	Kaçurrela me onde		Kaçurrela të lirshme		Kaçurrela të forta	
Caktimi i temperaturës	170 °C		190 °C		210 °C	
Cilësimi i kohës së stilimit	8s		10s		12s	

4 Zgjidhni drejtimin e preferuar të stilimit (⑤) sipas tabelës si më poshtë.

	Majtas	Me alternim	Djathtas

5 Filloni me një tufë flokësh prej 2-3cm gjerësi.
6 (Fig.1) Mbajeni pajisjen vertikalisht. Për të futur me lehtësi tufën e flokëve në folenë e stilimit, përdridhini flokët NJË HERË dhe mbajini lehtë në mënyrë që flokët të mos bien nga foleja e stilimit. Sigurohuni që tufa e flokëve të vendoset në pjesën e futur (②) të folesë së stilimit.
7 SHTYPNI dhe MBANI vazhdimisht butonin e stilimit ⓞ (④). Tufa e flokëve do të stilohet automatikisht në folenë e stilimit.
↳ Kur floku të jetë stiluar me sukses në folenë e stilimit, do të dëgjoni një bip në intervale të rregullta. Nëse nuk dëgjoni bipe dhe floku ende nuk është stiluar në folenë e stilimit, hiqeni tufën e flokëve dhe provoni ta futni sërish.
8 Kur të dëgjoni bip konstant, lëshojeni gishtin nga butoni i stilimit. Lëshojini lehtë e me ngadalë flokët jashtë.
9 Përsërisni hapat 5-8 për të stiluar pjesën e mbetur të flokëve tuaj.

5 Këshilla e teknika

- **Për rezultate të ngjashme, evitoni ndarjen e flokëve në të dy anët e cilindrit njëherësh.**
- Krehini flokët deri në fund. Sigurohuni që të mos ketë ngatërrim të flokëve përpara stilimit.
- Ndajini flokët në tufa. Mbajini të gjithë flokët e papërdorur larg hapjes së folesë së stilimit.
- Sigurohuni që të mos ketë tufa të pakapura apo të lirshme flokësh pranë hapjes së folesë së stilimit.
- Vendosini flokët në pjesën e futur (②) të folesë së stilimit dhe përdorni konturet e hapjes për t'i drejtuar flokët në fole.
- Përdorni një sasi më të vogël flokësh për flokë e gjatë dhe/ose për të nxjerrë kaçurrela më të definuara.
- Për të parandaluar rrotullimin e tepruar të flokëve, evitoni futjen e shumë flokëve në folenë e stilimit. Gjithashtu sigurohuni që flokët të prekin në pjesën e futur (②) dhe që flokët të mbahen të ndere.

Shënime:
- Shtypni e mbani butonin e stilimit derisa të dëgjoni bip konstant. Nëse i hiqni gishtat nga butoni i stilimit përpara treguesve përfundimtarë me tingull, MOS e shtypni sërish. Hiqini flokët dhe filloni nga fillimi.
- Pajisja e identifikon me inteligjencë nëse ka flokë të ngecur keq dhe ju sinjalizon me një bip të gjatë. Për t'i mbrojtur flokët nga dëmtimi i nxehtësisë, pajisja fiket automatikisht. Lironi flokët dhe ndizeni pajisjen përpara se të rinisni stilimin.
- Mund të vërehet një farë avulli gjatë përdorimit për shkak të spërkatësve apo ndonjë artikulli tjetër të njomë që avullon. Produkti vijon të jetë i sigurt për t'u përdorur në flokë.
- Cilindri (①) është i nxehtë. Mos e prekni.

Shënim: Pajisja ka funksion fikjeje automatike. Fiket automatikisht pas 60 minutave pa përdorim.

6 Pas përdorimit

1 Fikeni pajisjen dhe hiqeni nga priza.
2 Vendoseni mbi një sipërfaqe rezistente ndaj nxehtësisë derisa të ftohet foleja e stilimit.
3 Ruajeni në një vend të sigurt dhe të thatë, që nuk ka pluhur. Mund dhe ta varni nga laku i varjes (⑩).

Pastrimi dhe mirëmbajtja:
- Sigurohuni që pajisja të jetë e fikur dhe e ftohur përpara se të përdorni aksesorin e pastrimit.
- Fshijeni sipërfaqen e pajisjes me një leckë të njomë.
- (Fig.3) Futni aksesorin e pastrimit të cilindrit (⑪) në folenë e stilimit. Rrëshqiteni aksesorin e pastrimit lart e poshtë me përsëritje, për të hequr mbetjet.
- Për të pastruar vetë aksesorin e pastrimit, lajeni nën ujë të rrjedhshëm dhe lëreni të thahet plotësisht përpara se ta përdorni sërish.

7 Garancia dhe servisi

Nëse ju nevojiten informacione, për shembull për zëvendësimin e një pjese shtesë, apo keni ndonjë problem, vizitoni faqen e internetit të "Philips" në adresën www.philips.com/support ose kontaktoni me qendrën e kujdesit për klientin të "Philips" në vendin tuaj (numrin e telefonit mund ta gjeni në fletëpalosjen e posaçme të garancisë në mbarë botën). Nëse nuk ka qendër të kujdesit për klientin në shtetin tuaj, shkoni te shitësi lokal i "Philips".

العربية

تهانينا لشرائكم هذا المنتج ومرحبًا بكم في عالم فيليبس! للاستفادة الكاملة من الدعم الذي تقدمه Philips، قم بتسجيل المنتج في www.philips.com/welcome.

1 هام

اقرأ دليل المستخدم هذا بدقة قبل استخدام الجهاز واحتفظ به للرجوع إليه في وقت لاحق.
- لا تستخدم هذا الجهاز بالقرب من المياه.
- عند استخدام هذا الجهاز في الحمام، قم بفصل الطاقة عنه مباشرةً بعد استخدامه ذلك أن قربه من الماء يشكل خطراً حتى عندما يكون متوقفاً عن التشغيل.
- لا تستخدم هذا الجهاز بالقرب من حوض الاستحمام أو مرشّة الاغتسال أو المغسلة أو أي أوعية أخرى تحتوي على المياه.
- قم دائماً بفصل الطاقة عن الجهاز بعد الاستخدام.
- إذا كان سلك الطاقة الرئيسي تالفًا، يجب استبداله من قبل مركز خدمة أو من قبل أشخاص مؤهلين لتجنب أي خطر.
- يمكن استخدام هذا الجهاز من قبل الأطفال الذين يبلغ عمرهم 8 سنوات وما فوق والأشخاص الذين يعانون من اختلال في القدرات الجسدية أو الحسية أو العقلية، أو الذين تنقصهم الخبرة والمعرفة، في حال تم الإشراف عليهم أو تم تزويدهم بإرشادات تتعلق باستخدام هذا الجهاز بطريقة آمنة وفي حال كانوا يدركون المخاطر التي قد يتعرضون لها. يجب أن يتم الإشراف على الأطفال لكي لا يلعبوا بالجهاز. لا يجب أن يقوم الأطفال بتنظيف الجهاز أو صيانته من دون الإشراف عليهم.
- لحماية إضافية، ننصحك بتركيب جهاز التيار المتخلّف RCD في الدارة الكهربائية التي تزوّد الحمام بالطاقة. على جهاز RCD أن يكون مزوّداً بتيار تشغيل متخلّف مصنف لا يزيد عن 30 مللي أمبير. اطلب نصيحة المثبِّت.
- قبل توصيل الجهاز بالكهرباء، تأكد من أن الفولتية المشار إليها على الجهاز متوافقة مع الفولتية المحلية.
- لا تستخدم الجهاز لأي غرض آخر غير المبين في هذا الدليل.
- لا تترك الجهاز من دون مراقبة أثناء توصيله بالكهرباء.
- لا تستخدم أبداً أي أكسسوارات أو قطع لا توصي بها Philips أو تابعة لشركات مصنعة أخرى. فإذا استخدمت أي أكسسوارات أو قطع من هذا النوع، يصبح الضمان غير صالح.
- لا تقم بلف سلك الطاقة الرئيسي حول الجهاز.
- انتظر حتى يبرد الجهاز قبل تخزينه.
- توخَّي الحذر الشديد أثناء استخدام الجهاز إذ قد يكون ساخنًا جدًا. امسكي الجهاز من المقبض فقط إذ إن الأجزاء الأخرى قد تكون ساخنة، وتفادي أن يلامس البشرة.
- ضع الجهاز دائمًا على سطح مستوٍ وثابت ومقاوم للحرارة. يجب ألا تلامس حجرة التجعيد الساخنة السطح أو أي مواد أخرى قابلة للاشتعال.
- تفادَ ملامسة سلك الطاقة الرئيسي أجزاء الجهاز الساخنة.
- أبقِ الجهاز بعيدًا عن الأغراض والمواد القابلة للاشتعال عندما يكون قيد التشغيل.
- لا تغطِّ الجهاز أبدًا (على سبيل المثال بمنشفة أو قطعة ثياب) عندما يكون ساخنًا.
- لا تستخدم الجهاز سوى على الشعر الجاف. لا تشغّل الجهاز عندما تكون يداك مبللتين.
- يأتي لوحا التسخين مزوّدين بطلاء. قد يتعرّض هذا الغلاف للتلف مع مرور الوقت. إلا أن ذلك لا يؤثر على أداء المنتج.
- في حال استخدام الجهاز على شعر مصبوغ، قد يتلطخ الجزء الأسطواني.
- لا تستخدم الجهاز على الشعر الصناعي.
- يجب إرجاع الجهاز دائمًا إلى مركز خدمة معتمد من Philips لفحصه أو إصلاحه. قد يشكل إصلاحه من قبل أشخاص غير مؤهلين خطرًا شديدًا على المستخدم.
- لا تُدخلي أجسامًا معدنية داخل أي من الفتحات لتفادي حدوث صدمة كهربائية.
- لا تسحبي السلك بعد الاستخدام. امسكي دائمًا بالقابس لفصل الطاقة عن الجهاز.
- لا تكسر الجهاز على الإطلاق لتفادي التعرّض لصدمة كهربائية.
- خطر الاحتراق. أبقي الجهاز بعيدًا عن متناول الأطفال، خصوصًا أثناء استخدامه وخلال تركه ليبرد.

الحقول الكهرومغناطيسية (EMF)

يتوافق جهاز Philips هذا مع كافة المعايير والأنظمة المطبقة المتعلقة بالتعرض للحقول الكهرومغناطيسية.

إعادة التدوير

- يعني هذا الرمز أنه يجب عدم التخلص من هذا المنتج مع النفايات المنزلية العادية (2012/19/EU).
- اتبعي القوانين السارية في بلدك للتجميع المنفصل للمنتجات الإلكترونية والكهربائية. يساعد التخلص من النفايات بطريقة صحيحة في منع العواقب السلبية على البيئة وصحة الأشخاص.

2 مقدمة

27 شكلاً متنوعًا من التموجات الرائعة
- اكتشفي مظهرك بدءًا من المظهر الطبيعي ووصولاً إلى التموجات المحددة من خلال 27 مزيجًا من التجعيد (3 إعدادات للمؤقت و3 إعدادات لدرجة الحرارة و3 اتجاهات للتجعيد). يمكن استخدام اتجاهات التجعيد وإعدادات درجة الحرارة والوقت المتنوعة في مزيج مختلف للحصول على المظهر الذي تريدينه كل مرة.
- تتوفر 3 إعدادات لدرجة الحرارة (170 و190 و210 درجات مئوية) و3 إعدادات للمؤقت (8 و10 و12 ثانية) لمساعدتك في الحصول على نتائج رائعة، بدءًا من التموجات العريضة ووصولاً إلى التموجات المشدودة، وذلك على مختلف أنواع الشعر. على سبيل المثال، يؤدي استخدام إعداد درجة حرارة مرتفع مع إعداد وقت تجعيد أطول إلى الحصول على تموجات مشدودة أكثر، ويعتبر هذا المزيج مثاليًا للشعر الأكثر كثافة. أما استخدام إعداد درجة حرارة منخفض مع وقت تجعيد أقل فيعتبر مثاليًا للشعر الذي يحتاج إلى حماية إضافية.
- 3اتجاهات تجعيد قابلة للضبط (يسار ويمين وتبديل) لإضفاء لمسة أكثر ابتكارًا إلى روتين تجعيد شعرك. حددي اتجاه التجعيد إلى اليمين أو اليسار لتجعيد الشعر من الجانبين بطريقة متناسقة جدًا، أو بدّلي الاتجاه للحصول على تموجات مختلطة إلى اليمين واليسار، لمظهر طبيعي بالكامل.

3 نظرة عامة

① **الجزء الاسطواني للتجعيد**
② **منطقة التجويف**
③ **حجرة التجعيد**
④ **زر التجعيد**
⑤ **مفتاح اتجاه التجعيد**
⑥ **إعداد وقت التجعيد**
⑦ **إعداد درجة حرارة التجعيد**
⑧ **مؤشر التشغيل**
⑨ **زر تشغيل/إيقاف تشغيل الطاقة**
⑩ **حلقة التعليق**
⑪ **ملحق لتنظيف الأسطوانة**
⑫ **مخرج الأيونات**
⑬ **الشعار** *Sense IQ*

4 تجعيد الشعر

كيفية الاستخدام:
1 قم بتوصيل القابس بمقبس وحدة تزويد بالطاقة.
2 اضغطي على زر التشغيل/إيقاف التشغيل ⏻ (⑨) لتشغيل الجهاز.
↳ تتم الإشارة إلى وقت الإحماء عبر مؤشر التشغيل الوامض (⑧). يكون الجهاز جاهزًا للاستخدام عندما يصبح المؤشر ثابتًا.
↳ عندما يتم تشغيل الجهاز، تنتشر الأيونات بطريقة تلقائية ومستمرة فتقلل التجعد وتضفي المزيد من اللمعان.
↳ سيتم تنشيط تقنية *Sense IQ* تلقائيًا وستستشعر درجة حرارة شعرك. ستقوم بضبط درجة الحرارة لتفادي إحماء شعرك بشكل مفرط.
3 حددي وقت التجعيد (⑥) وإعداد درجة الحرارة المطلوبين (⑦) وفقًا للجدول أدناه.

تسريحة الشعر	خصل مموّجة		خصل مموّجة منسدلة		خصل مشدودة	
إعداد الحرارة	170 درجات مئوية		190 درجات مئوية		210 درجات مئوية	
وقت التجعيد الإعداد	8 ثوانٍ		10 ثوانٍ		12 ثانية	

4 حددي اتجاه التجعيد المطلوب (⑤) وفقًا للجدول أدناه.

	يسار	تبديل	يمين

5 ابدئي بخصلة شعر يبلغ عرضها 2-3 سم.
6 (الصورة رقم 1) امسكي الجهاز بشكل عمودي. لوضع خصلة الشعر بسهولة في حجرة التجعيد، اعمدي إلى لفّ الشعر مرة وامسكيه جيدًا بلطف بحيث لا يخرج من حجرة التجعيد. تأكدي من وضع خصلة الشعر في منطقة التجويف (②) من حجرة التجعيد.
7 اضغطي باستمرار على زر التجعيد ⓞ (④). سيتم تجعيد خصلة الشعر تلقائيًا في حجرة التجعيد.
↳ عندما يتم تجعيد الشعر بنجاح داخل حجرة التجعيد، سيتم إصدار إشارة صوتية واحدة بفواصل زمنية منتظمة. إذا لم تسمعي أي إشارة صوتية ولم يتم تجعيد خصلة الشعر بعد داخل حجرة التجعيد، فاسحبي الخصلة وحاولي إدخالها من جديد.
8 عند سماع صوت إشارات صوتية باستمرار، حرري زر التجعيد. اسحبي الشعر ببطء ولطف.
9 كرري الخطوات من 5 إلى 8 لتجعيد خصل الشعر المتبقية.

5 التلميحات والنصائح

- **للحصول على نتائج متناسقة، لا تقسمي خصلة الشعر على كلتا جهتي الجزء الاسطواني في الوقت نفسه.**
- مشطي شعرك جيدًا. تأكدي أنه ليس متشابكًا قبل تجعيده.
- قسّمي شعرك إلى خصل. أبقي الخصل التي لم يتم تجعيدها بعد بعيدًا عن فتحة حجرة التجعيد.
- احرصي على عدم تواجد خصل فالتة بالقرب من فتحة حجرة التجعيد.
- ضعي الشعر على منطقة التجويف (②) من حجرة التجعيد واستخدمي أطراف الفتحة لتوجيه الشعر إلى داخل الحجرة.
- إذا كان شعرك طويلاً و/أو إذا كنت تريدين الحصول على خصل تموجات مشدودة أكثر، فاستخدمي خصلاً أصغر.
- لتفادي التفاف الشعر بشكل مفرط، لا تضعي خصلة شعر كبيرة في حجرة التجعيد. تأكدي أيضًا من ملامسة الشعر لمنطقة التجويف (②) ومن الإمساك بخصلة الشعر جيدًا.

الملاحظات:
- اضغطي باستمرار على زر التجعيد حتى تسمعي إشارات صوتية مستمرة. إذا رفعتِ إصبعك عن زر التجعيد قبل سماع آخر إشارة صوتية، فلا تضغطي على الزر من جديد. أخرجي خصلة الشعر وابدئي من جديد.
- يحدد الجهاز بطريقة ذكية عندما يكون الشعر عالقًا بشدة، فيُطلق إشارات صوتية طويلة لتنبيهك. لحماية الشعر من الضرر الذي ينتج من الحرارة، سيتوقف الجهاز عن التشغيل تلقائيًا. حرري شعرك وشغلي الجهاز قبل التجعيد من جديد.
- من الممكن تصاعد كمية من البخار أثناء الاستخدام بسبب تبخر الرذاذ أو أي مواد رطبة أخرى. لا يزال المنتج آمنًا للاستخدام على الشعر.
- يكون الجزء الاسطواني (①) ساخنًا. فتفادي لمسه.

ملاحظة: يتميّز الجهاز بوظيفة إيقاف التشغيل التلقائي. فيتوقف عن التشغيل تلقائيًا بعد مرور 60 دقيقة من عدم الاستخدام.

6 بعد الاستخدام

1 قم بإيقاف تشغيل الجهاز وبفصل الطاقة عنه.
2 ضعي الجهاز على سطح مقاوم للحرارة حتى تبرد حجرة التجعيد.
3 احفظيه في مكان آمن وجاف خالٍ من الغبار. يمكنك أيضًا تعليقه بواسطة حلقة التعليق (⑩).

التنظيف والصيانة:
- تأكدي من أن الجهاز قيد التشغيل وأنه أصبح باردًا قبل استخدام ملحق التنظيف.
- نظّفي سطح الجهاز بقطعة قماش رطبة.
- الصورة رقم 3) أدخلي ملحق تنظيف الجزء الاسطواني (⑪) في حجرة التجعيد. مرري ملحق التنظيف إلى الأعلى والأسفل بشكل متكرر لإزالة البقايا.
- لتنظيف ملحق التنظيف، اغسليه تحت المياه الجارية واتركيه لينشف كليًا قبل استخدامه من جديد.

7 الضمان والخدمة

إذا كنت بحاجة إلى أي معلومات حول استبدال ملحق مثلاً أو في حال واجهت أي مشكلة، فيُرجى زيارة موقع Philips على ويب على www.philips.com/support أو الاتصال بمركز خدمة المستهلك التابع لشركة Philips في بلدك (يمكنك العثور على رقم هاتف المركز في كتيّب الضمان العالمي) في حال عدم وجود مركز خدمة للمستهلك في بلدك، اقصد وكيل Philips في منطقتك.

فارسی

به دنیای محصولات Philips خوش آمدید. به شما برای خرید این محصول تبریک می گوییم! برای استفاده بهینه از خدمات پس از فروش Philips، دستگاه خود را در سایت www.philips.com/welcome ثبت نام کنید.

1 اطلاعات مهم

قبل از استفاده از دستگاه، این دفترچه راهنما را به دقت بخوانید و آن برای مراجعات بعدی نزد خود نگه دارید.
- هشدار: از دستگاه در نزدیکی آب استفاده نکنید.
- اگر از دستگاه در دستشویی استفاده می کنید، پس از مصرف، آن را از پریز بکشید. استفاده از دستگاه در نزدیکی آب خطرآفرین است، حتی اگر خاموش باشد.
- هشدار: از دستگاه در نزدیکی وان حمام، دوش آب، حوض یا ظروف حاوی آب استفاده نکنید.
- همیشه آن را پس از استفاده از پریز بکشید.
- درصورتی که سیم برق آسیب دیده است برای جلوگیری از بروز خطر، آن را نزد مرکز خدماتی یا اشخاص متخصص مجاز تعویض کنید.
- کودکان بالای 8 سال و افرادی که از توانایی جسمی، حسی و ذهنی کافی برخوردار نیستند یا تجربه و آگاهی ندارند می توانند با نظارت بزرگترها یا آموختن استفاده ایمن از دستگاه و آگاهی از خطرات ممکن، از دستگاه استفاده کنند. کودکان را زیر نظر داشته باشید که با دستگاه بازی نکنند. تمیز کردن و مراقبت از دستگاه نباید توسط کودکان بدون نظارت انجام شود.
- برای مراقبت بیشتر از این دستگاه، توصیه می شود که یک وسیله جریان مانده (RCD) را در مدار الکتریکی دستشویی نصب کنید. جریان کارکرد مانده در این RCD نباید از 30 میلی آمپر بیشتر باشد. برای اطلاعات بیشتر با فرد نصب کننده وسیله مشورت کنید.
- قبل از اتصال دستگاه به پریز برق، بررسی کنید که ولتاژ مشخص شده روی دستگاه با ولتاژ برق محلی شما مطابقت داشته باشد.
- از دستگاه به منظوری غیر از موارد شرح داده شده در این دفترچه راهنما استفاده نکنید.
- وقتی دستگاه به برق متصل است، آن را رها نکنید.
- هرگز از لوازم جانبی یا قطعات سازندگان دیگر یا لوازمی که Philips آن ها را توصیه نمی کند استفاده نکنید. اگر از چنین لوازم جانبی یا قطعاتی استفاده کنید، ضمانت نامه شما از درجه اعتبار ساقط می شود.
- سیم برق را دور دستگاه نپیچانید.
- قبل از جمع آوری دستگاه، صبر کنید تا خنک شود.
- هنگام کار با دستگاه بسیار دقت کنید چون ممکن است بیش از حد داغ باشد. فقط دسته را بگیرید چون بقیه قسمت ها ممکن است داغ باشند و نباید با پوست شما تماس پیدا کنند.
- همیشه دستگاه را روی یک سطح صاف، پایدار و مقاوم در برابر حرارت قرار دهید. محفظه فرزن داغ است و هرگز نباید در تماس با سطح یا سایر مواد قابل اشتعال قرار گیرد.
- از تماس سیم برق با قطعات داغ دستگاه جلوگیری کنید.
- وقتی دستگاه روشن است، آن را دور از اشیاء و مواد قابل اشتعال نگهدارید.
- هرگز وقتی دستگاه داغ است، آن را با چیزی (مانند حوله یا پارچه) نپوشانید.
- از دستگاه فقط برای موهای خشک استفاده کنید. از دستگاه با دست خیس استفاده نکنید.
- صفحات حرارتی با یک روکش پوشیده شده اند. این روکش ممکن است در طول زمان ساییده شود. هرچند، این مسئله تاثیری در کارایی دستگاه ندارد.
- اگر از دستگاه برای موی رنگ زده استفاده شود، لوله ممکن است لکه شود.
- از دستگاه برای موهای مصنوعی استفاده نکنید.
- همیشه دستگاه را برای آزمایش یا تعمیر به مرکز خدماتی مجاز Philips ببرید. تعمیر توسط افراد غیرمجاز ممکن است برای کاربر بسیار خطرآفرین باشد.
- اشیاء فلزی را در روزنه های هوا وارد نکنید. چون احتمال برق گرفتگی وجود دارد.
- بعد از استفاده دوشاخه برق را با یک دست از پریز نکشید. ابتدا پریز را با دست نگهدارید و سپس دوشاخه را بیرون بیاورید.
- برای جلوگیری از برق‌گرفتگی، از شکستن دستگاه خودداری کنید.
- خطر سوختگی. دستگاه را خصوصاً در حین استفاده و خنک شدن، دور از دسترس کودکان نگهداری کنید.

میدان الکترومغناطیسی (EMF)

این دستگاه Philips با کلیه قوانین و استانداردهای کاربردپذیر میدان های الکترومغناطیسی مطابقت دارد.

بازیافت

- این علامت نشان می‌دهد که محصول نباید با زباله‌های معمولی خانگی دور انداخته شود (2012/19/EU).
- در این خصوص بر طبق قوانین کشور خود نسبت به جمع‌آوری محصولات الکتریکی و الکترونیکی اقدام نمایید. دور انداختن صحیح، از تاثیرات منفی بر روی محیط زیست و سلامت انسان جلوگیری می کند.

2 مقدمه

27 حالت انتخاب با انواع بینظیر فرها
- با 27 حالت مختلف فر (3 تنظیم زمان × 3 تنظیم دما × 3 جهت فر)، موهایتان را به صورت طبیعی و با فرهای مشخص، زیبا کنید. با تنظیمات مختلف زمان، دما و جهت فرها برای ایجاد ترکیبات مختلف فر استفاده کرده و به ظاهر مورد نظر موهایتان برسید.
- 3 تنظیم دما (170، 190 و 210 درجه سانتی‌گراد) و 3 تنظیم زمان (8، 10 و 12 ثانیه) به شما کمک می‌کند به نتایج فوق‌العاده‌ای از فرهای شل تا جمع برای انواع موها دست پیدا کنید. برای مثال، تنظیم دمای زیاد با زمان فر زدن طولانی باعث جمع‌تر شدن فرها شده و برای موهای ضخیم مناسب است. تنظیم دمای کم همراه با زمانی کوتاه‌تر فر برای موهایی که به محافظت موی بیشتر نیاز دارند مناسب است.
- 3 جهت فر قابل تنظیم (چپ، راست و مختلط) خلاقیت بیشتری به سبک روزانه موهایتان می‌افزاید. فرهای راست، چپ - می‌توانید به صورت متقارن موهایتان را به راست و چپ یا مختلط فر کنید تا ترکیبی از فرهای راست و چپ با ظاهر کاملا طبیعی داشته باشید.

3 نمای کلی دستگاه

① **لوله فرزن**
② **قسمت فرورفتگی**
③ **محفظه فرزن**
④ **دکمه فرزن**
⑤ **کلید جهت فر**
⑥ **تنظیم زمان فر زدن**
⑦ **تنظیم دمای فر زدن**
⑧ **نشانگر روشن بودن دستگاه**
⑨ **دکمه روشن/خاموش**
⑩ **حلقه آویز**
⑪ **وسیله تمیز کردن لوله**
⑫ **خروجی یون**
⑬ **آرم** *Sense IQ*

4 فر زدن موها

نحوه استفاده:
1 دوشاخه را به پریز برق بزنید.
2 دکمه روشن/خاموش ⏻ (⑨) را فشار دهید تا دستگاه روشن شود.
↳ زمان داغ شدن با نشانگر چشمک‌زن روشن شدن (⑧) نشان داده می‌شود. وقتی نشانگر ثابت روشن می‌ماند یعنی دستگاه برای استفاده آماده است.
↳ با روشن کردن دستگاه، یون‌ها به طور خودکار و پیوسته آزاد شده و باعث درخشان شدن بیشتر مو و جلوگیری از وز شدن آن.
↳ *Sense IQ* به طور خودکار فعال شده و دمای موی شما را حس می‌کند. دما را تنظیم کرده و از داغ شدن بیش از حد موها جلوگیری می‌کند.
3 زمان فر مورد نظر (⑥) و تنظیم دما (⑦) را بر طبق جدول زیر انتخاب کنید.

مدل مو	فر موجی		فر باز		فر ریز	
تنظیم دما	170درجه سانتیگراد		190درجه سانتیگراد		210درجه سانتیگراد	
زمان فر زدن تنظیم	8 ثانیه		10 ثانیه		12 ثانیه	

4 جهت فر زدن مورد نظر خود را (⑤) بر طبق جدول زیر انتخاب کنید.

	چپ	مختلط	راست

5 با دسته موی 3-2 سانتیمتری شروع کنید.
6 (شکل 1) دستگاه را عمودی نگهدارید. برای وارد کردن آسان موها در محفظه فرزن، یک بار دسته مو را بپیچانید و آرام نگهدارید تا مو از محفظه فرزن خارج نشود. مطمئن شوید دسته موها در قسمت فرورفتگی (②) محفظه فرزن جا گرفته باشند.
7 دکمه فرزن را فشار داده و نگهدارید ⓞ (④). دسته مو به طور خودکار در محفظه فرزن، فر می‌شود.
↳ وقتی دسته مو در داخل محفظه پیچیده شد، یک صدای بوق با فواصل منظم می‌شنوید. اگر صدای بوقی نشنیدید و موهای درون محفظه هنوز فر نشده‌اند، موها را خارج کرده و دوباره وارد کنید.
8 وقتی چند بوق متوالی شنیدید، انگشت خود را از دکمه فرزن بردارید. آرام و آهسته مو را از محفظه خارج کنید.
9 مراحل 5 تا 8 را برای بقیه موها تکرار کنید.

5 نکات و ترفندها

- **برای یکدست بودن موها، همزمان دسته مو را در دو طرف لوله فرزن تقسیم نکنید.**
- موها را کامل شانه کنید. هیچ گره‌ای در موها وجود نداشته باشد.
- موها را به چند قسمت تقسیم کنید. موهای بی استفاده را دور از حفره محفظه فرزن قرار دهید.
- مطمئن شوید هیچ موی رها شده‌ای در اطراف حفره محفظه فرزن قرار نداشته باشد.
- مو را در قسمت فرورفتگی (②) محفظه فرزن قرار دهید و با استفاده از قسمت ورودی، موها را به داخل محفظه هدایت کنید.
- برای موهای بلند و/یا برای داشتن فرهای مشخص، دسته کمتری از موها را بگیرید.
- برای آنکه موهای اضافی در محفظه نباشند، از وارد کردن مقدار زیاد مو به داخل محفظه خودداری کنید. همچنین مطمئن شوید مو در قسمت فرورفتگی (②) قرار داشته و محکم نگهداشته شده باشد.

نکات مهم:
- دکمه فرزن را فشار داده و نگهدارید تا وقتی صدای بوق متوالی بشنوید. اگر قبل از آخرین صدا، انگشت خود را از روی دکمه فرزن برداشتید، دوباره آن را فشار ندهید. مو را خارج کرده و دوباره شروع کنید.
- دستگاه هوشمند است و گیر کردن مو را تشخیص داده و با یک صدای بوق بلند به شما هشدار می‌دهد. برای حفاظت از موها در برابر حرارت، دستگاه به طور خودکار خاموش می‌شود. موهایتان را آزاد کرده و دستگاه را روشن کنید، سپس به فر زدن ادامه دهید.
- ممکن است در حین استفاده از دستگاه به علت تبخیر اسپری یا مواد مرطوب دیگر روی مو، بخار مشاهده کنید. این محصول همچنان برای استفاده بر روی مو مطمئن و ایمن است.
- لوله (①) داغ است. از لمس کردن آن خودداری کنید.

توجه: این دستگاه مجهز به عملکرد خاموش شدن خودکار است. اگر تا 60 دقیقه بدون استفاده بسته نشود به طور خودکار خاموش می‌شود.

6 پس از استفاده

1 دستگاه را خاموش کرده و آن را از پریز خارج کنید.
2 آن را روی یک سطح مقاوم در برابر حرارت قرار دهید تا محفظه فرزن خنک شود.
3 سپس آن را در محلی خشک و امن، بدون گرد و غبار قرار دهید. می توانید دستگاه را با حلقه ی آویز (⑩) آویزان کنید.

تمیز کردن و مراقبت از دستگاه:
- قبل از استفاده از وسیله تمیزکاری، مطمئن شوید دستگاه خاموش بوده و خنک شده باشد.
- سطوح دستگاه را با استفاده از یک دستمال مرطوب تمیز کنید.
- (شکل 3) وسیله تمیزکاری لوله (⑪) را در محفظه فرزن وارد کنید. وسیله تمیزکاری را به بالا و پایین حرکت دهید تا آلودگی‌ها تمیز شود.
- برای تمیز کردن وسیله جانبی تمیز کردن، آن را زیر شیر آب بشویید و قبل از آنکه دوباره آن را استفاده کنید اجازه دهید خشک شود.

7 ضمانت و خدمات پس از فروش

برای کسب اطلاعات مثلا برای رفع اشکال دستگاه خود، لطفاً از وب سایت Philips به آدرس www.philips.com/support بازدید فرمایید یا با مرکز خدمات پس از فروش Philips در کشور خود تماس بگیرید (برای دسترسی به شماره تلفن این مراکز در سراسر جهان به برگ ضمانت نامه مراجعه کنید). اگر در کشور شما مرکز خدمات پس از فروش Philips وجود ندارد به فروشنده دستگاه خود مراجعه نمایید.