# *Электрическая беговая дорожка*

## *Руководство пользователя*

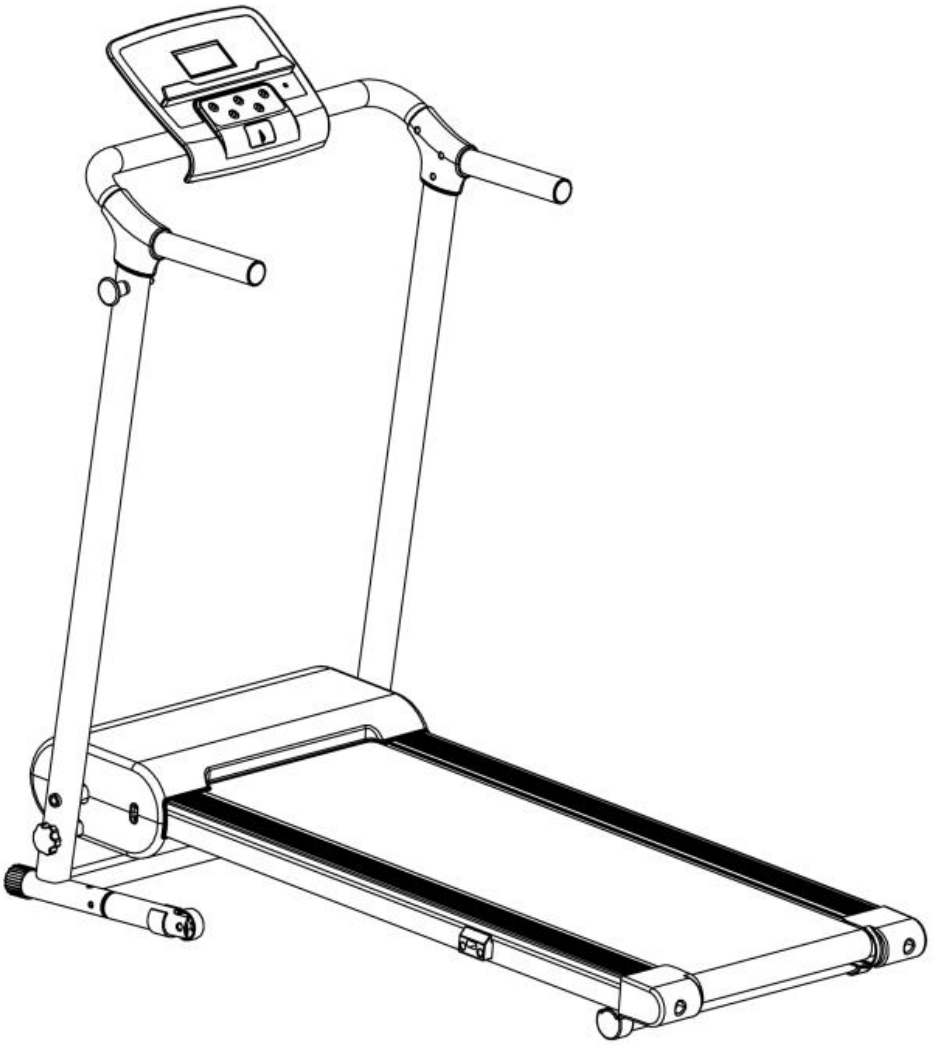

**ВАЖНО: Внимательно прочитать инструкцию перед использованием продукта. Сохранить для дальнейших справок.**

# ПРАВИЛА ЭКСПЛУАТАЦИИ БЕГОВОЙ ДОРОЖКИ

- Беговую дорожку следует устанавливать на гладкую и прочную поверхность на расстоянии не менее 0.5 метра от стены и других неподвижных предметов. Расстояние между задней кромкой тренажера и ближайшим неподвижным предметом должно составлять не менее 2м.
- Запрещается устанавливать беговую дорожку на расстоянии менее 1м от нагревательных приборов.
- Избегайте установки тренажеров в местах, где возможно попадание прямых солнечных лучей. Попадание прямых солнечных лучей может привести к повышенному нагреву узлов тренажера.
- Подключите беговую дорожку только к заземленной розетке сети питания, напряжением 220~240В и не менее 16 А (для профессиональных дорожек), не менее 10 А (для дорожек домашнего использования), в которую будет включен только один тренажер.
- Для предотвращения выхода из строя дорожки по причине больших перепадов напряжения в сети, не допускайте отклонения напряжения более 10% от указанного эксплуатационного напряжения в инструкции. Для этого необходимо устанавливать стабилизатор напряжения с запасом мощности в 2 раза превышающим номинальную мощность двигателя беговой дорожки.
- Не устанавливайте беговую дорожку на ковре, ковролине и других поверхностях с высокой электризацией покрытия. При плохом заземлении, это может привести к поражению электрическим током во время занятий на беговой дорожке, а так же к выходу из строя электронных плат дорожки (из-за возникновения статического напряжения). Необходимо использовать резиновый коврик, который подкладывается под тренажер.
- Никогда не начинайте эксплуатировать оборудование до тех пор, пока вы не прочитаете и до конца не поймете результаты изменения операционной системы.
- Примите к сведению, что изменения в скорости и угол наклона не происходят мгновенно. Установите желаемый уровень нагрузки на консоли и отпустите клавишу регулировки. Компьютер будет выполнять команду постепенно.
- Никогда не используйте беговую дорожку во время грозы. В бытовом источнике питания может произойти смена напряжения, что может привести к повреждению узлов оборудования. В качестве меры предосторожности, во время грозы отключайте беговую дорожку от питания.
- Соблюдайте осторожность, если вы делаете еще что-то во время занятий на беговой дорожке (просмотр телевизора, чтение книг и т.д.). Это может привести к потере равновесия и серьезным травмам.
- Не давите слишком на клавиши консоли. Они установлены таким образом, что срабатывают от легкого нажатия пальца.
- Запрещается использование удлинительного кабеля сечением менее 2мм$^2$, это может привести к пожару.
- Содержите беговую дорожку в чистоте. Уход за дорожкой – это важная составляющая ее долговременной эксплуатации. Производите ежедневную влажную уборку вокруг беговой дорожки и под ней.
- Исключите попадание посторонних предметов внутрь беговой дорожки.
- Во время работы беговой дорожки, в двигательный отсек попадает пыль, волосы, насекомые и др. Во избежание замыкания электрических плат,

самовозгорания двигательного отсека, необходимо периодически (один раз в два месяца) производить чистку двигательного отсека. Для этого необходимо:

- выключить тренажер кнопкой включения-выключения и вытащить шнур питания из розетки;
- вскрыть моторный отсек для осмотра на наличие пыли, волос, и др. мусора;
- аккуратно произвести очистку элементов моторного отсека (не касаясь их трубкой) при помощи обычного пылесоса не используя насадку.

При наличии в регионе представительства авторизованного сервисного центра, обслуживание может производиться специалистами на платной основе.

- Следите за наличием смазки на беговой деке. Необходимо проверять наличие смазки 1 раз в 5 дней для профессионального оборудования, и 1 раз в месяц, для домашнего оборудования. ИСПОЛЬЗУЙТЕ ТОЛЬКО ФИРМЕННУЮ СМАЗКУ РЕКОМЕНДУЕМУЮ ПОСТАВЩИКОМ ДАННОЙ ПРОДУКЦИИ**.**
- Следите за натяжкой бегового полотна. Во время занятий, полотно должно двигаться равномерно, без рывков и проскальзывания. В то же время, полотно не должно быть перетянуто, так как это приведет к увеличению нагрузки на двигатель, и преждевременному износу подшипников и полотна.
- Не прикасайтесь руками к движущимся частям дорожки, когда она включена.
- Обеспечьте своевременное регламентное сервисное обслуживание тренажеров. Обслуживание тренажеров должны проводить квалифицированные специалисты сервисного центра продавца или компании поставщика продукции.
- Беговые дорожки, предназначенные для дома, категорически запрещено использовать в коммерческих целях.
- Беспрерывная работа **беговых дорожек предназначенных для дома** не должна превышать 30 минут, если вы занимаетесь ходьбой на беговой дорожке, так как при ходьбе нагрузка на двигатель увеличивается и 1 час, если вы бегаете. После указанного времени занятий на дорожке, необходимо сделать перерыв 2 часа. Общее время работы **беговых дорожек предназначенных для дома не** должно превышать 1,5 часа в сутки.
- Для обеспечения долгосрочной работы тренажера вес пользователя должен быть на 20% меньше максимально допустимого для данного тренажера. Допускается **единичные не продолжительные занятия** на тренажере с весом пользователя приближенным к максимальному.
- Категорически запрещается эксплуатация и (или) хранение тренажера вне помещения. Запрещается включение тренажера, в течение 2х суток после того как он был перемещен из холодного помещения в теплое.
- Запрещается использовать тренажеры в помещениях с повышенной влажностью и (или) резкими перепадами температуры (не отапливаемые балконы, лоджии и веранды, а также сауны и бассейны).
- НИКОГДА не включайте беговую дорожку, когда Вы стоите на беговом полотне. Это продлит срок эксплуатации электродвигателя. После включения дорожки и начала движения полотна, подождите не менее 5сек. Убедившись в штатной работе, выберите комфортную скорость для начала

занятий. Держась за поручни, начните движение по беговому полотну. ВСЕГДА стойте на боковых накладках, если полотно не движется.

- Останавливайте дорожку кнопкой «Стоп». Применение ключа безопасности допускается только в экстренных случаях.

***Внимание!***

***Несоблюдение вышеуказанных рекомендаций ведет к прекращению установленных сроков гарантийного обслуживания.***

# РЕКОМЕНДАЦИИ ПО БЕЗОПАСНОСТИ

**ОПАСНО** – Чтобы уменьшить риск электротравм:

1. Всегда отключать тренажёр от розетки сразу после использования и перед чисткой.

**ВНИМАНИЕ** – Чтобы уменьшить риск ожогов, возгораний, электрических и других травм:

1. Беговую дорожку запрещено оставлять без присмотра при включённом питании. По завершению использования и перед снятием деталей отключить тренажёр от розетки.
2. Не накрывать тренажёр тканью во время работы. Накопление излишнего тепла может привести к возгоранию, электротравмам или другим повреждениям.
3. Если на тренажёре занимаются дети или люди с ограниченными возможностями, а также если они находятся вблизи тренажёра, необходим тщательный присмотр.
4. Использовать беговую дорожку только по назначению, указанному в инструкции. Запрещено использовать с тренажёром приспособления, не рекомендованные производителем.
5. Запрещено использовать беговую дорожку с повреждённым, неисправным, мокрым кабелем питания, розеткой или штекером.
6. Не использовать кабель питания в качестве рукоятки для передвижения тренажёра.
7. Не помещать кабель питания вблизи разогретых поверхностей.
8. Не использовать тренажёр с закрытыми или засорёнными отверстиями для воздуха.
9. Не допускать попадания посторонних предметов в отверстия тренажёра.
10. Не использовать тренажёр на улице.
11. Не включать тренажёр одновременно с распылением в том же помещении аэрозольных продуктов или использованием чистого кислорода.
12. При выключении перевести все выключатели в положение «off» («выкл.»), вытащить штекер из розетки.
13. Connect this treadmill to a properly grounded outlet only. See grounding instructions.

**ОСТОРОЖНО**: риск травм:

Чтобы избежать травм, следует соблюдать крайнюю осторожность, всходя на движущееся полотно или сходя с него. Прочитать инструкцию перед использованием продукта.

*РЕКОМЕНДУЕТСЯ СОХРАНИТЬ ДАННУЮ ИНСТРУКЦИЮ*

# ИНФОРМАЦИЯ ПО БЕЗОПАСНОСТИ

1. Перед началом любой тренировочной программы следует проконсультироваться с медиком, т.к. различные состояния и заболевания повышают риск для здоровья и безопасности при занятиях на тренажёре, либо мешают правильным тренировкам. Разрешение врача необходимо, если пользователь принимает лекарства, влияющие на сердечный ритм, кровяное давление и уровень холестерина.
2. Важно прислушиваться к своему телу. Неправильные или чрезмерные тренировки могут навредить здоровью. Тренировку следует немедленно прекратить при следующих симптомах: боль, зажатость в груди, нерегулярное сердцебиение (аритмия), сильная одышка, головокружение, тошнота. При наличии таких симптомов, перед продолжением тренировок пользователь должен обратиться к врачу.
3. Запрещено допускать к тренажёру детей и животных. Тренажёр предназначен только для взрослых.
4. Использовать тренажёр на твёрдой ровной поверхности с защитным покрытием для пола или ковра. Для безопасного пользования пространство вокруг тренажёра должно быть свободным в радиусе не менее 1 м.
5. Перед использованием проверить надёжность резьбовых соединений. Регулярно проверять оборудование на предмет износа и повреждений.
6. Рекомендуется ежемесячно смазывать подвижные части тренажёра.
7. Всегда использовать оборудование только по указанному назначению. При обнаружении неисправных компонентов при сборке или проверке тренажёра, при необычных звуках от оборудования во время работы немедленно прекратить использование беговой дорожки и не продолжать до исправления неполадок.
8. Для тренировок нужна соответствующая одежда и обувь. Запрещена слишком свободная одежда, которая может застрять в подвижных частях тренажёра.
9. Не помещать пальцы или посторонние предметы в подвижные части тренажёра.
10. Данное оборудование не подходит для медицинского использования
11. При передвижении тренажёра двигаться осторожно, стараться поднимать оборудование технически правильно, при необходимости заручиться помощью.
12. Тренажёр предназначен для использования в прохладной сухой среде. Следует избегать хранения при сильном холоде, жаре или влажности – это может привести к коррозии и другим сопутствующих проблемам.
13. Данное оборудование предназначено для использования только в помещении. Не подходит для коммерческого использования.

# СОВЕТЫ ПО ИСПОЛЬЗОВАНИЮ

1. Тщательно вставлять штекер кабеля питания в розетку.
2. Прочитать инструкцию перед использованием оборудования.
3. Скорость при регулировке с консоли изменяется постепенно.
4. При движении на беговой дорожке следует соблюдать осторожность – отвлекающие факторы могут привести к потере равновесия и травмам.
5. Тренажёр начинает работу очень медленно. При запуске держаться за поручни и стоять на боковых платформах, затем становиться на движущееся полотно.
6. Всегда держаться за поручни во время изменения параметров тренировки.
7. Для аварийных ситуаций предусмотрен ключ безопасности. Тренажёр не функционирует без ключа безопасности, вставленного в консоль. При возникновении нештатной ситуации вытащить ключ безопасности для немедленной остановки полотна и выключения беговой дорожки. Дисплей включится снова сразу после введения ключа безопасности.
8. Кнопки управления на консоли откалиброваны очень точно и требуют очень слабого нажатия. Во избежание повреждения этих кнопок не следует давить на кнопки слишком сильно.
9. Данное оборудование предназначено только для взрослых. Детям не разрешается играть вблизи тренажёра или пользоваться им. Дети могут находиться возле тренажёра только в присутствии взрослых.
10. Беременные и кормящие женщины перед использованием тренажёра должны проконсультироваться с врачом.
11. Не допускать обезвоживания во время тренировок.

**ПРИМЕЧАНИЕ**
**Беговое полотно нужно смазать перед первым использованием! Инструктаж по смазке см. на стр. 12.**

# ИЗОБРАЖЕНИЕ В РАЗОБРАННОМ ВИДЕ

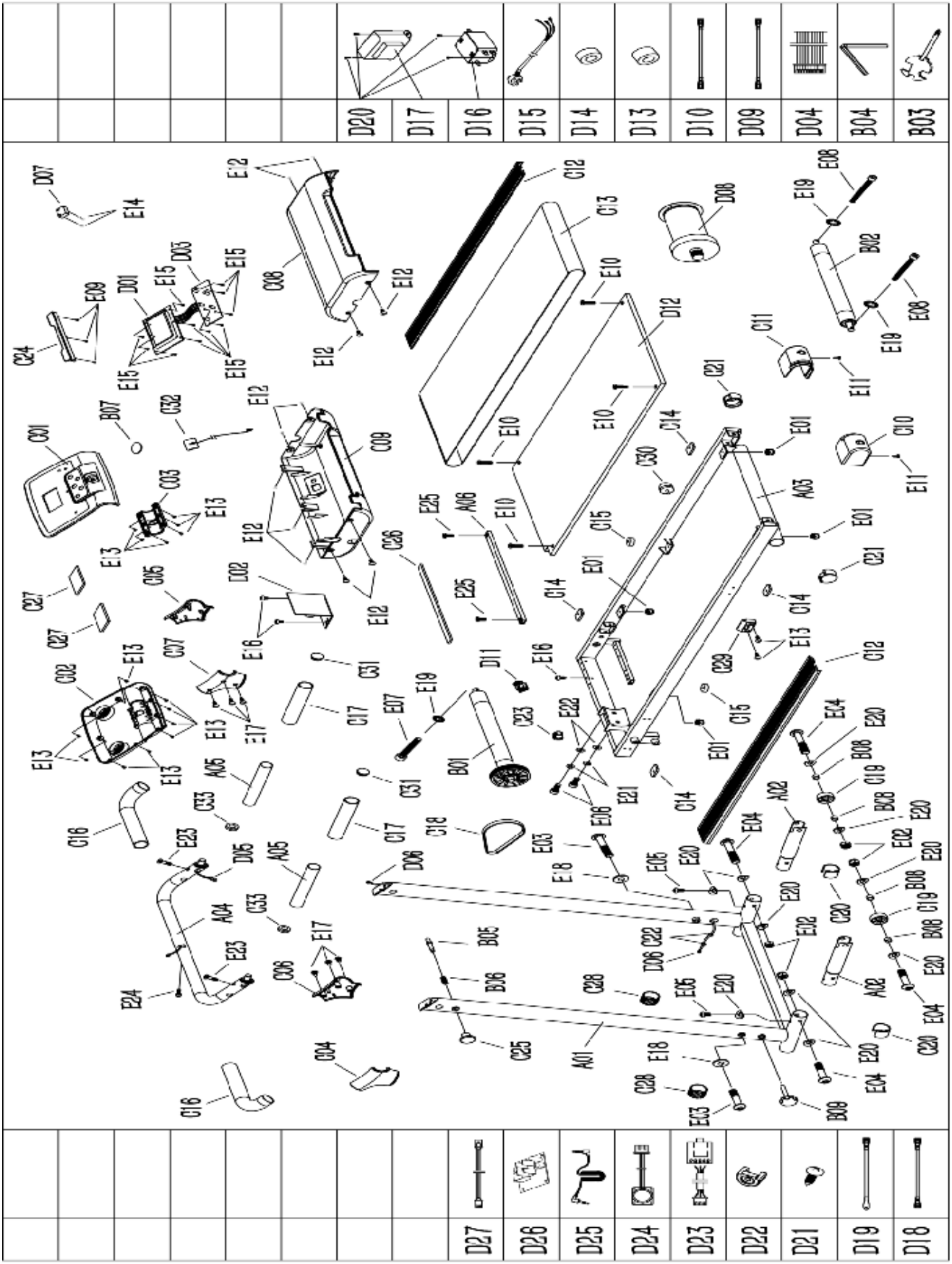

# СПИСОК ДЕТАЛЕЙ

| | | | | | | | | |
|---|---|---|---|---|---|---|---|---|
| A01 | Базовая рама | | 1 | D03 | Клавиатура | | | 1 |
| A02 | Базовая опорная труба | | 2 | D04 | Соединительный кабель | 100 мм | | 1 |
| A03 | Основная рама | | 1 | D05 | Верхний кабель консоли | 650 мм | | 1 |
| A04 | Соединительное крепление бок. платформ | | 1 | D06 | Нижний кабель консоли | 1600 мм | | 1 |
| A05 | Крепление поручня | | 2 | D07 | Датчик ключа безопасности | 200 мм | | 1 |
| A06 | Труба натяжителя бегового полотна | | 1 | D08 | Двигатель постоянного тока | | | 1 |
| B01 | Передний ролик | | 1 | D09 | Одинарный кабель перем. тока | Голубой 200 мм | | 1 |
| B02 | Задний ролик | | 1 | D10 | Одинарный кабель перем. тока | Коричневый 200 мм | | 1 |
| B03 | Ключ-отвёртка | S=13、14、15 | 1 | D11 | Выключатель питания | | | 1 |
| B04 | 5# торцовый ключ | 5 мм | 1 | D12 | Беговая дека | | | 1 |
| B05 | Фиксатор | | 1 | D13 | Магнитное кольцо | | | 1 |
| B06 | Нажимная пружина | φ10.5*30 | 1 | D14 | Магнитный сердечник | | | 1 |
| B07 | Пластина ключа безопасности | φ20*0.3 | 1 | D15 | Кабель питания | 2150 мм | | 1 |
| B08 | Втулка транспортного ролика | φ11*φ8.5*7 | 4 | D16 | Фильтр | | опционально | 1 |
| B09 | Ручка-фиксатор | φ45*62*M10 | 1 | D17 | Индукционная катушка | | | 1 |
| C01 | Верхняя крышка консоли | | 1 | D18 | Одинарный кабель 2 | 350 мм | | 1 |
| C02 | Нижняя крышка консоли | | 1 | D19 | Кабель заземления | 350 мм | | 1 |
| C03 | Поворотная крышка консоли | | 1 | D20 | Болт | M5*8 | | 2 |
| C04 | Левое верхнее покрытие трубы | | 1 | D21 | Болт | ST2.9*6 | опционально | 16 |
| C05 | Правое верхнее покрытие трубы | | 1 | D22 | Колпачок аудиоразъёма | | | 2 |
| C06 | Левое верхнее внутреннее покрытие трубы | | 1 | D23 | Соединения аудиоразъёма | 100 мм | | 1 |
| C07 | Правое верхнее внутреннее покрытие трубы | | 1 | D24 | Динамик | 300 мм 8Ω 2W | | 2 |
| C08 | Верхняя крышка двигателя | | 1 | D25 | Кабель MP3 | | | 1 |
| C09 | Нижняя крышка двигателя | | 1 | D26 | Усилители | | | 1 |
| C10 | Левая задняя крышка | | 1 | D27 | Кабель усилителя | 100 мм | | 1 |
| C11 | Правая задняя крышка | | 1 | E01 | Гайка | M6 | | 4 |
| C12 | Боковая платформа | | 2 | E02 | Гайка | M8 | | 4 |
| C13 | Беговое полотно | | 1 | E03 | Болт | M10*60 | | 2 |
| C14 | Резиновая прокладка | | 4 | E04 | Болт | M8*50 | | 4 |
| C15 | Голубая прокладка | | 2 | E05 | Болт | M8*15 | | 2 |
| C16 | Мягкое покрытие | | 2 | E06 | Болт | M8*15 | | 2 |
| C17 | Мягкое покрытие | | 2 | E07 | Болт | M6*45 | | 1 |
| C18 | Приводной ремень | | 1 | E08 | Болт | M6*55 | | 2 |
| C19 | Транспортировочный ролик | | 2 | E09 | Болт | ST2.6*8 | | 3 |

| | | | | | | | |
|---|---|---|---|---|---|---|---|
| C20 | С-образная ножная платформа | | 2 | E10 | Болт | M6*35 | 4 |
| C21 | С-образная ножная платформа | | 2 | E11 | Болт | M5*12(including washer) | 2 |
| C22 | Защитное кольцо разъёма кабеля | | 2 | E12 | Болт | M5*8(including washer) | 11 |
| C23 | Застёжка кабеля питания | | 1 | E13 | Болт | ST4.2*12 | 17 |
| C24 | Пластиковый держатель | | 1 | E14 | Болт | ST2.9*8 | 2 |
| C25 | Фиксатор | | 1 | E15 | Болт | ST2.9*6 | 11 |
| C26 | Прокладка из EVA 1 | | 1 | E16 | Болт | ST4.2*12 | 3 |
| C27 | Прокладка из EVA 2 | | 2 | E17 | Болт | ST3.5*10 | 6 |
| C28 | Заглушка трубы | | 2 | E18 | Большая шайба С | φ26*φ10*2.0 | 2 |
| C29 | Фиксированный блок | | 1 | E19 | Шайба | 6 | 3 |
| C30 | Прокладка | | 1 | E20 | Шайба | 8 | 10 |
| C31 | Внутренняя заглушка | | 2 | E21 | Пружинная шайба | 8 | 2 |
| C32 | Ключ безопасности | | 1 | E22 | Плоская шайба С | 8 | 2 |
| C33 | Резиновая прокладка | | 2 | E23 | Болт | M8*40 | 2 |
| D01 | Дисплей консоли | | 1 | E24 | Болт | M6*15 | 1 |
| D02 | Контрольная панель | | 1 | E25 | Болт | M6*25 | 2 |

# ИНСТРУМЕНТЫ ДЛЯ СБОРКИ

**СОДЕРЖАНИЕ КОМПЛЕКТА:**

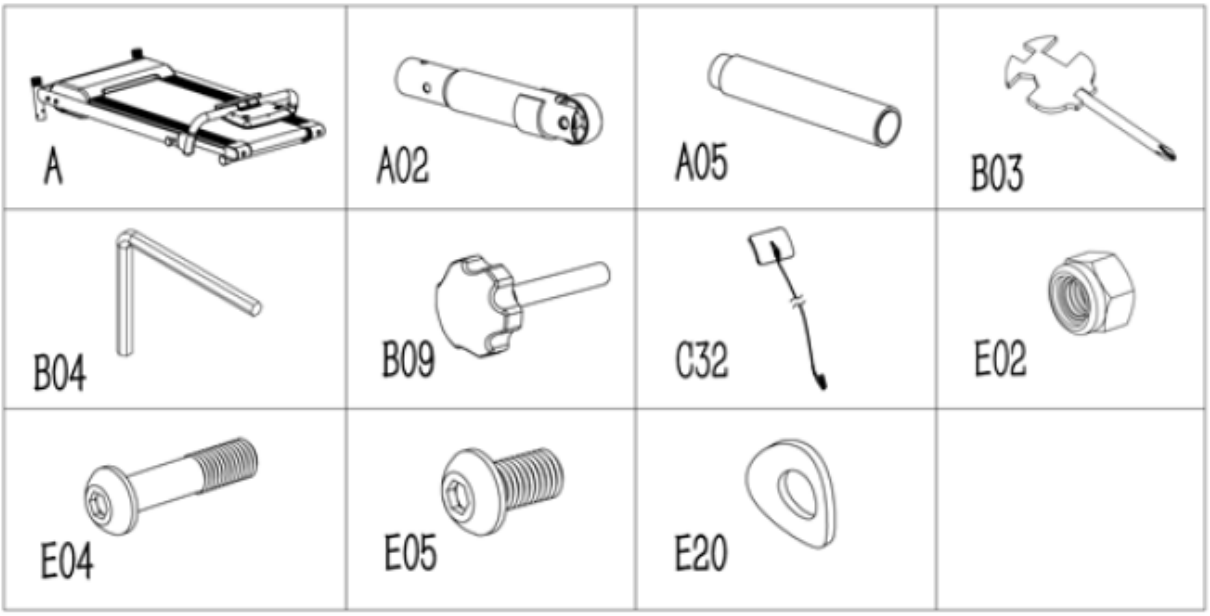


## Список деталей:

| № | ОПИСАНИЕ | Тех. данные | Nos. |
|---|---|---|---|
| A | Основной корпус | | 1 |
| A02 | Базовая опорная труба | | 2 |
| A05 | Крепления поручней | | 2 |
| B03 | Ключ-отвёртка | S=13、14、15 | 1 |
| B04 | Торцовый ключ | 5 мм | 1 |
| B09 | Ручка-фиксатор | | 1 |

| № | ОПИСАНИЕ | Тех. данные | Nos. |
|---|---|---|---|
| C32 | Ключ безопасности | | 1 |
| E02 | Гайка | M8 | 2 |
| E04 | Болт | M8*50 | 2 |
| E05 | Болт | M8*15 | 2 |
| E20 | Изогнутая шайба | 8 | 6 |
| | | | |

**ИНСТРУМЕНТЫ**

Торцовый ключ (5 мм) – 1 шт.
Ключ-отвёртка (S=13, 14, 15) – 1 шт.

# СБОРКА

**ШАГ 1:**

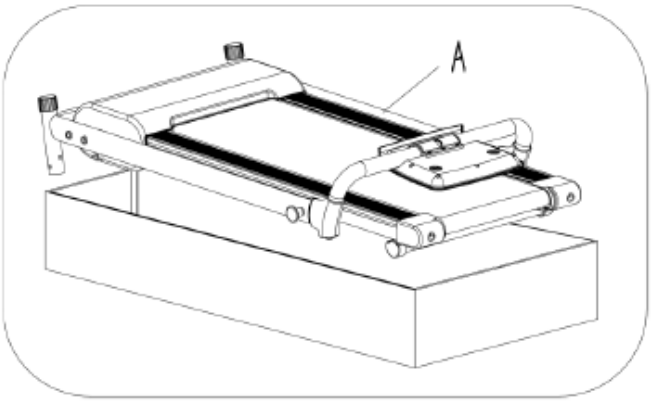


Важно: Рекомендуется выполнять сборку вдвоём.

Вскрыть упаковку, достать все компоненты, поместить **основной корпус (A)** на ровной поверхности.

**ШАГ 2:**

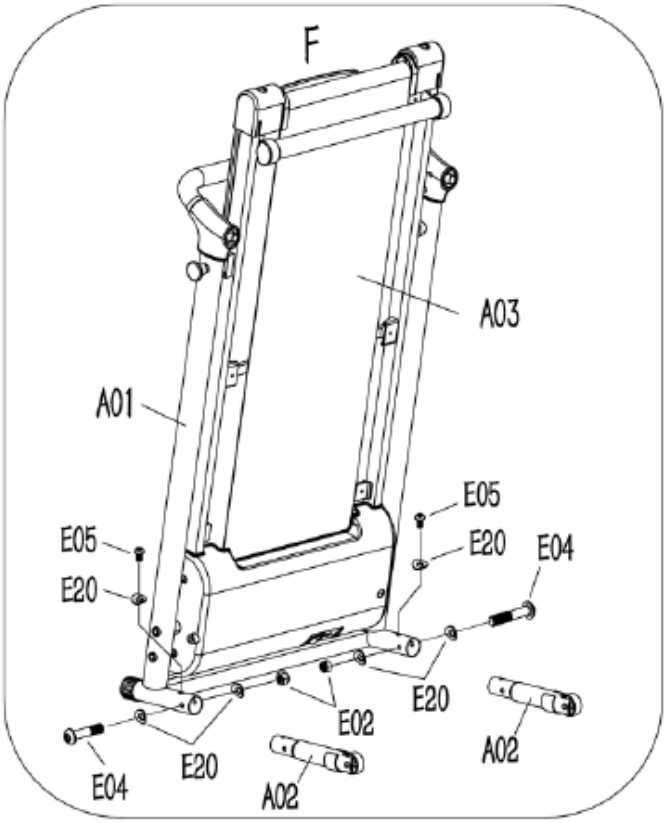


Прикрепить **2 опорные базовые трубы (A02)** к **базовой раме (A01). Торцовым ключом 5# (B04)** вкрутить **болт M8*50 (E04)** с **изогнутой шайбой (E20)** в **базовую раму (A01).**
Вкрутить **болт (E05)** и **изогнутую шайбу (E20)** по обеим сторонам **базовой рамы (A01)**.

Важно: поддерживать **основную раму (A03)** в положении **"F"** одной рукой, чтобы предотвратить падение при сборке.

**ШАГ 3:**

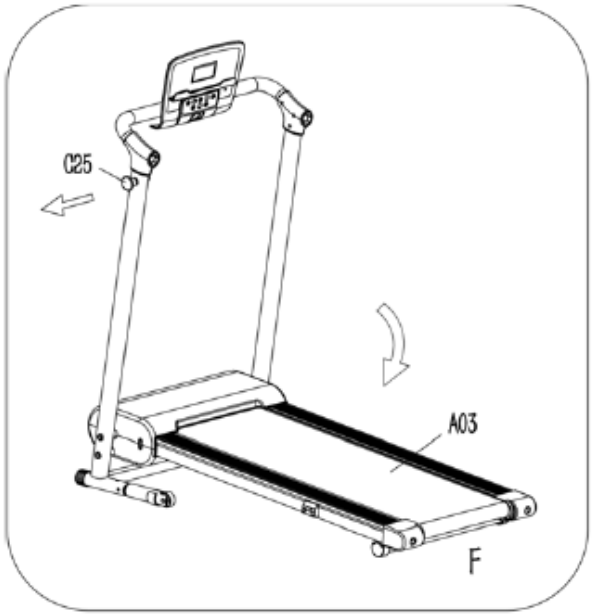


Вытащить **фиксатор (C25)** и опустить **основной корпус (A03)** на пол.
Примечание: фиксатор (C25) автоматически вернётся на место. Он не отделяется от тренажёра.

Важно: во избежание травм, придерживать **основную раму (A03)** в месте **"F"** перед извлечением **фиксатора (C25),** убедиться, что пространство сразу под корпусом свободно от любых отъектов. Сразу после освобождения **основной рамы (A03)** продолжать придерживать её до полного опускания на пол.

**ШАГ 4:**

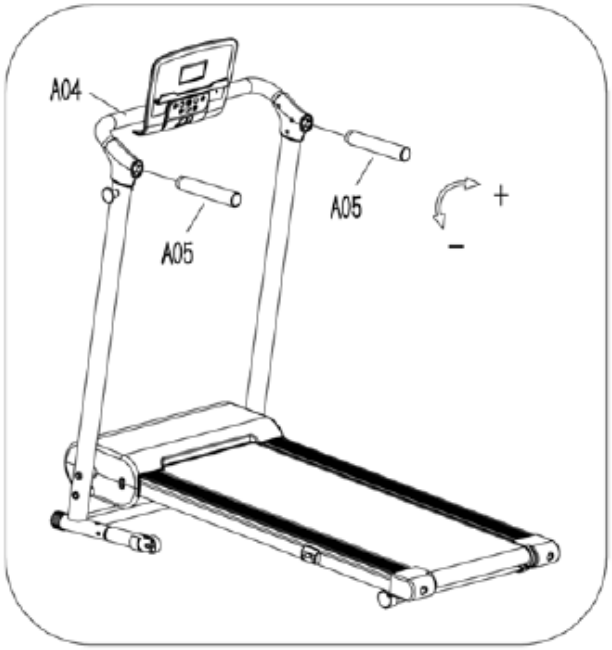


Присоединить **крепления поручней (A05)** к **соединительным трубам поручней (A04),** поворачивая по часовой стрелке.

**ШАГ 5:**

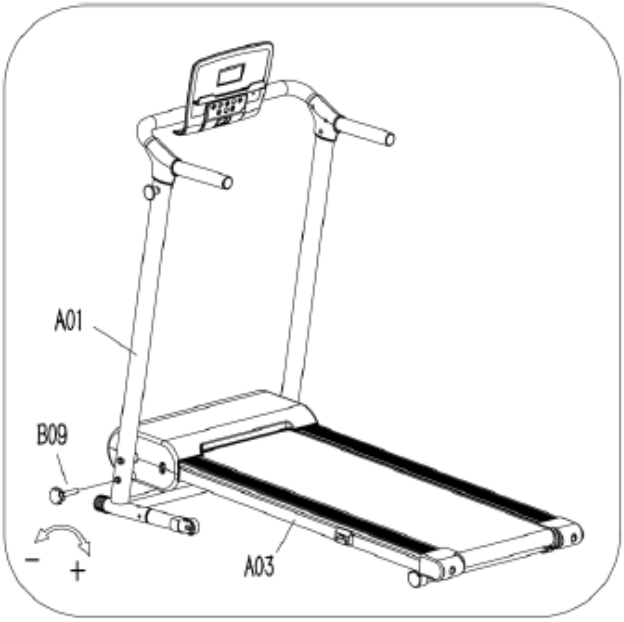


Вставить ручку-фиксатор (B09). Зафиксировать **базовую раму (A01)** относительно **основной рамы (A03)** затягиванием **ручки-фиксатора (B09)** по часовой стрелке.

**ШАГ 6:**

Придать **консоли (B)** правильный угол.

**ВАЖНО!**

Перед первым использованием тренажёр необходимо смазать. См. стр. *12*.

# УХОД И ТЕХНИЧЕСКОЕ ОБСЛУЖИВАНИЕ

Общая чистка поможет продлить срок службы и улучшить качество работы тренажёра. Компоненты следует регулярно протирать. Очищать обе стороны бегового полотна для предотвращения отложений пыли под полотном. Обувь для бега должна быть чистой, чтобы грязь с обуви не переносилась на деку и на полотно. Поверхность бегового полотна очищается чистой влажной тряпкой.

- Для лучшего ухода за тренажёром и продления срока его службы предлагается полностью выключать беговую дорожку на 10 минут каждые 2 часа использования.
- Ослабление бегового полотна приведёт к соскальзыванию пользователя во время бега, слишком сильное натяжение повысит нагрузку на двигатель и создаст избыточное трение между роликами и беговым полотном. Оптимальное натяжение определяется при оттягивании полотна от деки – зазор должен быть в пределах 50-75 мм.

**ЦЕНТРИРОВНИЕ БЕГОВОГО ПОЛОТНА:**

Поместить тренажёр на ровной поверхности и включить на скорости 6-8 км/ч для проверки работы **бегового полотна (C13)**.

1. Если **беговое полотно (C13)** сдвигается вправо, повернуть регулировочный винт вправо на ¼ оборота *по часов. стрелке*, затем повернуть левый регулир. болт на ¼ оборота *против час. стрелки*. Если полотно не двигается, повторять процедуру до достижения результата. См. рис. А.

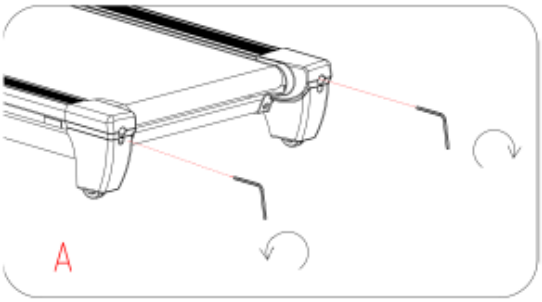


2. Если **беговое полотно (C13)** сдвигается влево, повернуть левый регулировочный болт на ¼ оборота *по часовой стрелке*, затем правый регулировочный болт на ¼ оборота *против часовой стрелки*. Если полотно не двигается, повторять процедуру до достижения результата. См. рис. В.

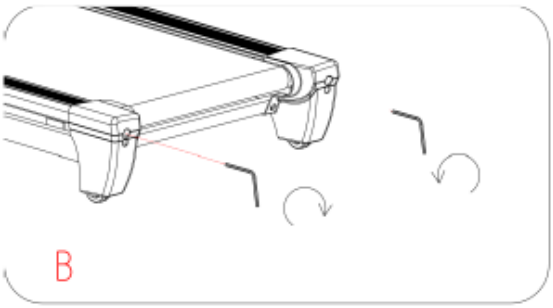


3. Со временем натяжение **бегового полотна (C13)** ослабнет. Для натяжения полотна повернуть правый и левый регулировочные болты на один полный оборот *по часовой стрелке*, затем проверить натяжение полотна. Продолжать процесс до нужного натяжения. Следить за симметричностью действий, чтобы не сместить полотно в сторону. См. рис. **“C”**.

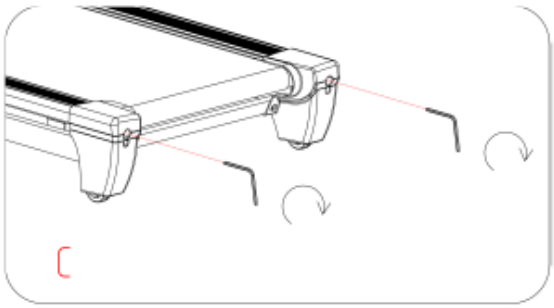

# СКЛАДЫВАНИЕ

**СКЛАДЫВАНИЕ:**

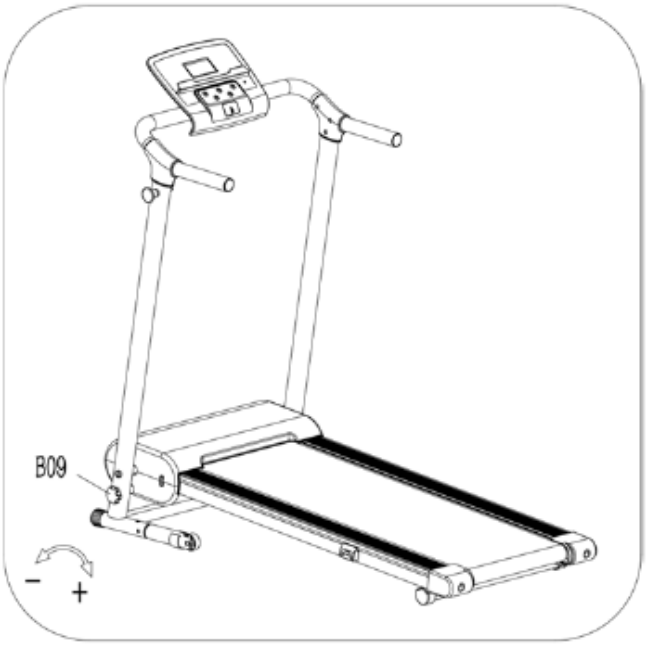


Ослабить **ручку-фиксатор (B09)**, открутив против часовой стрелки, и вытянуть. Поднять основную раму.

Важно: **не забывать место хранения ручки-фиксатора (B09)** после извлечения. Она понадобится при раскладывании тренажёра.

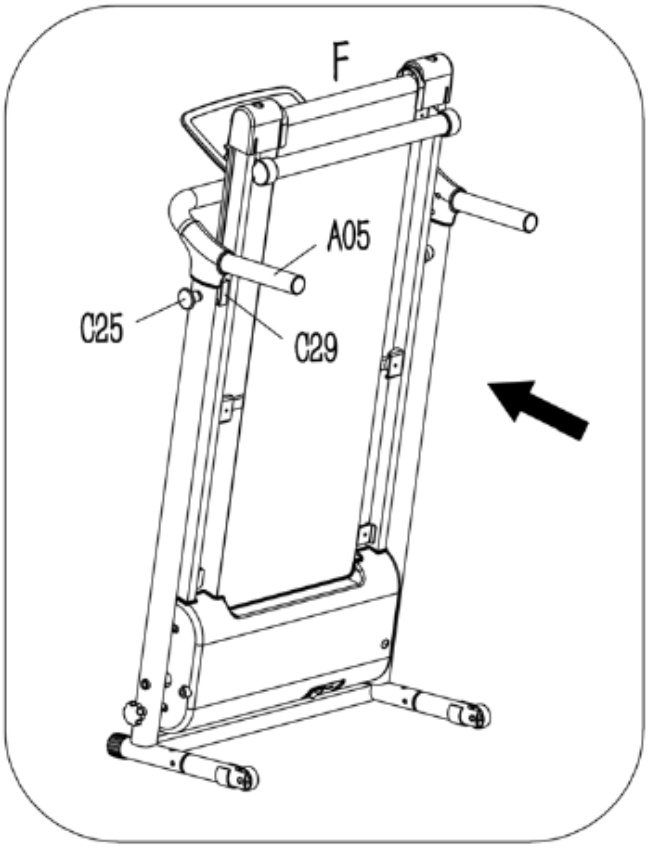


Вытащить **фиксатор (C25)** одной рукой, поднять основную раму, взявшись за место **"F"** другой рукой, до щелчка **фиксатора (C25)** в отверстии **фикс. блока (C29).**

**РАСКЛАДЫВАНИЕ:**

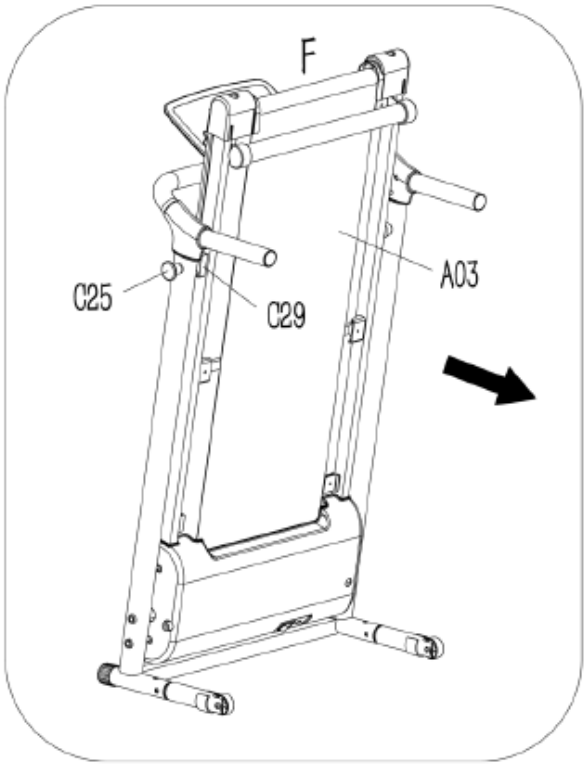


Во избежание травм придерживать **основную раму (A03)** в месте **“F”** перед извлечением **фиксатора (C25).** После освобождения **основной рамы (A03)** продолжать придерживать “F” до полного опускания на пол.

**ПРИМЕЧАНИЕ:** перед опусканием **основной рамы (A03)** убедиться. что пространство снизу свободно от посторонних объектов.

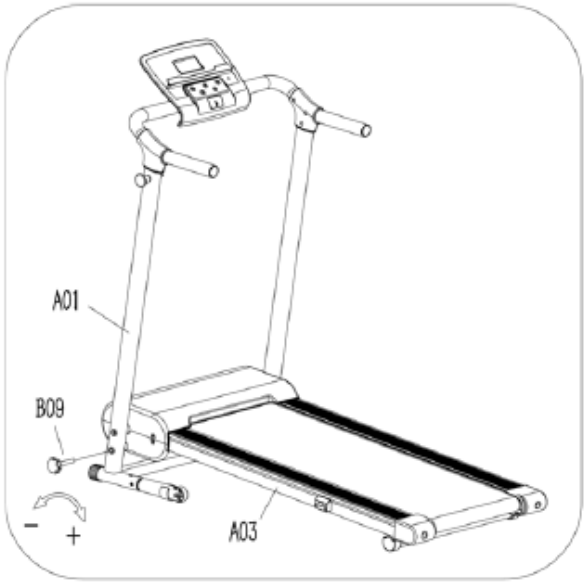


Зафиксировать **базовую раму (A01)** относительно **основной рамы (A03)** ручкой-фиксатором (B09), закрутив её по часовой стрелке.

# ИСПОЛЬЗОВАНИЕ КЛЮЧА БЕЗОПАСНОСТИ

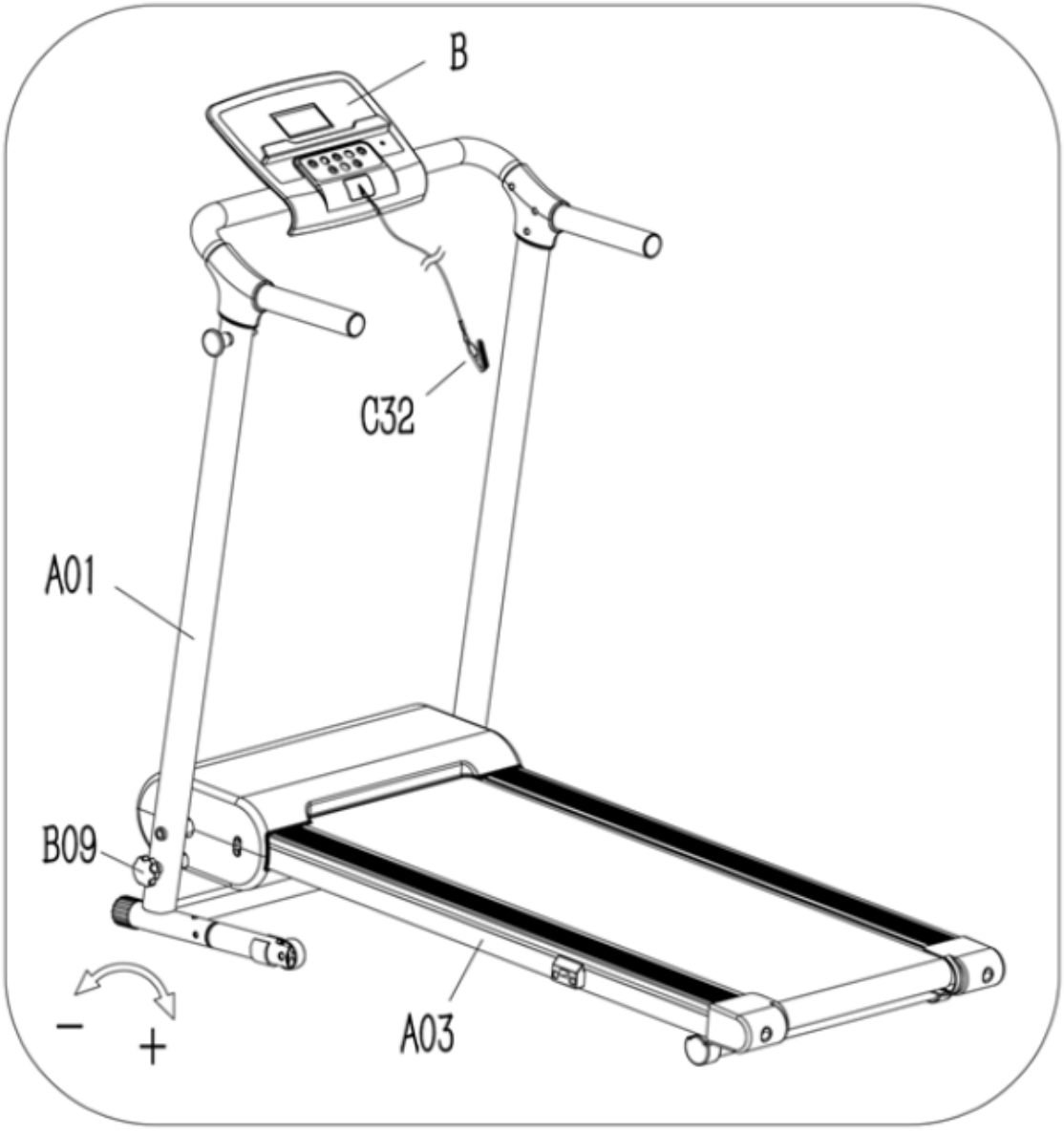


Ввести **ключ безопасности (C32)** в магнитную область **консоли (B)** и пристегнуть к своей одежде.

Примечание: В аварийной ситуации вытащить **ключ безопасности (C32)**, тренажёр остановится.

# ЭЛЕКТРОБЕЗОПАСНОСТЬ И ЗАЗЕМЛЕНИЕ

**ВНИМАНИЕ:** для исправной работы данное оборудование нуждается в правильном электропитании. В целях безопасности (своей и других людей) перед подключением убедитесь, что питание соответствует требованиям для оборудования. Понижение или превышение номинального питания может нанести существенный вред оборудованию и пользователю.

**ЗАЗЕМЛЕНИЕ:**
Данное оборудование нуждается в заземлении. При неисправностях и поломках заземление обеспечивает путь наименьшего сопротивления для электрического тока для уменьшения риска электротравм. Также нужна соответствующая розетка, правильно установленная и заземлённая по всем местным нормам и правилам. Розетка должна соответствовать штекеру по конфигурации. Запрещено использовать адаптер с данным оборудованием.

Заземляющее оборудование данного тренажёра показано на рисунке А.

## ОПАСНО:

Неправильное подключение заземляющего проводника повышает риск электротравм. При сомнениях в правильности заземления следует обратиться к квалифицированному специалисту. При несоответствии вилки розетке запрещено модифицировать вилку, поставляемую в комплекте, без помощи квалифицированного электрика.

## ВНИМАНИЕ!

1. НИКОГДА не использовать розетку с прерывателем замыкания на землю (ground fault circuit interrupt, GFCI) для данного тренажёра. Прокладывать кабель питания подальше от подвижных частей, в т.ч. от механизма наклона и транспортировочных роликов.
2. НИКОГДА не запитывать тренажёр от генератора или UPS.
3. НИКОГДА не удалять никакие крышки тренажёра до отключения питания.
4. НИКОГДА не подвергать тренажёр воздействию дождя и влаги. Данная беговая дорожка не рассчитана на использование на улице, возле бассейнов и вообще в условиях высокой влажности.

**ЗАЗЕМЛЕНИЕ**

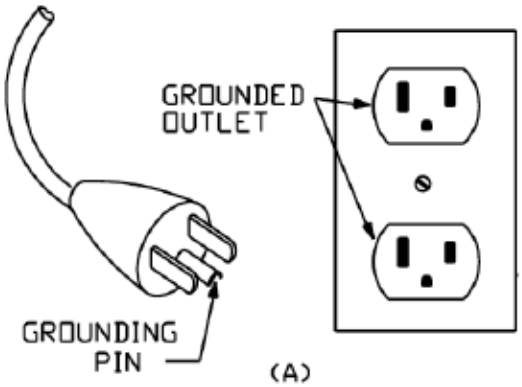

# КОНСОЛЬ

## ПОКАЗАНИЯ ДИСПЛЕЙ

1. **SPEED**: показывает скорость в диапазоне 0.6-8.0 км/ч. В режиме установки показывает Н-1, Н-2, Н-3.

2. **TIME**: Показывает прошедшее время тренировки в диапазоне 0:00-99:59 минут. По достижении 99:59 тренажёр плавно остановится, на дисплее появится “End”, через 5 минут включится режим ожидания. В режиме обратного отсчёта время отсчитывается от заданного значения до 0:00. По достижении 0:00 тренажёр плавно остановится, на дисплее появится ‘End ’, через 5 секунд включится режим ожидания.

3. **DISTANCE:** пройденное расстояние (0.0-99.9 км). Когда время достигнет 99.9, расстояние сбросится, и отсчёт начнётся заново В режиме обратного отсчёта отсчитывается от заданного до 0.00. По достижении 0.00 тренажёр плавно остановится и покажет на дисплее “End”, через 5 секунд перейдёт в режим ожидания.

4. **CALORIES:** Количество потраченных калорий. Отсчёт от 0 до 999, затем сброс и отсчёт заново с 0; в режиме обратного отсчёта отсчитывается от заданного значения до 0, после чего тренажёр плавно остановится, покажет на дисплее ‘End ’ и через 5 секунд перейдёт в режим ожидания.

| ПРОГРАММЫ | Начальн. | По умолч. | Диапазон установок | Пределы дисплея |
|---|---|---|---|---|
| ВРЕМЯ) | 0:00 | 15:00 | 5:00-99:00 | 0:00—99:59 |
| СКОРОСТЬ (км/ч) | 0.6 | 0.6 | 0.6-8.0 | 0.6-8.0 |

| | | | | |
|---|---|---|---|---|
| РАССТОЯНИЕ (КМ) | 0 | 1.0 | 0.5-99.9 | 0.0—99.9 |
| КАЛОРИЙ (KCAL) | 0 | 50 | 10-999 | 0—999 |

# КОНСОЛЬ

## ФУНКЦИИ КНОПОК

1. **START**: для запуска тренажёра вставить магнитную сторону ключа в консоль и нажать START. Данный тренажёр для запуска требует ключ безопасности, 0.6 км/ч – скорость по умолчанию.
2. **STOP**: функции паузы (**PAUSE)** и полной остановки (**STOP).** Во время тренировки одно нажатие – пауза, данные тренировки сохраняются. При повторном нажатии STOP данные сбрасываются.
3. **MODE**: выбор режима. Одно нажатие: H1, обратный отсчёт времени с 15 минут. Два нажатия: H2, обратный отсчёт дистанции с 1.00 км. H3 – обратный отсчёт калорий, начиная с 50 ккал. Значения по умолчанию можно корректировать кнопками +/- , после чего нажать START и запустить тренажёр.
4. **SPEED +/ SPEED –**: увеличение или уменьшение скорости с шагом 0.1 км/ч. Удержание одной из кнопок более ½ секунды будет повышать/понижать скорость автоматически.

## НАПОМИНАНИЕ О СМАЗКЕ

Смазка требуется каждые 300 км пробега. Система будет оповещать об этом звуковым сигналом каждые 10 секунд и сообщением “OIL” на LCD- дисплее. Для нужной информации см. «Смазка беговой дорожки». Применить смазку в средней части деки. После смазки нажать и удерживать STOP 3 секунды, чтобы отключить звуковое оповещение.

# ФУНКЦИИ

**КЛЮЧ БЕЗОПАСНОСТИ:**

| | | |
|---|---|---|
| Беговая дорожка не запускается | Отключено питание | Включить в розетку |
| | Не вставлен ключ безопасности | Вставить ключ безопасности |
| Скорость не соответствует показаниям консоли | Неточная калибровка | Откалибровать установки скорости |
| | Другие единицы измерения скорости | Переключить единицы измерения |
| Беговое полотно смещается | Несимметричное натяжение бегового полотна | Натянуть полотно специальными винтами по сторонам заднего ролика |
| Консоль не работает | Плохое соединение кабелей от нижней контрольной платы | Проверить соединения кабелей от консоли к контрольной плате |
| | Повреждён трансформатор | При повреждении трансформатора связаться с центром обслуживания. |
| E01: отсутствие сигнала | Плохое соединение кабелей | Проверить соединение кабелей от консоли к контрольной плате |
| E02: недостаточное питание | Напряжение входного питания ниже 50% от требуемого. | Проверить напряжение сети питания. |
| E03: отсутствие сигнала датчиков | Контрольная плата не получает сигнал датчика скорости. | Проверить соединение кабеля датчика. При повреждении заменить кабель. Проверить магнитный датчик, заменить при необходимости. |
| E05: защита от электрических перегрузок | Входное напряжение слишком низкое или слишком высокое | Перезапустить тренажёр. Проверить входное напряжение. Проверить контрольную плату, заменить при необходимости. |
| | Стопорение подвижных частей тренажёра, перегрузка двигателя | Проверить подвижные части тренажёра. Проверить двигатель на предмет странных звуков и запахов при работе. Заменить двигатель при необходимости. |

Беговую дорожку в любой момент можно немедленно остановить, вытащив ключ безопасности (C32) из консоли. После полной остановки на дисплее появится “- - - “ и прозвучит тройной звуковой сигнал. Чтобы запустить тренажёр снова, нужно вставить магнитную часть ключа безопасности (C32) в консоль и нажать START.

**ЭНЕРГОСБЕРЕЖЕНИЕ:**
При отсутствии каких-либо действий пользователя в течение 10 минут беговая дорожка переходит в режим сохранения энергии. Дисплей при этом выключается. Для возобновления работы достаточно нажать любую кнопку.

**I ВКЛЮЧЕНИЕ ПИТАНИЯ:**
Для включения беговой дорожки перевести выключатель на этот символ.

**O ВЫКЛЮЧЕНИЕ ПИТАНИЯ:**
Перевод выключателя на этот символ полностью выключает беговую дорожку в любой момент, в том числе во время работы.

**ПРИМЕЧАНИЕ ПО ТЕХНИКЕ БЕЗОПАСНОСТИ:**

1. Рекомендуется начинать тренировку с небольших скоростей держаться за поручни до привыкания к тренажёру.
2. Перед началом тренировки вставить магнитную часть ключа безопасности (C32) и пристегнуть его шнур к одежде. Чтобы завершить тренировку, нажать STOP или вытащить ключ безопасности (C32).

# EXERCISE INSTRUCTIONS

**НАЧАЛО РАБОТЫ:**

Постарайтесь привыкнуть к своему тренажёру. Перед использованием уделите некоторое время на ознакомление с возможностями и функциями управления беговой дорожкой. Занимая положение для тренировки, становитесь на боковые платформы и держитесь за поручни.

Пристегните шнур ключа безопасности к одежде и вставьте магнитную часть ключа в консоль. Нажмите START для запуска тренажёра. Беговая дорожка начнёт работу на скорости **0.6 км/ч**. Становитесь на беговое полотно и начинайте движение. Почувствовав себя комфортно, можете постепенно увеличивать скорость. Для завершения тренировки нажмите STOP, либо можно вытащить ключ безопасности и остановить тренажёр.

# УСТРАНЕНИЕ НЕПОЛАДОК

| ПРОБЛЕМА | ВОЗМОЖНЫЕ ПРИЧИНЫ | ПРЕДЛАГАЕМЫЕ РЕШЕНИЯ |
|---|---|---|

| | | |
|---|---|---|
| E08: Сбой контрольной платы | Контрольная плата не подключена | Проверить соединение верхнего и среднего кабелей. При повреждении кабелей их необходимо заменить. Если проблема остаётся, может понадобиться замена контрольной платы. |