ESL95321LO Dishwasher

Открывает дверцу для сушки тарелок

AirDry: каждый цикл мойки завершается дуновением свежего воздуха. В конце сушки дверца приоткрывается: вам не понадобится даже шевельнуть пальцем. Циркуляция свежего воздуха позволяет тарелкам и приборам полностью

Эффективная очистка самых грязных загрузок

Струи воды при 70°C программы «Интенсив» обеспечат эффективное и мощное мытье даже самых грязных загрузок.

Скорость и энергоэффективность работы

Не хватает на полную загрузку? Короткая 30-минутная программа этой посудомоечной машины позволит идеально и быстро вымыть небольшое количество посуды.

More Benefits :

Features :

- Установка: встраиваемый
- Количество загружаемых комплектов посуды: 13
- Уровень шума: всего 49 дБ (МЭК 60704-3)
- Потребление воды и электроэнергии: 9.9 л, 0.932 кВт для программы экономичная 50°
- Количество программ/температурных режимов: 5 / 4
- Список программ: Eco 50°, Интенсивная мойка 70°C, Normal 65°, Быстрая + 60°, Ополаскивание
- Система сушки: AirDry Technology
- Символьная панель управления
- Функция автоматического отключения
- Система термоэффективности
- Задержка старта: 3 часа / 6 часов
- Система SENSORCONTROL
- Датчик чистоты воды
- Индикатор наличия соли и ополаскивателя
- Другие индикаторы: Звуковой сигнал, Задержка запуска 3/6 ч, Окончание программы, Выбранная программа, Добавить ополаскиватель, Добавить соль, XtraDry
- Верхняя корзина с изменяемой высотой
- Характеристики верхней корзины: складная полка для чашек
- Особенности нижней корзины: 1 складная полочка для тарелок
- Корзина для столовых приборов
- Защита от протечек

Technical Specs :

- Энергопотребление : Энергопотребление
- Реальный класс энергопотребления : A+
- Номинальное напряжение, В : 220-240
- Мощность подключения (Вт) : 1950
- Размеры и вес : Габариты
- Высота, мм : 818
- Ширина, мм : 596
- Глубина, мм. : 550
- BI_Dimensions_DW_MinMaxH_Width_Depth : 820-880x600x550
- Основные данные : Основные данные
- Предохранители, А : 10
- Класс мойки : A
- Класс сушки : A
- Загрузка, комплектов посуды : 13
- Продуктовый код (PNC) : 911 535 210
- Дизайн : Дизайн
- Цвет : серый
- Product Partner Code : ER Open

Product Description :
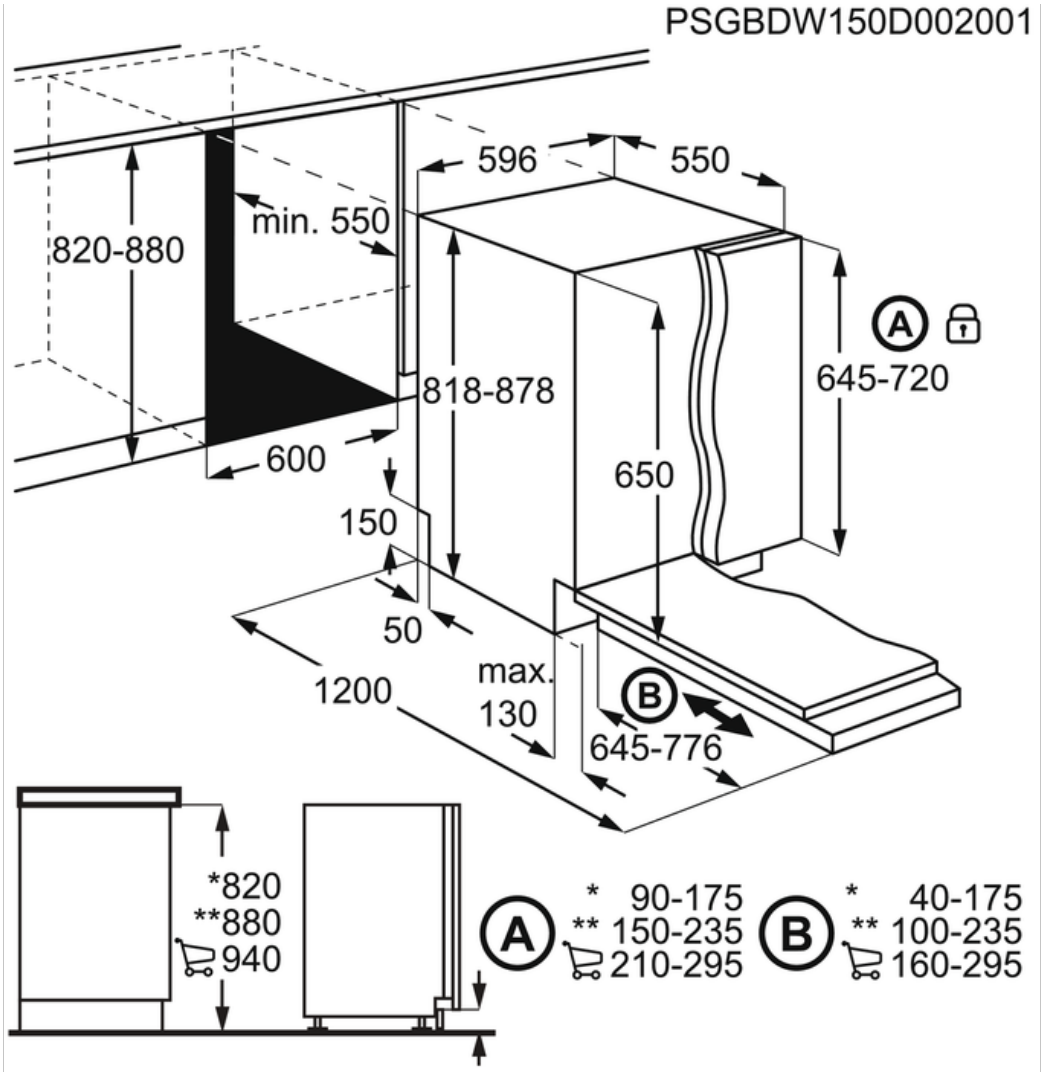
ESL95321LO Dishwasher