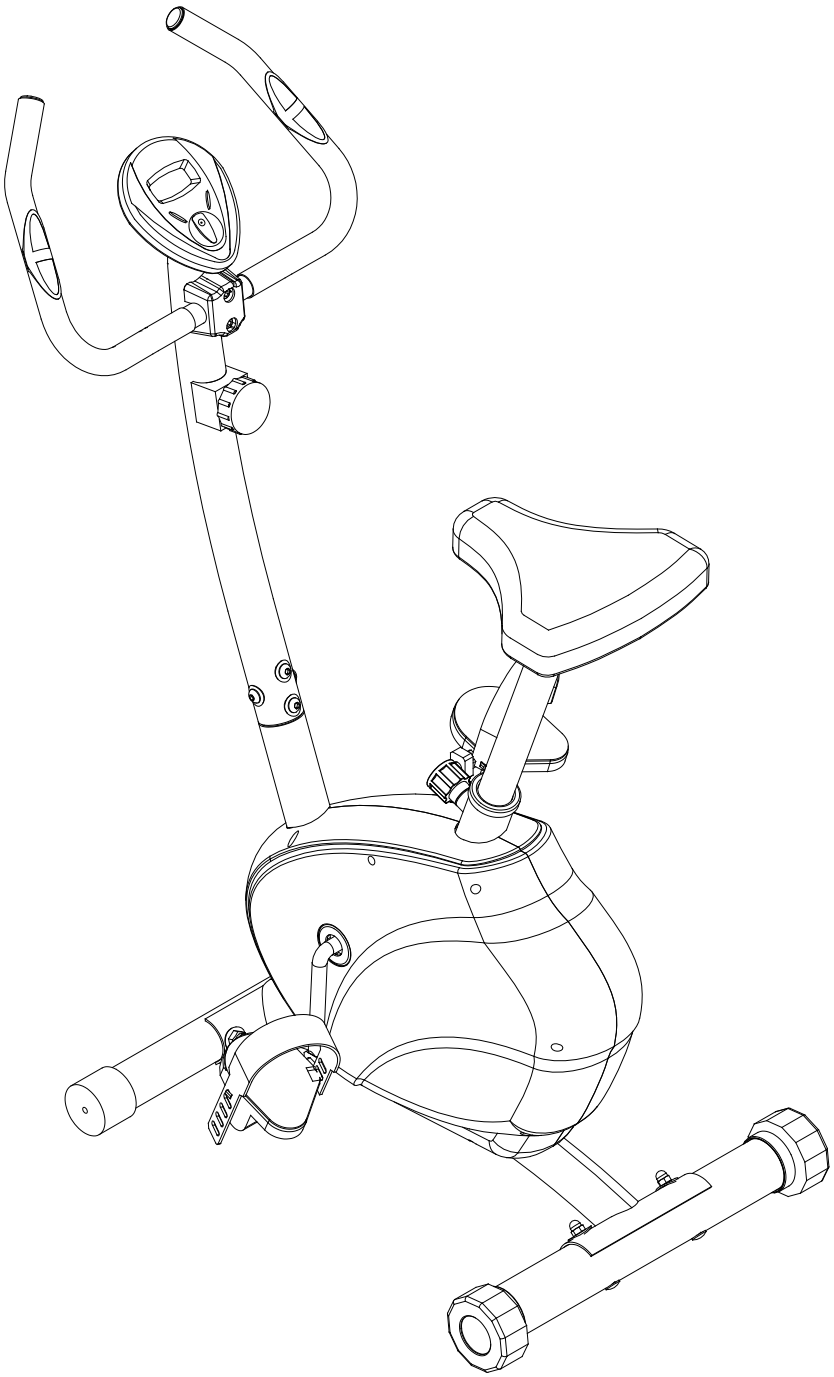

МОДЕЛЬ: YK-BL6119A

ИНСТРУКЦИЯ ПОЛЬЗОВАТЕЛЯ

Внимание!

Этот велотренажер рассчитан на максимальный вес 100 кг., его размеры – 900x510x1200, вес брутто составляет 20.5 кг., вес нетто составляет 18 кг.. Пожалуйста, определите свой вес перед началом тренировок, а также убедитесь, что у Вас достаточно свободного места для размещения тренажера. Единовременно велотренажер может использоваться лишь одной персоной. Несоблюдение данного правила может привести к повреждению тренажера, а также травмированию пользователя.

Безопасность – основной элемент при тренировках на данном тренажере, внимательно проверьте состояние всех движущихся частей перед использованием, а также прочитайте инструкцию пользователя.

Эта инструкция включает в себя установку, подготовку к тренировке и другие важные сведения, которые уберегут Вас от получения травм и помогут достичь максимальный эффект от тренировок.

Проверьте по списку перед использованием:

- Прочтите инструкцию перед установкой и использованием.
- Установите велотренажер на ровной поверхности.
- Убедитесь в том, что все зажимы и части велотренажеры установлены правильно и надежно.
- Во время тренировок используйте спортивную одежду и обувь. Запрещено использовать велотренажер босиком.
- Разогрейтесь перед началом использования велотренажера.
- Следуйте START EXERCISE (Стартовое упражнение) в инструкции, когда Вы начинаете использовать велотренажер.
- Велотренажер должен быть расположен в сухом и проветриваемом месте. Берегите детей и домашних животных от возможных повреждений.
- И, последнее – желаем Вам приятной тренировки!

Предостережение:

- Остановите упражнения, если у Вас недомогание, либо неприятные симптомы, такие как головокружение, давление в груди и т.д.
- Планируйте объем тренировок в зависимости от Вашего физического состояние.
- Следуйте правилам выполнения упражнений. Неправильное выполнение упражнений или излишняя нагрузка может привести к травмам.
- Этот велотренажер предназначен исключительно для семейного использования.
- Будьте особо внимательными к целостности и исправности компонентов тренажера. Компоненты не из метала могут быть легко повреждены.
- Основные характеристики тренажера, а также движущиеся части должны регулярно проверяться для обеспечения безопасности тренировки.
- Велотренажер не может быть использован, если любая из частей повреждена. Для использования тренажера необходимо устранить поломку.

Велотренажер не игрушка для детей!

Родители или другие опекуны должны обратить внимание на обеспечение безопасности детей.

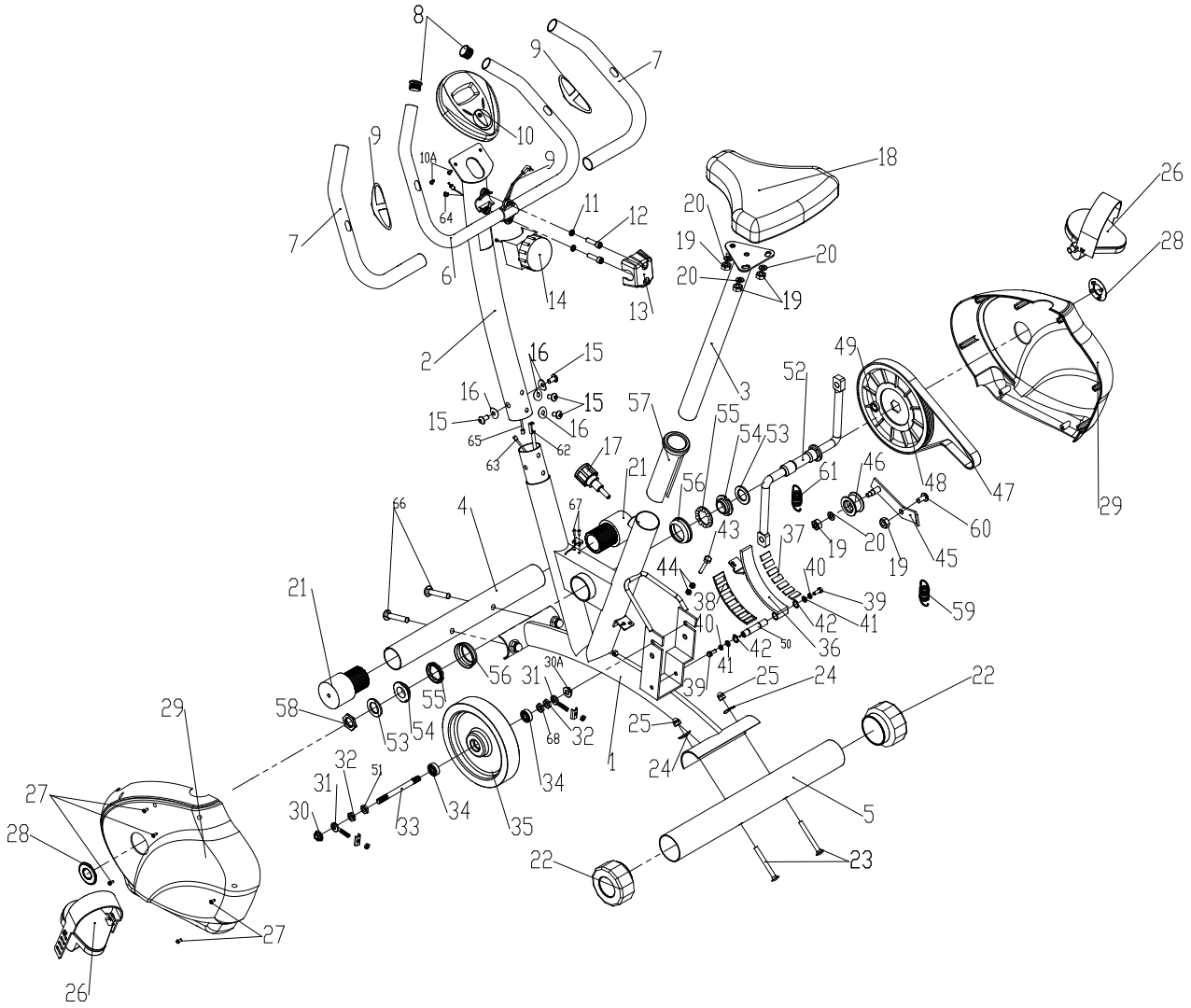
8
9
7
10
10A
64
6
11
12
13
14
18
20
19
26
28
2
3
16
15
65
62
63
17
57
55
54
53
52
49
48
47
29
21
56
61
46
60
45
66
4
67
43
37
44
38
40
39
42
41
36
50
59
30A
31
32
68
25
24
22
58
1
5
23
27
30
33
34
35
51

Список частей			
Номер	Наименование	К-во	Описание
1	Основание рамы	1	
2	Труба рамы	1	
3	Соединение для седла	1	
4	Передняя нижняя трубка	1	
5	Задняя нижняя трубка	1	
6	Соединение рамы рукояток	1	
7	Рукоятки	2	Черные Ф23 внутр.×Ф32внешн.×470, фаски, полированная поверхность
8	Заглушка для трубы	2	С Ф25×1.5 сварная труба
9	Компоненты рукояток	2	С винтами ST4.2X16
10	Консоль	1	
11	Шайба	2	d8
12	Болт	2	M8×30，S6
13	Втулка на рукоятку	1	68x59x39
14	Ручка контроля усилия	1	
15	Болт	4	M8×16， S6
16	Малые дуговые прокладки	4	Ф8.5×Ф22×t2, внутр. R25
17	Штырь	1	M16×1.5×25
18	Седло	1	Толщина железной пластины1.2, поверхность ПВХ
19	Гайки	5	M8
20	Шайба	4	D8
21	Втулка с роликом	2	С Ф50
22	Задняя втулка	2	
23	Болты	2	M8×L73×l20×□8 гол. Ф17
24	Большие дуговые прокладки	2	Ф8.5×Ф25×t2 внутр. R 33.5
25	Сферическая гайка	2	M8

26	Педаль (левая и правая)	2	
27	Винт с крестообразной головкой	9	ST4.2X 18 гол. Ф7
28	Декоративная крышка	2	
29	Крышка на цепь	2	
30	Фланцевая гайка	1	M10×1
30A	Фланцевая гайка	1	M10×1 H6.5
31	Болт регулировки цепи	2 набора	M6*29（набор из 3-х элементов）
32	Коническая гайка	2	M10×1 H5
33	Инерциальная ось	1	Ф10×L124×pitch 31×M10×1
34	Подшипник	2	Ф внутр.10×8×Ф внешн. 26 6000Z
35	Двустороннее инерциальное колесо	1	Ф190 4 кг.
36	Магнитный щиток	1	
37	Квадратный блок магнита	7	25×10×5
38	Сетка для размещения магнитов	1	ПВХ，9 решеток，28×84
39	Болт с шестигранной головкой	2	M6×20 полный шаг
40	Прокладка	2	d6
41	Шайба	2	Ф18×Ф7×2.5
42	Клип подшипника	2	d12
43	Шестигранный болт	1	M6×45 полный шаг
44	Гайка	2	M6
45	Соединительный стержень	1	
46	Натяжной шкив	1	
47	Ремень	1	5 слот；340J
48	Пластиковый блок	1	Пластиковый блок Ф200，с 6-тью отверстиями в центре
49	Круглый разъем	1	
50	Магнитный вал	1	Ф12×65
51	Коническая гайка	2	M10×1 H5
52	Коленчатый рычаг	1	

53	Прокладка	2	
54	Втулка	2	
55	Рама подшипников	2	
56	Чашка каретки	2	
57	Прокладка соед. сиденья	1	Ф внутр. 38×169
58	Гайка	1	
59	Пружина натяжения	1	Ф2×Ф18×L71，18 витков
60	Внутренний болт	1	M8×15
61	Пружина натяжения	1	Ф1.5×Ф15×L53，13 витков
62	Соединительный провод ручки контроля усилия	1	
63	**Индуктор**	1	
64	Заглушка	1	
65	Соединительный провод индуктора	1	
66	Болт	2	M10×L57×l20×□10 гол. Ф20
67	Винт	2	ST3×10

Номер	Наименование	Количество	Спецификация
I	Основание рамы	1	
II	Труба рамы	1	
III	Рукоятки	1	
IV	Передняя нижняя трубка	1	
V	Задняя нижняя трубка	1	
VI	Педаль	1	
VII	Седло	1	
VIII	Втулка на рукоятку	1	
IX	Измерительный электроприбор	1	
X	Штырь	1	
70	Гаечный ключ с крестовидной головкой	1	S=13.1 14.1 15.1 17.1 Ф5
71	Шестигранный гаечный ключ	1	S6

I	II	III

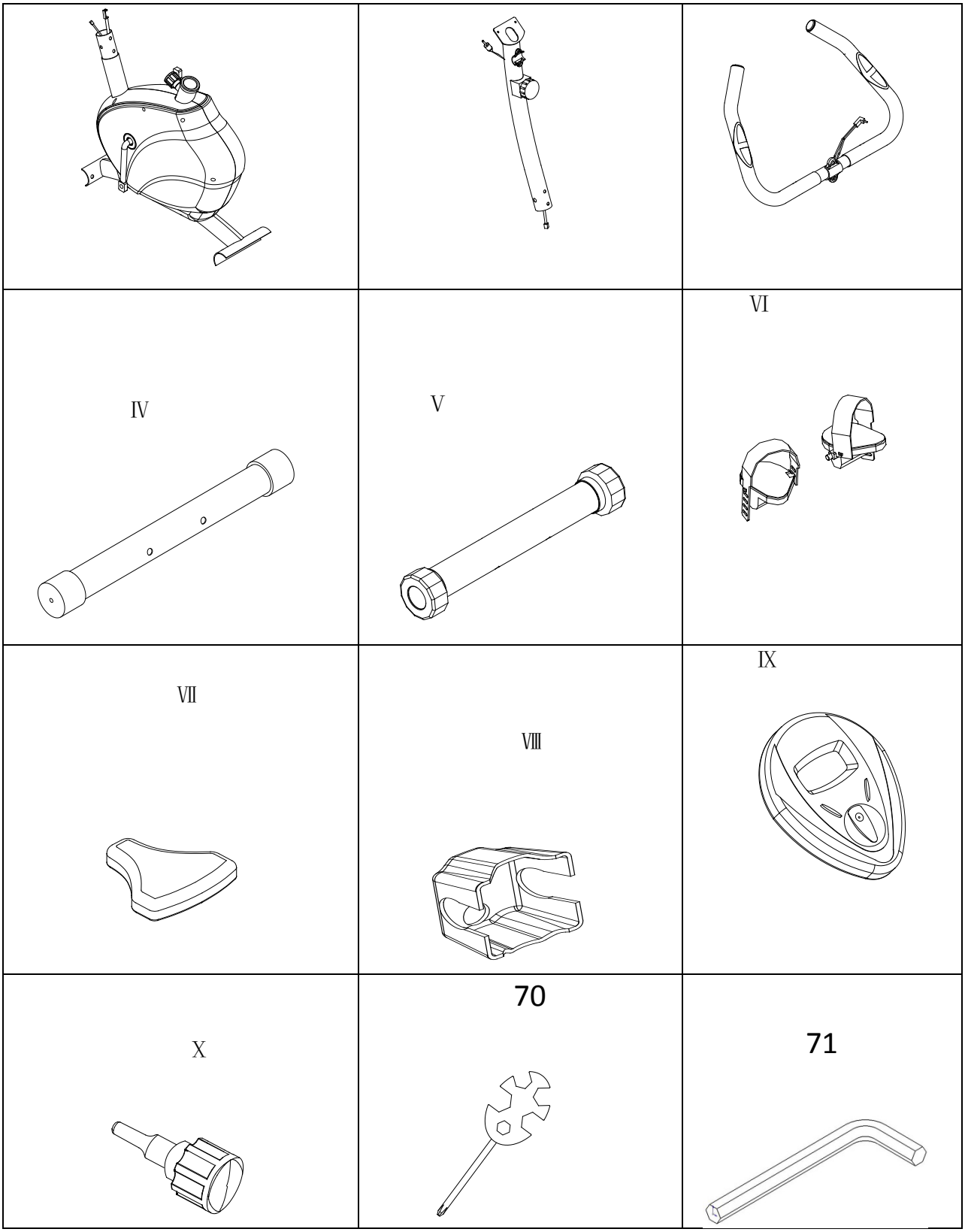

СБОРКА

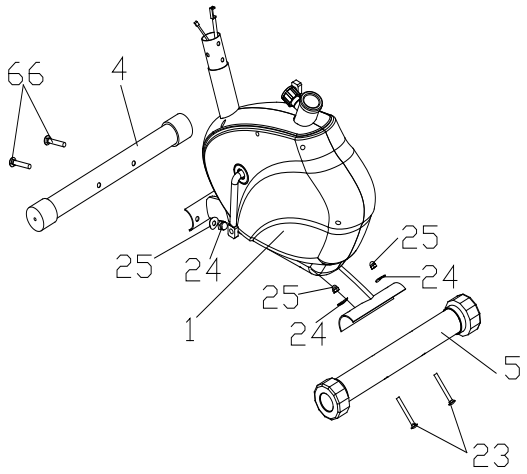

Шаг1: подсоедините переднюю и заднюю нижние трубки (4,5) к раме велотренажера (1) при помощи болтов (66,23), и прокладок (24).

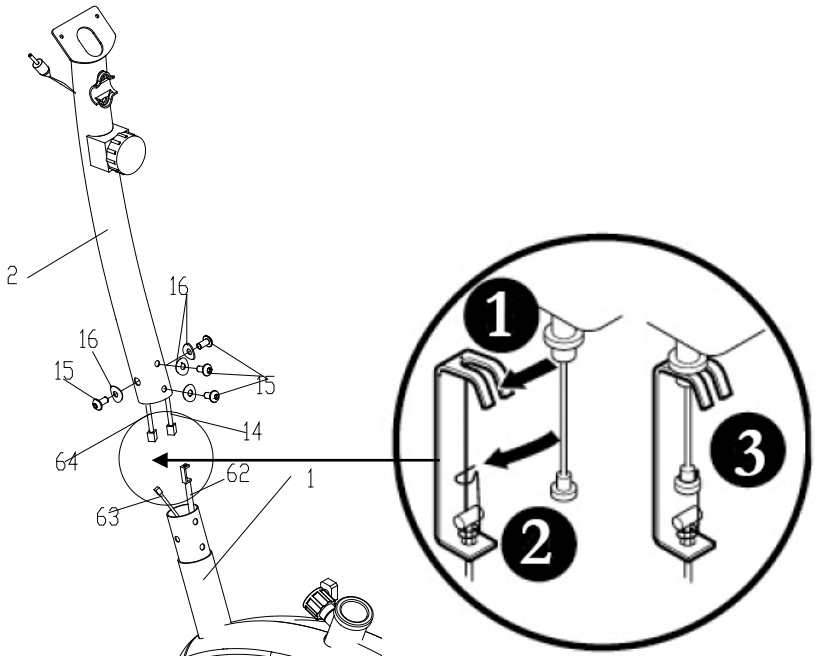

Шаг 2: подсоедините к индуктору (63) соединительный провод (65), подсоедините соединительный провод (62) к ручке контроля усилия (14), затем подсоедините трубу рамы (2) к основанию рамы (1) и закрепите болтами (15), а также малыми дуговыми прокладками (16).

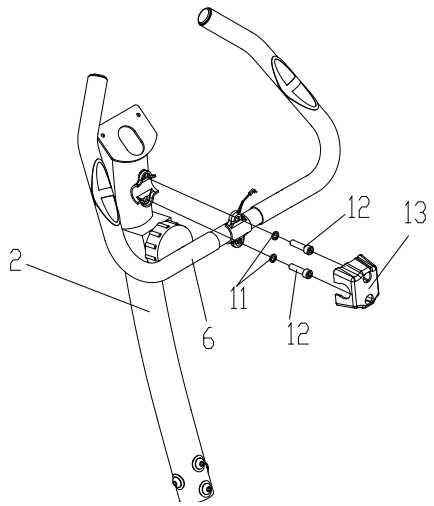

Шаг 4: подсоедините консоль (10) к специальной панели на трубе рамы (2) затем подсоедините соединительный провод индуктора (65) и компоненты рукояток (9) к специальным отверстиям сзади консоли (10).

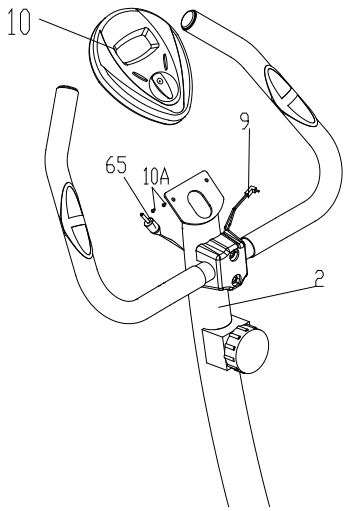

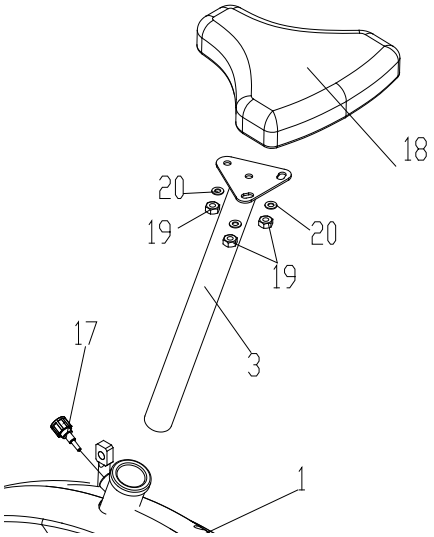

Шаг 5: подсоедините седло (18) и соединение для седла (3) при помощи гаек(19) и прокладок (20); затем присоедините к основанию рамы (1), и закрепите штырём (17).

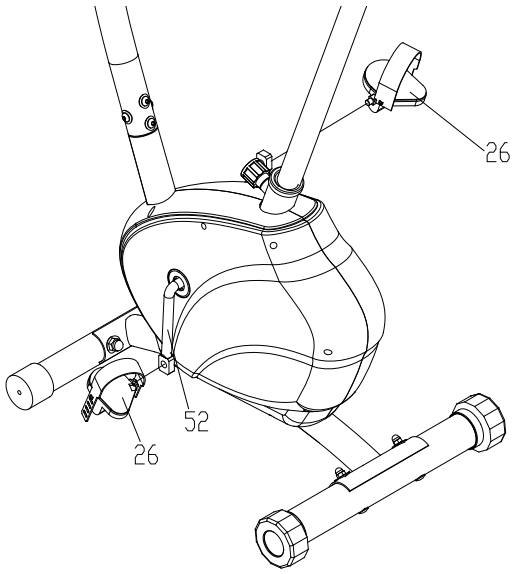

Шаг 6: установите левую и правую педали (26).

Внимание: После завершения установки, убедитесь в правильном подсоединении всех частей для обеспечения безопасности тренировки.

Инструкция по применению консоли

1. SCAN: Автосканирование
2. SPEED: Скорость
3. DIST: Пройденная дистанция
4. TIME: Время занятия
5. ODOMETR: Общее пройденное расстояние
6. CALORIES: Калории
*7. PULSE: Пульс

Функции:

Инструкция предназначена для ознакомительных целей. Функции с маркировкой «*» являются альтернативными либо дополнительными, детали могут отличаться.

АВТОМАТИЧЕСКОЕ ВКЛЮЧЕНИЕ И ВЫКЛЮЧЕНИЕ (AUTO ON/OFF):

Консоль автоматически включается, когда пользователь начинает упражнение. Если тренировка прекращается, то консоль выключится спустя 4 минуты автоматически.

СБРОС (RESET):

Нажмите на кнопку на протяжении 3-х секунд для сброса всех функциональных настроек, корме показателей Одометра.

СКАНИРОВАНИЕ (SCAN):

Нажмите кнопку для появления на мониторе. На экране попеременно будут появляться надписи СКОРОСТЬ (SPEED), ДИСТАНЦИЯ (DIST), ВРЕМЯ (TIME), ОДОМЕТР И КАЛОРИИ (ODO and CAL) каждые 30 секунд.

СКОРОСТЬ (SPEED):

Выберите стрелкой этот показатель для отображения текущей скорости.

ДИСТАНЦИЯ (DISTANCE):

Выберите стрелкой этот показатель для отображения пройденной дистанции.

ВРЕМЯ (TIME):

Выберите стрелкой этот показатель для отображения времени тренировки.

ОДОМЕТР (ODOMETER):

Выберите стрелкой этот показатель для отображения суммарно пройденной дистанции.

КАЛОРИИ (CALORIES):

Выберите стрелкой этот показатель для отображения сжигания калорий.

*ПУЛЬС (*PULSE):

Выберите этот показатель для отображения пульса.