Вертикальный велотренажер
Руководство пользователя

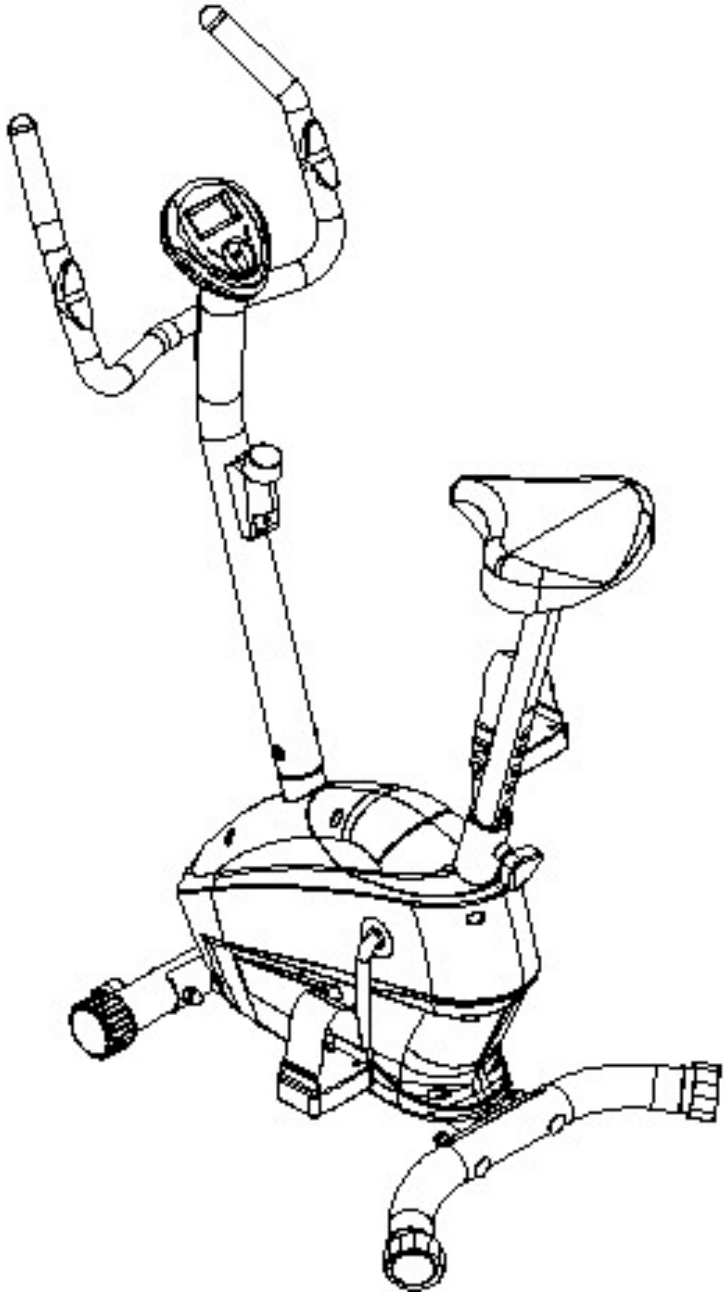

Меры предосторожности

Тщательно изучите настоящее руководство пользователя перед использованием изделия.

1. Перед началом занятий выполняйте растягивание и разминку.
2. Убедитесь, что все части тренажера тщательно закреплены. Изделие должно быть установлено на плоской, твердой и надежной поверхности. Используйте мат для покрытия пола под изделием.
3. Во время занятий надевайте подходящую обувь и одежду. Не занимайтесь босиком. Следите, чтобы одежда не попала между движущимися частями тренажера.
4. Не предпринимайте никаких работ, регулировок или изменений в конструкции, не описанных в этом руководстве. При возникновении каких-либо проблем прекратите использование и обратитесь к авторизированному представителю.
5. Не используйте изделие на улице.
6. Изделие предназначено только для домашнего использования.
7. На тренажере может находиться только один человек во время занятия.
8. Не допускайте детей к занятиям на тренажере. Минимальное пространство, обеспечивающее безопасное использование тренажера – 2 метра.
9. Если Вы ощущаете слабость, боль в груди, головокружение или нехватку дыхания, Вам необходимо прекратить занятия и обратиться к доктору.
10. Максимально допустимый вес пользователя 110 кг.

ВНИМАНИЕ: Перед началом тренировок обязательно проконсультируйтесь у врача. Это особенно важно для людей старше 35 лет и людей с хроническими заболеваниями.

Сохраните это руководство и обращайтесь к нему по необходимости.

УПРАВЛЕНИЕ КОМПЬЮТЕРОМ

Функциональные отметки:

1.SCAN 2.SPEED 3.DIST 4.TIME 5.ODO 6.CAL 7.PULSE

Управление:

MODE (ввод)：используйте эту кнопку для выбора значений параметров.

Автовключение/выключение:

Монитор включается автоматически, как только вы начинаете крутить педали. Если монитор не получает входящий сигнал в течении 4 минут, он автоматически отключается.

SCAN (Скан): Нажимайте кнопку, пока на мониторе не отобразится SCAN. Показания на дисплее начнут переключаться между показаниями Скорости, Расстояния, Времени, Одометра и Калорий каждые 30 секунд. Каждая функция будет задержана на экране на 6 секунд.

SPEED (Скорость): Нажимайте кнопку, пока стрелка не укажет на SPEED. На мониторе будет отображаться Ваша текущая скорость.

DISTANCE (Расстояние): Нажимайте кнопку, пока стрелка не укажет на DIST. На мониторе будет отображаться пройденное Вами расстояние.

TIME (Время): Нажимайте кнопку, пока стрелка не укажет на TIME. На мониторе будет отображаться время тренировку.

ODOMETER (Одометр): Нажимайте кнопку, пока стрелка не укажет на ODO. На мониторе будет отображаться пройденное Вами расстояние за все время использования тренажера.

CALORIE (Калории): Нажимайте кнопку, пока стрелка не укажет на CAL. На мониторе будет отображаться количество сожженных Вами калорий.

PULSE (Пульс): Нажимайте кнопку, пока на мониторе отобразиться символ сердца. На мониторе будет отображаться Ваш текущий пульс (в ударах в минуту).

Спецификация:

Функции	Scan	Каждые 6 секунд
	Speed	Км в час
	Distance	0.0-999.9 км
	Time	0:00-99:59 мин., сек.
	Odometer	0.0-999.9 км
	Calorie	0.0-999.9 Кал
	* Pulse	40-240 ударов в минуту
Датчик		Бесконтактный магнитный

Батарейки	Две штуки типа AA или UM-3
Температура исользования	0℃ - +40℃

Список частей

No.	Описание	К-во	No.	Описание	К-во
001	Рама	1	031	Регулируемый болт M6x36	2
002	Рукоятка Ø25x1.5	1	032	Гайка M6	2
003	Опорная стойка Ø50x1.5	1	033	Гровер Ø6	2
004	Задняя ножка Ø50x1.5	1	034	Гайка M10	4
005	Маховик Ø230,4kg	1	035	Болт M10x57	4
006	Передняя ножка Ø50x1.5	1	036	Гровер Ø10	4
007	Регулятор нагрузки	1	037	Изогнутая шайба Ø16 x Ø8	2
008	Фиксатор сидения M16	1	038	Шайба Ø8	5
009	Ремень 330/J6	1	039	Болт M8x10	1
010	Компьютер	1	040	Саморез ST4.2x25	5
011	Гайка M10x1	2	041	Саморез ST4.2x20	4
012	Втулка Ø50x1.5	1	042	Гайка M8	3
013	Левая накладка	1	043	Подшипник 6000zz	2
014	Правая накладка	1	044	Колесо	1
015	Болт ST4.2x15	2	045	Болт M6x10	1
016	Кольцо	1	046	Изогнутая шайба Ø50x1.5	1
017	Втулка оси 7/8”	1	047	Болт M5x10	2
018	Гайка 7/8"	1	048	Шайба Ø25	1
019	Шкив 240J6	1	049	Заглушка рукоятки Ø25	2
020	Левая педаль YH-30X	1	050	Покрытие рукоятки Ø30xØ24x455	2
021	Правая педаль YH-30X	1	051	Болт ST4.2x20	2
022	Втулка оси	2	052	Шайба Ø6	1
023	Шариковый подшипник	2	053	Пульсометр с проводом L=750mm	2
024	Болт M8x15 S6	6	054	Трос нагрузки L=600mm	1
025	Стойка сидения	1	055	Шайба Ø20 x Ø8	4
026	Датчик с проводом L=450mm	1	056	Болт M8x70	1
027	Подушка сидения	1	057	Болт M5x45	1
028	Заглушка перед. ножки Ø50	2	058	Втулка оси 15/16”	1
029	Заглушка зад. ножки Ø50	2	059	Декоративная панель	2
030	U - пластина	2	060	Провод L=800mm	1

Диаграмма

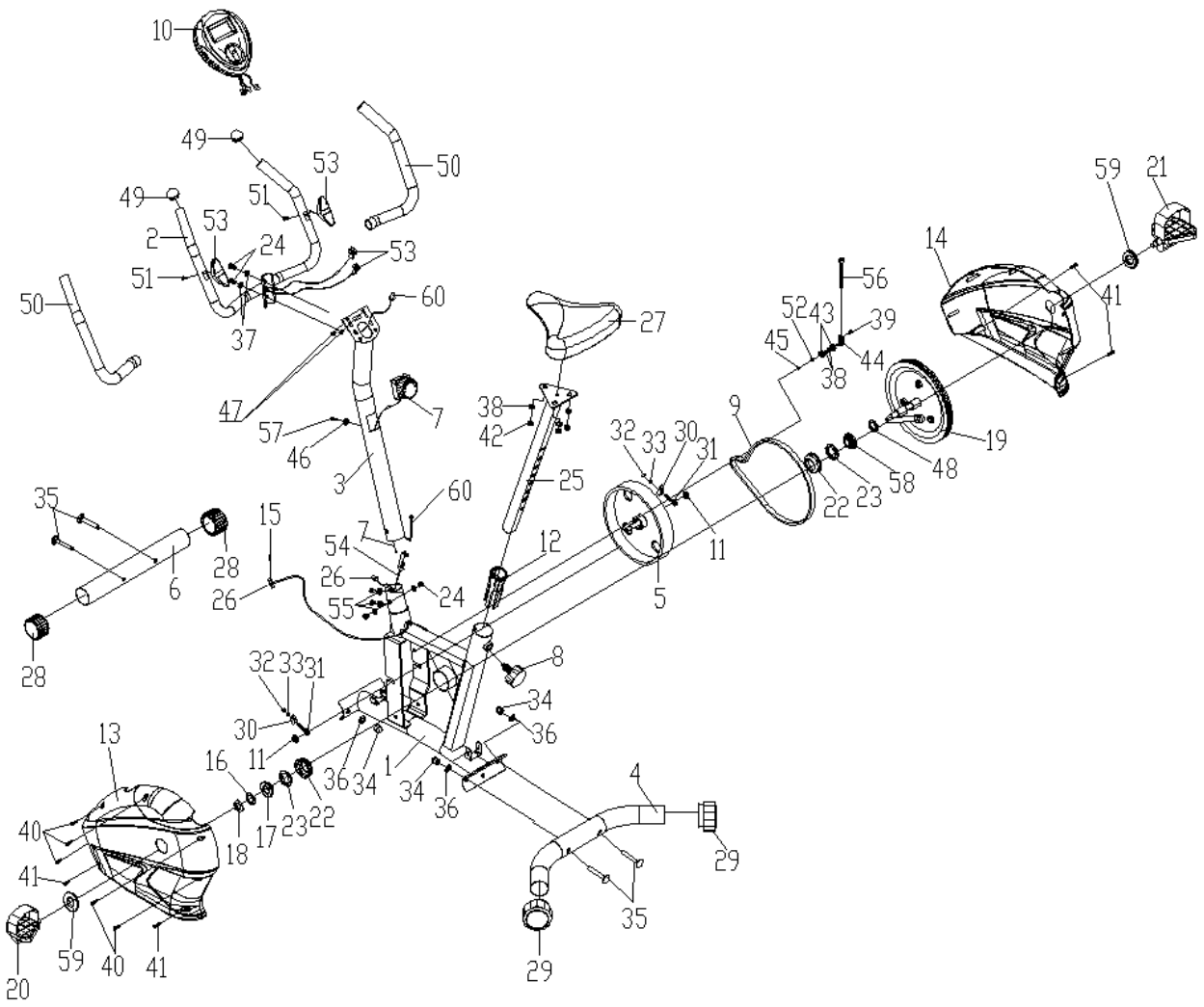
10
49
53
50
49
51
2
53
24
53
51
50
37
60
47
7
57
46
3
60
35
15
28
6
26
54
7
26
55
24
28
27
38
42
25
12
32
33
30
31
9
11
5
56
52
43
39
45
38
44
14
41
59
21
19
48
58
23
22
8
32
33
31
30
11
16
36
34
1
34
36
34
36
13
40
41
18
17
23
22
4
29
35
29
20
59
40
41

СБОРКА

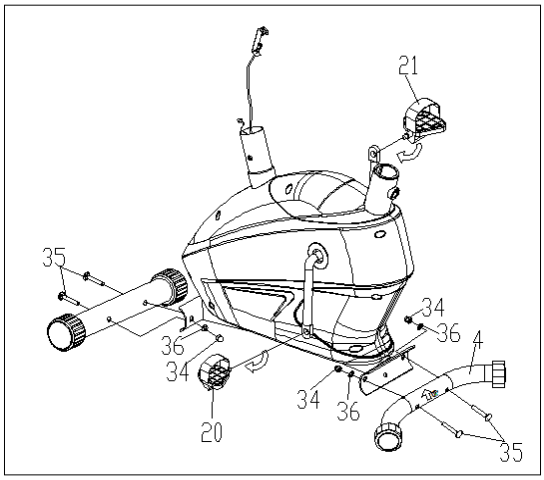

1. Установка ножек и педалей.
Прикрутите переднюю ножку (6) к пластине на раме (1) двумя гайками M10 (34), болтами M10x57 (35), и шайбами Ø10 (36).
Таким же образом прикрутите заднюю ножку (4).

Вкрутите левую педаль (20) в левый шатун (19) против часовой стрелки.
Вкрутите правую педаль (21) в правый шатун (19) по часовой стрелке.
Примечание: левые и правые педали (20, 21) и шатуны (19) отмечены буквами “**L**” и “**R**” соответственно.

2. Установка сидения и стойки сидения.
Открутите гайки M8 (42) и шайбы Ø8 (38) с нижней части сидения (27). Затем установите сидение (27) на треугольную пластину стойки сидения (25) и прикрутите снятыми ранее гайками (42) и шайбами (38).

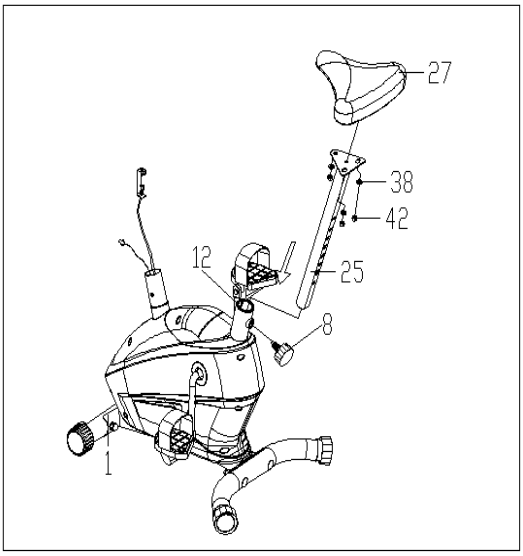

Вставьте стойку сидения (25) в отверстие в раме (1) и прикрутите фиксатор сидения (8) к трубе (1)

3. Установка опорной стойки и регулятора нагрузки
Снимите болты M8x15 (24), шайбы Ø8 (37) с трубы на раме (1).
Протяните трос нагрузки (54) через низ опорной стойки (3) и вытяните через отверстие наверху опорной стойки (3). Соедините провод датчика из (26) рамы (1) с проводом (60) из опорной стойки (3).
Вставьте опорную стойку (3) в отверстие в раме (1) и закрепите болтами M8x15 (24), шайбами Ø8 (37), снятыми ранее. Закручивая болты, следите за тем, чтобы провода внутри стойки не пережимались.
Соедините конец троса нагрузки с регулятором

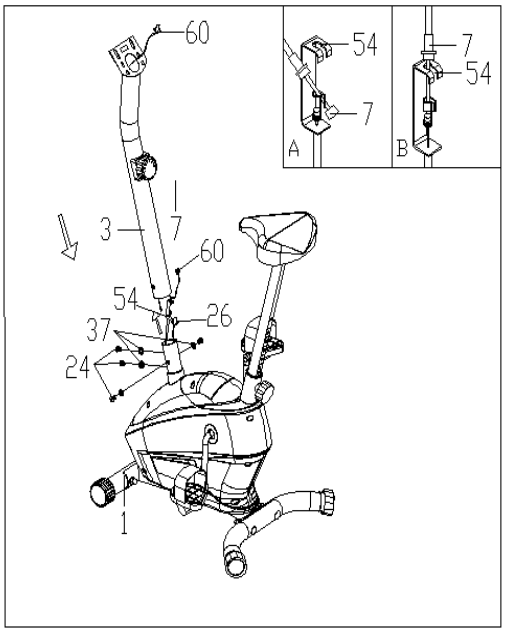

нагрузки (7) как показано на рисунке 3. Присоедините регулятор нагрузки к опорной стойке.

4. Установка руля и компьютера.

Открутите болты M8x15 (24) и шайбы Ø8 (37) с опорной стойки (3).
Вставьте провод пульсометра (53) в отверстие в опорной стойке (3), затем вытяните его из верхнего отверстия в опорной стойке (3).
Прикрутите руль (2) к опорной стойке (3) Болтами M8x15 (24) и шайбами Ø8 (37), снятыми ранее.
Открутите 4 болта M5x10 (47) с компьютера (10).
Подключите провода пульсометров (53) к проводу (60) и к проводам из компьютера (10).
Установите компьютер(10) на верхушку опорной стойки (3) и закрепите болтами M5x10 (47), снятыми ранее.

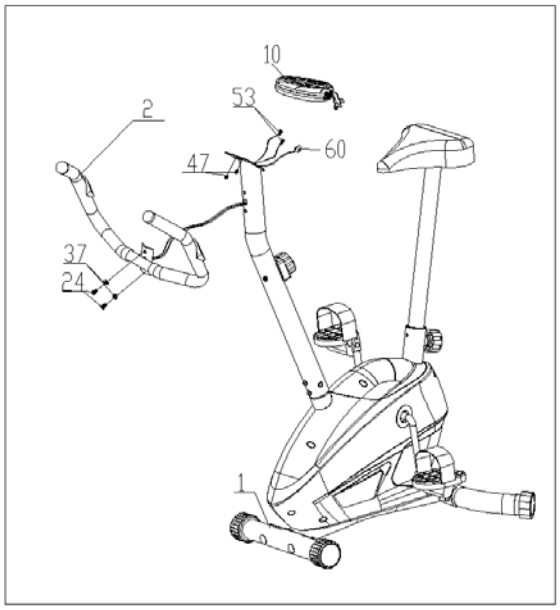

Внимание! Важные рекомендации и требования!

- Для обеспечения долгосрочной работы тренажера Вес пользователя должен быть на 20% меньше максимально допустимого для данного тренажера. Допускается не регулярная и не продолжительная эксплуатация тренажера с весом пользователя приближенном к максимальному. Гарантия аннулируется в случае, когда тренажер более 30% времени эксплуатируется с весом пользователя приближенном к максимальному.

- **Не используйте** тренажер в случае блокировки вентиляционных отверстий. Постоянно проверяйте, не засорилась ли вентиляционные отверстия на тренажере там, где они есть и на двигателе или генераторе основного привода.
- **Исключите** попадание посторонних предметов и насекомых в вентиляционные и другие отверстия тренажера.
- **Категорически** запрещается эксплуатация и (или) хранение тренажера вне помещения. Запрещается включение тренажера, в течение 2х суток после того как он был перемещен из холодного помещения в теплое.
- **Запрещается** использовать тренажеры в помещениях с повышенной влажностью и (или) резкими перепадами температуры (неотапливаемые балконы, лоджии и веранды, а также сауны и бассейны.
- **Избегайте** установки тренажеров в местах, где возможно попадание прямых солнечных лучей. Попадание прямых солнечных лучей может привести к повышенному нагреву узлов тренажера.
- **Не устанавливайте** тренажер на ковровые покрытия. В случае необходимости установки тренажера на ковровое покрытие применяйте специальный резиновый или полиуретановый мат.
- **Обеспечьте** своевременное регламентное сервисное обслуживание тренажеров. Сервисное обслуживание должно производиться авторизованными специалистами или сервисными службами.

Внимание!

Несоблюдение вышеуказанных рекомендаций и требований может привести к сокращению сроков эксплуатации тренажера, а также к повреждению электроники и двигателя тренажера.

Несоблюдение вышеуказанных рекомендаций ведет к прекращению установленных сроков гарантийного обслуживания.