Always there to help you
Register your product and get support at
www.philips.com/welcome

Question? Contact Philips

HD3065
HD3067
Мультиварка
Мультипісіргіш
Мультиварка

EN User manual
RU Руководство пользователя
UK Посібник користувача

PHILIPS

Specifications are subject to change without notice
© 2014 Koninklijke Philips N.V.
All rights reserved.

HD3065_3067_UM_RU_V2.0_141202

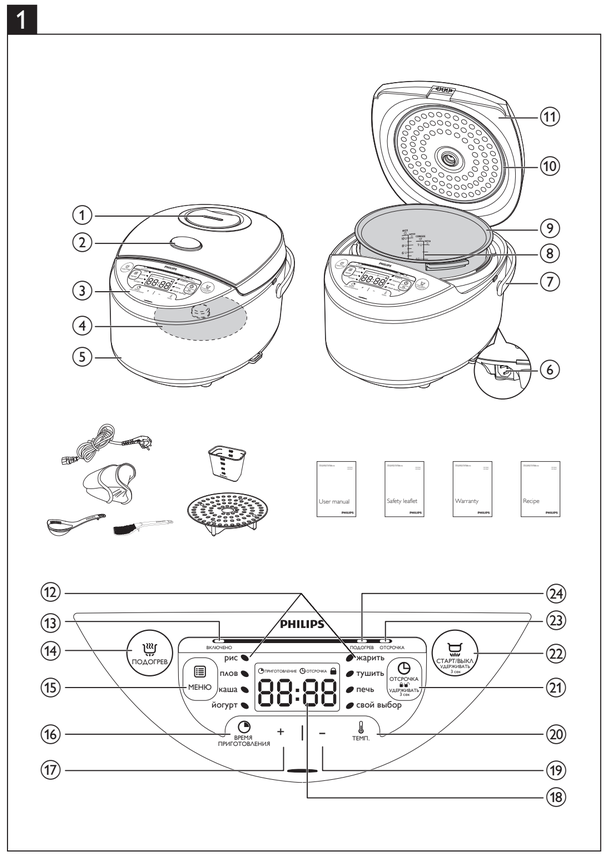

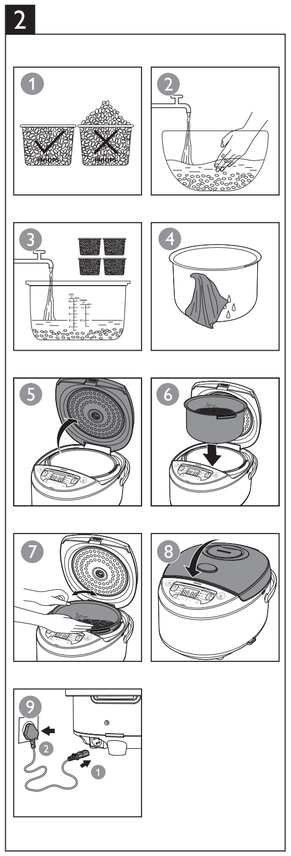

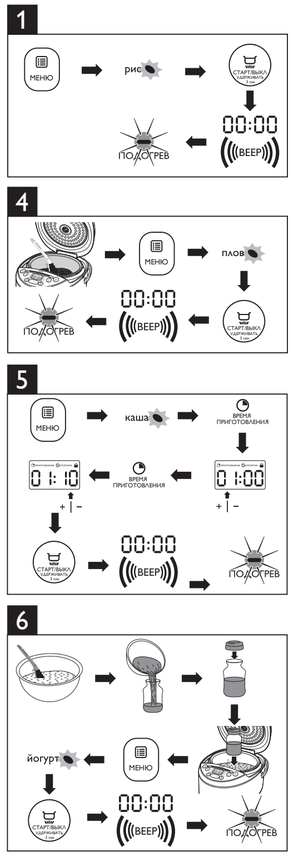

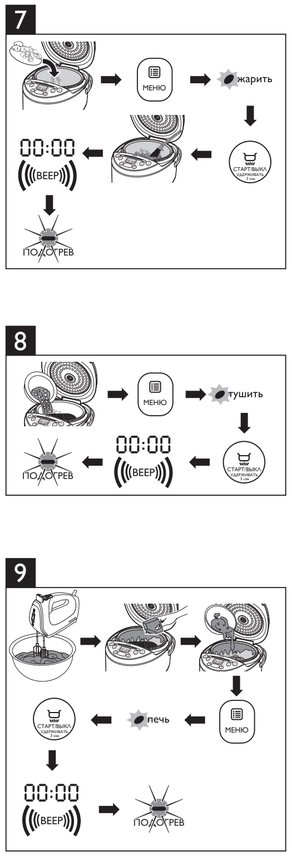

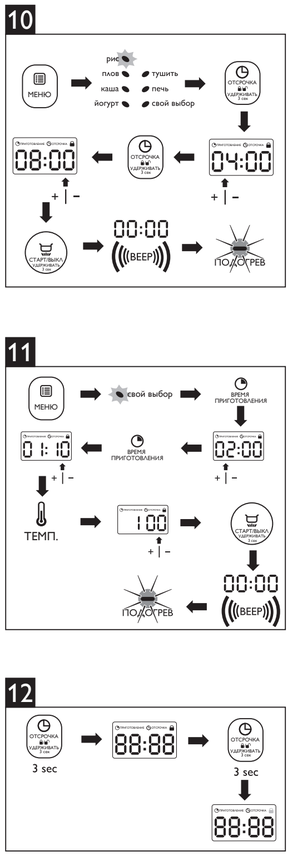

English

1 Your multicooker

Congratulations on your purchase, and welcome to Philips!
To fully benefit from the support that Philips offers, register your product at www.Philips.com/welcome.

2 What's in the box (fig.1)

Multicooker main unit
Rice scoop
Measuring cup
Safety leaflet
Gloves
Steam rack
Soup ladle
User manual
Warranty card
Recipe

3 Overview

1	Detachable steam vent cap	7	Cooker handle
2	Lid release button	8	Water level indications
3	Control panel	9	Inner pot
4	Heating element	10	Sealing ring
5	Main body	11	Top lid
6	Power socket		

Controls overview

12	Cooking functions	19	Decrease button
13	Power indicator	20	Temperature button
14	Keep-warm button	21	Preset button
15	Menu button	22	Start/Off button
16	Cooking time button	23	Preset indicator
17	Increase button	24	Keep-warm indicator
18	Display		

Functions overview

Functions	Default cooking time	Adjustable cooking time	Preset time
Rice (**рис**)	30 - 40 Minutes	/	1 - 24 Hours
Pilaf (**плов**)	30 - 40 Minutes	/	1 - 24 Hours
Congee (**каша**)	10 Minutes	5 - 120 Minutes	1 - 24 Hours
Yogurt (**йогурт**)	8 Hours	6 - 12 Hours	1 - 24 Hours
Fry (**жарить**)	15 Minutes	5 - 60 Minutes	/
Stew (**тушить**)	1 Hour	20 Minutes - 10 Hours	1 - 24 Hours
Baking (**печь**)	45 Minutes	20 - 120 Minutes	1 - 24 Hours
Manual (**свой выбор**)	2 Hours	5 Minutes - 10 Hours	1 - 24 Hours

4 Using the multicooker

Before first use

1 Take out all the accessories from the inner pot. Remove the packaging material of the inner pot.
2 Clean the parts of the multicooker thoroughly before using it for the first time (see chapter 'Cleaning and Maintenance').

Note
- Make sure all parts are completely dry before you start using the multicooker.

Preparations before cooking (fig.2)

Before using the multicooker, you need to follow below preparations:
1 Measure the rice using the measuring cup provided.
2 Wash the rice thoroughly.
3 Put the pre-washed rice in the inner pot.
4 Add water to the level indicated on the scale inside the inner pot that corresponds to the number of cups of rice used.Then smooth the rice surface.
5 Press the release lever to open the lid.
6 Wipe the outside of the inner pot dry, then put the inner pot in the multicooker. Make sure to fit the pot handle into the groove on the multicooker, and check if the inner pot is in proper contact with the heating element.
7 Close the lid of the multicooker, and put the plug in the power socket.

Note
- Each cup of uncooked rice normally gives 2 bowls of cooked rice. 1 cup of rice is approximately 180ml.
- The level marked inside the inner pot is just an indication.You can always adjust the water level for different types of rice and your own preference.
- Make sure that the outside of the inner pot is clean and dry, and that there is no foreign residue on the heating element or the magnetic switch.

Rice cooking (fig.3)

1 Follow the steps in "Preparations before cooking".
2 Press the menu button (**МЕНЮ**) until the rice cooking function (**рис**) is selected.
3 Press and hold the start button (**СТАРТ/ВЫКЛ**) for 3 seconds to start cooking.
4 When the cooking is finished, you will hear 4 beeps and the selected cooking function light will be off.
5 The multicooker will be in keep-warm mode automatically.
↳ The keep-warm (**ПОДОГРЕВ**) indicator lights up.

Note
- After the cooking has started, you can press and hold the Start/Off button (**СТАРТ/ВЫКЛ**) for 3 seconds to deactivate the cooking process, and the multicooker will be in standby mode.
- The default cooking time is 30 to 40 minutes, and is not adjustable.

Pilaf cooking (fig.4)

1 Whisk the food and ingredients for the pilaf well.
2 Follow steps 6 and 7 in "Preparations before cooking".
3 Press the menu button (**МЕНЮ**) until the pilaf cooking function (**плов**) is selected.
4 Press and hold the start button (**СТАРТ/ВЫКЛ**) for 3 seconds to start cooking.
5 When the cooking is finished, you will hear 4 beeps and the selected cooking function light will be off.
6 The multicooker will be in keep-warm mode automatically.
↳ The keep-warm (**ПОДОГРЕВ**) indicator lights up.

Note
- After the cooking has started, you can press and hold the Start/Off button (**СТАРТ/ВЫКЛ**) for 3 seconds to deactivate the cooking process, and the multicooker will be in standby mode.
- The default cooking time is 30 to 40 minutes, and is not adjustable.

Cooking congee (fig.5)

1 Follow the steps in "Preparations before cooking".
2 Press the menu button (**МЕНЮ**) until the congee function (**каша**) is selected.
3 Press the cooking time button (**ВРЕМЯ ПРИГОТОВЛЕНИЯ**), and the hour unit starts flashing on the display.
4 Press the increase (+) or decrease (-) button to set the hour unit.
5 After the hour unit is set, press the cooking time button (**ВРЕМЯ ПРИГОТОВЛЕНИЯ**) again, and the minute unit starts flashing on the display.
6 Press the increase (+) or decrease (-) button to set the minute unit.
7 Press and hold the start button (**СТАРТ/ВЫКЛ**) for 3 seconds to start cooking.
8 When the cooking is finished, you will hear 4 beeps and the selected cooking function light will be off.
9 The multicooker will be in keep-warm mode automatically.
↳ The keep-warm (**ПОДОГРЕВ**) indicator lights up.

Note
- After the cooking has started, you can press and hold the Start/Off button (**СТАРТ/ВЫКЛ**) for 3 seconds to deactivate the cooking process, and the multicooker will be in standby mode.
- Do not exceed the volume indicated nor exceed the maximum water level indicated in the inner pot, as this may cause the multicooker to overflow.
- It is normal to find the congee sticker if it is left in keep-warm mode for too long.
- If the voltage is unstable at the area you live, it is possible that the multicooker overflows.
- The default cooking time is 10 minutes.You can select the cooking time between 5 minutes to 2 hours.
- The cooking time will not start counting down until the water temperature reaches 90°C.

Making Yogurt (fig.6)

1 Whisk the ingredients for the yogurt well and put them in a glass container.
2 Put the glass container in the inner pot. Make sure that the container is sealed.
3 Pour some water in the inner pot. Make sure that half of the container is immersed in water.
4 Follow steps 6 and 7 in "Preparations before cooking".
5 Press the menu button (**МЕНЮ**) until the yogurt function (**йогурт**) is selected.
6 Press the cooking time button (**ВРЕМЯ ПРИГОТОВЛЕНИЯ**), and the hour unit starts flashing on the display.
7 Press the increase (+) or decrease button (-) to set the hour unit.
8 After the hour unit is set, press the cooking time button (**ВРЕМЯ ПРИГОТОВЛЕНИЯ**) again, and the minute unit starts flashing on the display.
9 Press the increase (+) or decrease button (-) to set the minute unit.
10 Press and hold the start button (**СТАРТ/ВЫКЛ**) for 3 seconds to start cooking.
11 When the cooking is finished, you will hear 4 beeps and the selected cooking function light will be off.
12 The multicooker will be in standby mode automatically.

Note
- After the cooking has started, you can press and hold the Start/Off button (**СТАРТ/ВЫКЛ**) for 3 seconds to deactivate the cooking process, and the multicooker will be in standby mode.
- The default cooking time is 8 hours.You can select the cooking time between 6 to 12 hours.

Frying (fig.7)

1 Put food and ingredients into the inner pot.
2 Follow step 6 in "Preparations before cooking".
3 Put the plug in the power socket.
4 Press the menu button (**МЕНЮ**) until the fry function (**жарить**) is selected.
5 Press the cooking time button (**ВРЕМЯ ПРИГОТОВЛЕНИЯ**), and the hour unit starts flashing on the display.
6 Press the increase (+) or decrease button (-) to set the hour unit.
7 Press the start button (**СТАРТ/ВЫКЛ**) for 3 seconds to start cooking.
8 During cooking, stir the food constantly using a spatula.
9 When the cooking is finished, you will hear 4 beeps and the selected cooking function light will be off.
10 The multicooker will be in keep-warm mode automatically.
↳ The keep-warm indicator lights up.

Note
- Do not close the top lid when cooking in the fry mode.
- After the cooking has started, you can press and hold the Start/Off button (**СТАРТ/ВЫКЛ**) for 3 seconds to deactivate the cooking process, and the multicooker will be in standby mode.
- The default cooking time is 15 minutes.You can select the cooking time between 5 to 60 minutes.

Stewing (fig.8)

1 Put the food and ingredients in the inner pot.
2 Follow steps 6 and 7 in "Preparations before cooking".
3 Press the menu button (**МЕНЮ**) until the stewing function (**тушить**) is selected.
4 Press the cooking time button (**ВРЕМЯ ПРИГОТОВЛЕНИЯ**), and the hour unit starts flashing on the display.
5 Press the increase (+) or decrease button (-) to set the hour unit.
6 After the hour unit is set, press the cooking time button (**ВРЕМЯ ПРИГОТОВЛЕНИЯ**) again, and the minute unit starts flashing on the display.
7 Press the increase (+) or decrease (-) button to set the minute unit.
8 Press and hold the start button (**СТАРТ/ВЫКЛ**) for 3 seconds to start cooking.
9 When the cooking is finished, you will hear 4 beeps and the selected cooking function light will be off.
10 The multicooker will be in keep-warm mode automatically.
↳ The keep-warm (**ПОДОГРЕВ**) indicator lights up.

Note
- After the cooking has started, you can press and hold the Start/Off button (**СТАРТ/ВЫКЛ**) for 3 seconds to deactivate the cooking process, and the multicooker will be in standby mode.
- The default cooking time is 1 hour.You can select the cooking time between 20 minutes to 10 hours.

Baking (fig.9)

1 Put the food and ingredients in the inner pot.
2 Follow step 6 in "Preparations before cooking".
3 Put the plug in the power socket.

Note
- When baking cake, keep the lid closed during cooking. Baking cake at 130°C and by 45 minutes usually delivers best cooking result.
- When baking food other than cake, the lid must be opened during cooking.

4 Press the menu button (**МЕНЮ**) until the baking function (**печь**) is selected.
5 Press the cooking time button (**ВРЕМЯ ПРИГОТОВЛЕНИЯ**), and the hour unit starts flashing on the display.
6 Press the increase (+) or decrease button (-) to set the hour unit.
7 After the hour unit is set, press the cooking time button (**ВРЕМЯ ПРИГОТОВЛЕНИЯ**) again, and the minute unit starts flashing on the display.
8 Press the increase (+) or decrease button (-) to set the minute unit.
9 Press the temperature button (**ТЕМП.**), and the default cooking temperature starts flashing on the display.
10 Press the increase (+) or decrease (-) button to choose a desired baking temperature.
11 Press and hold the start button (**СТАРТ/ВЫКЛ**) for 3 seconds to start the baking process.
12 When the baking is finished, you will hear4 beeps and the selected function light will be off.
13 The multicooker will be in keep-warm mode automatically.
↳ The keep-warm (**ПОДОГРЕВ**) indicator lights up.

Note
- When removing the inner pot from the multicooker, use a kitchen glove or a cloth, as the inner pot will be very hot.
- After the cooking has started, you can press and hold the Start/Off button (**СТАРТ/ВЫКЛ**) for 3 seconds to deactivate the cooking process, and the multicooker will be in standby mode.
- The default cooking time is 45 minutes.You can select the cooking time from 20 minutes to 2 hours.
- The default cooking temperature is 100°C. You can select the temperature between 40°C to 160°C.

Manual (fig.10)

You may use the manual mode to cook food with more control over the cooking time and temperature.
1 Follow the steps in "Preparations before cooking".
2 Press the menu button (**МЕНЮ**) until the manual function (**свой выбор**) is selected.
3 Press the cooking time button (**ВРЕМЯ ПРИГОТОВЛЕНИЯ**), and the hour unit starts flashing on the display.
4 Press the increase (+) or decrease (-) button to set the hour unit.
5 After the hour unit is set, press the cooking time button (**ВРЕМЯ ПРИГОТОВЛЕНИЯ**) again, and the minute unit starts flashing on the display.
6 Press the increase (+) or decrease (-) button to set the minute unit.
7 Press the temperature button, and the default cooking temperature starts flashing on the display.
8 Press the increase (+) or decrease (-) button to set the desired cooking temperature.
9 Press and hold the start button (**СТАРТ/ВЫКЛ**) for 3 seconds to start cooking.
10 When the cooking is finished, you will hear 4 beeps and the selected cooking function light will be off.
11 The multicooker will be in keep-warm mode automatically.
↳ The keep-warm (**ПОДОГРЕВ**) indicator lights up.

Note
- After the cooking has started, you can press and hold the Start/Off button (**СТАРТ/ВЫКЛ**) for 3 seconds to deactivate the cooking process, and the multicooker will be in standby mode.
- The default cooking time is 2 hours.You can select the cooking time between 5 minutes to 10 hours.
- The default cooking temperature is 100°C. You can select the temperature between 40°C to 160°C.
- In manual (**свой выбор**) mode, when cooking at a temperature higher than 100°C, the top lid must be opened during cooking.

Keep-warm mode

The multicooker provides you with easy control over the keep-warm mode.
- After you have selected the cooking function using the menu button (**МЕНЮ**), if you press the start button (**СТАРТ/ВЫКЛ**) for 3 seconds directly, the keep-warm indicator will light up. After the cooking is finished, the multicooker will switch to keep-warm mode directly.
- After you have selected the cooking function using the menu button (**МЕНЮ**), if you press the keep-warm button first, and then the start button (**СТАРТ/ВЫКЛ**) for 3 seconds, the keep-warm indicator will be off. After the cooking is finished, the multicooker will be in standby mode.

Note
- In standby mode, you can press the keep-warm button (**ПОДОГРЕВ**) to enter keep-warm mode.
- In keep-warm mode, you can press the keep-warm button (**ПОДОГРЕВ**) to enter standby mode.

Preset time for delayed cooking (fig.11)

You can preset the delayed cooking time for different cooking modes.
1 Follow steps 6 and 7 in "Preparations before cooking".
2 Press the menu button (**МЕНЮ**) until your preferred cooking function is selected.
3 Press the preset time button (**ОТСРОЧКА**), and the hour unit starts flashing on the display.
4 Press the increase (+) or decrease (-) button to set the hour unit.
5 After the hour unit is set, press the preset time button (**ОТСРОЧКА**) again, and the minute unit starts flashing on the display.
6 Press the increase (+) or decrease (-) button to set the minute unit.
7 Press the start button (**СТАРТ/ВЫКЛ**) for 3 seconds to confirm the preset timer.
8 The cooking will be finished when the preset time has elapsed.You will hear 4 beeps and the selected cooking function light will be off.
9 The multicooker will be in keep-warm mode automatically.
↳ The keep- warm (**ПОДОГРЕВ**) indicator lights up.

Note
- The preset function is not available in fry mode (**жарить**).
- The preset button is not responsive in standby mode.
- The default preset time is 4 hours.You can select the preset time between 1 to 24 hours.
- After the cooking has started, you can press the Start/Off button (**СТАРТ/ВЫКЛ**) to deactivate the cooking process, and the multicooker will be in standby mode.

Setting up child lock (fig.12)

To protect your child from using the multicooker, you may set up the child lock function.
Press and hold the preset button (**ОТСРОЧКА**) for 3 seconds to enter the child lock mode.
↳ The child lock icon appears on the display.
To unlock, press and hold the preset button (**ОТСРОЧКА**) for 3 seconds again, and the child lock icon disappears.

5 Cleaning and Maintenance

Note
- Unplug the multicooker before starting to clean it.
- Wait until the multicooker has cooled down sufficiently before cleaning it.

Interior

Inside of the top lid and the main body:
- Wipe with wrung out and damp cloth.
- Make sure to remove all the food residues stuck to the multicooker.

Heating element:
- Wipe with wrung out and damp cloth.
- Remove food residues with wrung out and damp cloth.

Exterior

Surface of the top lid and outside of the main body:
- Wipe with a cloth damped with soap water.
- Only use soft and dry cloth to wipe the control panel.
- Make sure to remove all the food residues around the control panel.

Accessories

Rice scoop, soup ladle, inner pot, steamer, and steam vent cap:
- Soak in hot water and clean with sponge.

6 Environment

Do not throw away the appliance with normal household waste at the end of its life, but hand it in at an official collection point for recycling. By doing this, you can help to preserve the environment.

7 Guarantee and service

If you need service or information, or if you have a problem, visit the Philips website at www.philips.com or contact the Philips Customer Care Center in your country.You can find its phone number in the worldwide guarantee leaflet. If there is no Customer Care Center in your country, go to your local Philips dealer.

8 Specifications

Model Number	HD3065	HD3067
Rated power output	980W	980W
Rated capacity	4.0L	5.0L

9 Troubleshooting

If you encounter problems when using this multicooker, check the following points before requesting service. If you cannot solve the problem, contact the Philips Consumer Care Center in your country.

EAC

Изготовитель:
"Филипс Консьюмер Лайфстайл Б.В.", Туссендиепен 4, 9206 АД, Драхтен, Нидерланды

Импортер на территорию России и Таможенного Союза:
ООО "ФИЛИПС", Российская Федерация, 123022 г. Москва, ул. Сергея Макеева, д.13, тел. +7 495 961-1111

Сделано в Китае

Дата производства указана в серийном номере устройства. Например, "XP1A1347000001" означает, что изделие было произведено на 47-ой неделе 2013 года.

EAC

Өндіруші:
"Филипс Консьюмер Лайфстайл Б.В.", Туссендиепен 4, 9206 АД, Драхтен, Нидерланды

Ресей және Кеденді Одақ территориясына импорттаушы:
"ФИЛИПС" ЖШК, Ресей Федерациясы, 123022 Маскеу қаласы, Сергей Макеев көшесі, 13-үй, тел. +7 495 961-1111

Қытайда жасап шығарылған

Өнімнің сериялық нөмірінен өндірілген күнін табуға болады. Мысалы, «XP1A1347000001» өнімнің 2013 жылдың 47-ші аптасында шығарылғанын білдіреді.

Problem	Solution
The light on the button does not go on.	There is a connection problem. Check if the power cord is connected to the multicooker properly and if the plug is inserted firmly into the power outlet.
	The light is defective. Take the appliance to your Philips dealer or a service center authorized by Philips.
The display does not function.	The multicooker is not connected to the power supply. If there is no power supply, the power failure backup function does not work and the display does not function.
	The battery for the display runs out of power.Take the appliance to your Philips dealer or a service center authorized by Philips to have the battery replaced.
The rice is not cooked.	There is not enough water. Add water according to the scale on the inside of the inner pot.
	You did not press the start button (**СТАРТ/ВЫКЛ**).
	Make sure that there is no foreign residue on the heating element and the outside of the inner pot before switching the multicooker on.
	The heating element is damaged, or the inner pot is deformed. Take the multicooker to your Philips dealer or a service center authorized by Philips.
The rice is too dry and not well cooked.	Add more water to the rice, and cook for a bit longer.
The multicooker does not switch to the keep-warm mode automatically.	You might have pressed the keep-warm button (**ПОДОГРЕВ**) before pressing the start button (**СТАРТ/ВЫКЛ**). In this case the multicooker will be in standby mode after the cooking is finished.
	The temperature control is defective. Take the appliance to your Philips dealer or a service center authorized by Philips.
The rice is scorched.	You have not rinse the rice properly. Rinse the rice until the water runs clear.
Water spills out of the multicooker during cooking.	Make sure that you add water to the level indicated on the scale inside the inner pot that corresponds to the number of cups of rice used.
I cannot get to the desired cooking function.	Press the menu button (**МЕНЮ**) repeatedly to select the desired function as shown by the indicator.
Rice smells bad after cooking	Clean the inner pot with some washing detergent and warm water.
	After cooking, make sure the steam vent cap, inner lid and inner pot is cleaned thoroughly.
Error message (E1, E2, E3, or E4) appears on the display.	There has been a power failure during cooking. Take the appliance to your Philips dealer or a service center authorized by Philips.

Русский

1 Мультиварка

Поздравляем с покупкой, и добро пожаловать в клуб Philips!
Чтобы воспользоваться всеми преимуществами поддержки Philips, зарегистрируйте приобретенное устройство на сайте www.philips.com/welcome.

2 Комплектация (рис. 1)

Мультиварка
Ложка для риса
Мерный стакан
Инструкция по безопасности
Гарантийная карточка
Кухонные рукавицы
Подставка для приготовления на пару
Половник для супа
Руководство пользователя
Рецепт

3 Обзор

1	Съемная крышка отверстия выхода пара	7	Ручка мультиварки
2	Кнопка открывания крышки	8	Индикация уровня воды
3	Панель управления	9	Внутренняя емкость
4	Нагревательный элемент	10	Уплотнительное кольцо
5	Основной корпус	11	Верхняя крышка
6	Разъем питания		

Описание панели управления

12	Функции приготовления	19	Кнопка уменьшения значения
13	Индикатор питания	20	Кнопка нагрева
14	Кнопка режима поддержания температуры	21	Кнопка отсрочки старта
15	Кнопка меню	22	Кнопка включения/выключения
16	Кнопка выбора времени приготовления	23	Индикатор отсрочки старта
17	Кнопка увеличения значения	24	Индикатор режима поддержания температуры
18	Дисплей		

Обзор функций

Функции	Время приготовления, установленное по умолчанию	Регулируемое время приготовления	Время отсрочки старта
Рис (**рис**)	30—40 минут	/	1—24 часа
Плов (**плов**)	30—40 минут	/	1—24 часа
Каша (**каша**)	10 минут	5—120 минут	1—24 часа
Йогурт (**йогурт**)	8 часов	6—12 часов	1—24 часа
Обжаривание (**жарить**)	15 минут	5—60 минут	/
Тушение (**тушить**)	1 час	20 минут — 10 часов	1—24 часа
Выпечка (**печь**)	45 минут	20—120 минут	1—24 часа
Ручная настройка (**свой выбор**)	2 часа	5 минут — 10 часов	1—24 часа

4 Использование мультиварки

Перед первым использованием

1 Извлеките все принадлежности из внутренней емкости. Снимите с внутренней емкости упаковочные материалы.
2 Тщательно очистите все детали мультиварки перед первым использованием (см. главу «Очистка и уход»).

Примечание

- Перед использованием мультиварки убедитесь, что все части являются абсолютно сухими.

Подготовка к работе (рис. 2)

Перед использованием мультиварки выполните следующие действия.

1 Измерьте количество риса с помощью прилагаемого мерного стакана.
2 Тщательно промойте рис.
3 Поместите предварительно промытый рис во внутреннюю емкость.
4 Добавьте воду до уровня, указанного на шкале во внутренней емкости, в соответствии с количеством используемых чашек риса. Разгладьте поверхность риса.
5 Откройте крышку, нажав рычаг открывания крышки.
6 Протрите внешнюю поверхность внутренней емкости, установите емкость в мультиварку. Ручка емкости должна встать в паз мультиварки, а внутренняя емкость должна соприкасаться с нагревательным элементом.
7 Закройте крышку мультиварки, вставьте сетевую витку в розетку сети.

Примечание

- В результате приготовления одной чашки сырого риса обычно получается 2 чаши готового риса. Емкость 1 чашки риса составляет примерно 180 мл.
- Уровень, отмеченный во внутренней емкости, является рекомендованным. Вы всегда можете изменить его в соответствии с видом риса и собственными предпочтениями.
- Убедитесь, что внешняя поверхность внутренней емкости является сухой и чистой, а на нагревательном элементе и магнитном переключателе отсутствуют загрязнения.

Приготовление риса (рис. 3)

1 Следуйте инструкциям в главе «Подготовка к работе».
2 С помощью кнопки меню (**МЕНЮ**) выберите функцию приготовления риса (**рис**).
3 Для начала приготовления нажмите и удерживайте кнопку включения (**СТАРТ/ВЫКЛ**) в течение 3 секунд.
4 По окончании приготовления прозвучит 4 звуковых сигнала, индикатор выбранной функции погаснет.
5 Мультиварка автоматически перейдет в режим поддержания температуры.
↳ Загорится индикатор режима поддержания температуры (**ПОДОГРЕВ**).

Примечание

- После запуска процесса приготовления для отключения программы нажмите и удерживайте кнопку включения/выключения (**СТАРТ/ВЫКЛ**) в течение 3 секунд, мультиварка перейдет в режим ожидания.
- Время приготовления по умолчанию составляет 30—40 минут, изменить его нельзя.

Приготовление плова (рис. 4)

1 Хорошо перемешайте ингредиенты для плова.
2 Следуйте шагам 6 и 7 в главе «Подготовка к работе».
3 С помощью кнопки меню (**МЕНЮ**) выберите функцию приготовления плова (**плов**).
4 Для начала приготовления нажмите и удерживайте кнопку включения (**СТАРТ/ВЫКЛ**) в течение 3 секунд.
5 По окончании приготовления прозвучит 4 звуковых сигнала, индикатор выбранной функции погаснет.
6 Мультиварка автоматически перейдет в режим поддержания температуры.
↳ Загорится индикатор режима поддержания температуры (**ПОДОГРЕВ**).

Примечание

- После запуска процесса приготовления для отключения программы нажмите и удерживайте кнопку включения/выключения (**СТАРТ/ВЫКЛ**) в течение 3 секунд, мультиварка перейдет в режим ожидания.
- Время приготовления по умолчанию составляет 30—40 минут, изменить его нельзя.

Приготовление каши (рис. 5)

1 Следуйте инструкциям в главе «Подготовка к работе».
2 С помощью кнопки меню (**МЕНЮ**) выберите функцию приготовления каши (**каша**).
3 Нажмите кнопку выбора времени приготовления (**ВРЕМЯ ПРИГОТОВЛЕНИЯ**), на дисплее начнет мигать значение часа.
4 С помощью кнопки увеличения (**+**) или уменьшения значения (**-**) установите значение часа.
5 После установки значения часа снова нажмите кнопку выбора времени приготовления (**ВРЕМЯ ПРИГОТОВЛЕНИЯ**), на дисплее начнет мигать значение минут.
6 С помощью кнопки увеличения (**+**) или уменьшения значения (**-**) установите значение минут.
7 Для начала приготовления нажмите и удерживайте кнопку включения (**СТАРТ/ВЫКЛ**) в течение 3 секунд.
8 По окончании приготовления прозвучит 4 звуковых сигнала, индикатор выбранной функции погаснет.
9 Мультиварка автоматически перейдет в режим поддержания температуры.
↳ Загорится индикатор режима поддержания температуры (**ПОДОГРЕВ**).

Примечание

- После запуска процесса приготовления для отключения программы нажмите и удерживайте кнопку включения/выключения (**СТАРТ/ВЫКЛ**) в течение 3 секунд, мультиварка перейдет в режим ожидания.
- Во избежание переполнения мультиварки не превышайте рекомендованный объем и максимальный уровень воды, указанный на внутренней емкости.
- Если каша долго находилась в режиме поддержания температуры, она может загустеть.
- Если в вашем регионе в сети наблюдаются перепады напряжения, емкость мультиварки может переполниться.
- Время приготовления по умолчанию составляет 10 минут. Можно выбрать время приготовления от 5 минут до 2 часов.
- Отсчет времени приготовления начинается только после нагрева воды до 90 °C.

Приготовление йогурта (рис. 6)

1 Хорошо перемешайте ингредиенты для йогурта и положите их в стеклянный контейнер.
2 Стеклянный контейнер поставьте во внутреннюю емкость. Контейнер должен быть плотно закрыт.
3 Налейте воду во внутреннюю емкость. Контейнер должен быть погружен в воду наполовину.
4 Следуйте шагам 6 и 7 в главе «Подготовка к работе».
5 С помощью кнопки меню (**МЕНЮ**) выберите функцию приготовления йогурта (**йогурт**).
6 Нажмите кнопку выбора времени приготовления (**ВРЕМЯ ПРИГОТОВЛЕНИЯ**), на дисплее начнет мигать значение часа.
7 С помощью кнопки увеличения (**+**) или уменьшения значения (**-**) установите значение часа.
8 После установки значения часа снова нажмите кнопку выбора времени приготовления (**ВРЕМЯ ПРИГОТОВЛЕНИЯ**), на дисплее начнет мигать значение минут.
9 С помощью кнопки увеличения (**+**) или уменьшения значения (**-**) установите значение минут.
10 Для запуска процесса приготовления нажмите и удерживайте кнопку включения (**СТАРТ/ВЫКЛ**) в течение 3 секунд.
11 По окончании приготовления прозвучит 4 звуковых сигнала, индикатор выбранной функции погаснет.
12 Мультиварка автоматически перейдет в режим ожидания.

Примечание

- После запуска процесса приготовления для отключения программы нажмите и удерживайте кнопку включения/выключения (**СТАРТ/ВЫКЛ**) в течение 3 секунд, мультиварка перейдет в режим ожидания.
- Время приготовления по умолчанию — 8 часов. Можно выбрать время приготовления от 6 до 12 часов.

Обжаривание (рис. 7)

1 Положите ингредиенты во внутреннюю емкость.
2 Следуйте инструкциям в шаге 6 главы «Подготовка к работе».
3 Подключите сетевую вилку к электророзетке.
4 С помощью кнопки меню (**МЕНЮ**) выберите функцию обжаривания (**жарить**).
5 Нажмите кнопку выбора времени приготовления (**ВРЕМЯ ПРИГОТОВЛЕНИЯ**), на дисплее начнет мигать значение минут.
6 С помощью кнопки увеличения (**+**) или уменьшения значения (**-**) установите время приготовления.
7 Для запуска процесса приготовления нажмите и удерживайте кнопку включения (**СТАРТ/ВЫКЛ**) в течение 3 секунд.
8 Во время приготовления часто помешивайте ингредиенты лопаткой.
9 По окончании приготовления прозвучит 4 звуковых сигнала, индикатор выбранной функции погаснет.
10 Мультиварка автоматически перейдет в режим поддержания температуры.
↳ Загорится индикатор режима поддержания температуры.

Примечание

- В режиме обжаривания не накрывайте прибор верхней крышкой.
- После запуска процесса приготовления для отключения программы нажмите и удерживайте кнопку включения/выключения (**СТАРТ/ВЫКЛ**) в течение 3 секунд, мультиварка перейдет в режим ожидания.
- Время приготовления по умолчанию — 15 минут. Можно установить время приготовления от 5 до 60 минут.

Тушение (рис. 8)

1 Положите ингредиенты во внутреннюю емкость.
2 Следуйте шагам 6 и 7 в главе «Подготовка к работе».
3 С помощью кнопки меню (**МЕНЮ**) выберите функцию тушения (**тушить**).
4 Нажмите кнопку выбора времени приготовления (**ВРЕМЯ ПРИГОТОВЛЕНИЯ**), на дисплее начнет мигать значение часа.
5 С помощью кнопки увеличения (**+**) или уменьшения значения (**-**) установите значение часа.
6 После установки значения часа снова нажмите кнопку выбора времени приготовления (**ВРЕМЯ ПРИГОТОВЛЕНИЯ**), на дисплее начнет мигать значение минут.
7 С помощью кнопки увеличения (**+**) или уменьшения значения (**-**) установите значение минут.
8 Для запуска процесса приготовления нажмите и удерживайте кнопку включения (**СТАРТ/ВЫКЛ**) в течение 3 секунд.
9 По окончании приготовления прозвучит 4 звуковых сигнала, индикатор выбранной функции погаснет.
10 Мультиварка автоматически перейдет в режим поддержания температуры.
↳ Загорится индикатор режима поддержания температуры (**ПОДОГРЕВ**).

Примечание

- После запуска процесса приготовления для отключения программы нажмите и удерживайте кнопку включения/выключения (**СТАРТ/ВЫКЛ**) в течение 3 секунд, мультиварка перейдет в режим ожидания.
- Время приготовления по умолчанию — 1 час. Можно выбрать время приготовления от 20 минут до 10 часов.

Выпечка

1 Положите ингредиенты во внутреннюю емкость.
2 Следуйте инструкциям в шаге 6 главы «Подготовка к работе».
3 Подключите сетевую вилку к электророзетке.

Примечание

- При выпечке тортов крышка должна быть закрыта. Оптимальной для выпечки считается температура 130 °C и время приготовления 45 минут.
- При выпечке других изделий крышка должна быть открыта.

4 С помощью кнопки меню (**МЕНЮ**) выберите функцию выпечки (**печь**).
5 Нажмите кнопку выбора времени приготовления (**ВРЕМЯ ПРИГОТОВЛЕНИЯ**), на дисплее начнет мигать значение часа.
6 С помощью кнопки увеличения (**+**) или уменьшения значения (**-**) установите значение часа.
7 После установки значения часа снова нажмите кнопку выбора времени приготовления (**ВРЕМЯ ПРИГОТОВЛЕНИЯ**), на дисплее начнет мигать значение минут.
8 С помощью кнопки увеличения (**+**) или уменьшения значения (**-**) установите значение минут.
9 Нажмите кнопку нагрева (**ТЕМП.**), на дисплее начнет мигать значение температуры, установленное по умолчанию.
10 С помощью кнопок увеличения (**+**) или уменьшения значения (**-**) выберите температуру выпечки.
11 Для запуска процесса выпечки нажмите и удерживайте кнопку включения (**СТАРТ/ВЫКЛ**) в течение 3 секунд.
12 По окончании выпечки прозвучит 4 звуковых сигнала, индикатор выбранной функции погаснет.
13 Мультиварка автоматически перейдет в режим поддержания температуры.
↳ Загорится индикатор режима поддержания температуры (**ПОДОГРЕВ**).

Примечание

- Извлекая внутреннюю емкость из мультиварки, пользуйтесь кухонными рукавицами или прихватками — емкость сильно нагревается.
- После запуска процесса приготовления для отключения программы нажмите и удерживайте кнопку включения/выключения (**СТАРТ/ВЫКЛ**) в течение 3 секунд, мультиварка перейдет в режим ожидания.
- Время приготовления по умолчанию — 45 минут. Можно выбрать время приготовления от 20 минут до 2 часов.
- Температура приготовления по умолчанию — 100 °C. Можно выбрать температуру приготовления от 40 °C до 160 °C.

Ручной (рис. 10)

Для настройки температуры и времени приготовления можно воспользоваться ручным режимом.

1 Следуйте инструкциям в главе «Подготовка к работе».
2 С помощью кнопки меню (**МЕНЮ**) выберите функцию приготовления в ручном режиме (**свой выбор**).
3 Нажмите кнопку выбора времени приготовления (**ВРЕМЯ ПРИГОТОВЛЕНИЯ**), на дисплее начнет мигать значение часа.
4 С помощью кнопки увеличения (**+**) или уменьшения значения (**-**) установите значение часа.
5 После установки значения часа, снова нажмите кнопку выбора времени приготовления (**ВРЕМЯ ПРИГОТОВЛЕНИЯ**), на дисплее начнет мигать значение минут.
6 С помощью кнопки увеличения (**+**) или уменьшения значения (**-**) установите значение минут.
7 Нажмите кнопку нагрева, на дисплее начнет мигать значение температуры, установленное по умолчанию.
8 С помощью кнопки увеличения (**+**) или уменьшения значения (**-**) выберите температуру приготовления.
9 Для запуска процесса приготовления нажмите и удерживайте кнопку включения (**СТАРТ/ВЫКЛ**) в течение 3 секунд.
10 По окончании приготовления прозвучит 4 звуковых сигнала, индикатор выбранной функции погаснет.
11 Мультиварка автоматически перейдет в режим поддержания температуры.
↳ Загорится индикатор режима поддержания температуры (**ПОДОГРЕВ**).

Примечание

- После запуска процесса приготовления для отключения программы нажмите и удерживайте кнопку включения/выключения (**СТАРТ/ВЫКЛ**) в течение 3 секунд, мультиварка перейдет в режим ожидания.
- Время приготовления по умолчанию — 2 часа. Можно выбрать время приготовления от 5 минут до 10 часов.
- Температура приготовления по умолчанию — 100 °C. Можно выбрать температуру приготовления от 40 °C до 160 °C.
- В ручном режиме (**свой выбор**) при выборе температуры выше 100 °C верхняя крышка во время приготовления должна быть открыта.

Режим поддержания температуры

В мультиварке предусмотрена функция простого управления режимом поддержания температуры.

- Если после выбора функции приготовления с помощью кнопки меню (**МЕНЮ**) нажать кнопку включения (**СТАРТ/ВЫКЛ**) и удерживать ее в течение 3 секунд, загорится индикатор режима поддержания температуры. После окончания приготовления мультиварка автоматически перейдет в режим поддержания температуры.
- Если после выбора функции приготовления с помощью кнопки меню (**МЕНЮ**) сначала нажать кнопку режима поддержания температуры, а затем кнопку включения (**СТАРТ/ВЫКЛ**) и удерживать ее в течение 3 секунд, индикатор режима поддержания температуры не загорится. По окончании приготовления мультиварка перейдет в режим ожидания.

Примечание

- Для перехода в режим поддержания температуры в режиме ожидания нажмите кнопку режима поддержания температуры (**ПОДОГРЕВ**).
- Для перехода в режим ожидания в режиме поддержания температуры нажмите кнопку режима поддержания температуры (**ПОДОГРЕВ**).

Функция отсрочки старта для включения в заданное время (рис. 11)

Функцию отсрочки старта можно выбрать для различных режимов приготовления.

1 Следуйте шагам 6 и 7 в главе «Подготовка к работе».
2 С помощью кнопки меню (**МЕНЮ**) выберите функцию приготовления.
3 Нажмите кнопку отсрочки старта (**ОТСРОЧКА**), на дисплее начнет мигать значение часа.
4 С помощью кнопки увеличения (**+**) или уменьшения значения (**-**) установите значение часа.
5 После установки значения часа снова нажмите кнопку отсрочки старта (**ОТСРОЧКА**), на дисплее начнет мигать значение минут.
6 С помощью кнопки увеличения (**+**) или уменьшения значения (**-**) установите значение минут.
7 Для подтверждения времени отсрочки старта нажмите и удерживайте кнопку включения (**СТАРТ/ВЫКЛ**) в течение 3 секунд.
8 По истечении установленного времени приготовление будет завершено. Прозвучит 4 звуковых сигнала, индикатор выбранной функции погаснет.
9 Мультиварка автоматически перейдет в режим поддержания температуры.
↳ Загорится индикатор режима поддержания температуры (**ПОДОГРЕВ**).

Примечание

- Отсрочка старта недоступна для режима обжаривания (**жарить**).
- Кнопка отсрочки старта не работает в режиме ожидания.
- Время отсрочки старта, установленное по умолчанию — 4 часа. Можно выбрать время отсрочки старта от 1 до 24 часов.
- После запуска процесса приготовления для отключения программы нажмите и удерживайте кнопку включения/выключения (**СТАРТ/ВЫКЛ**), мультиварка перейдет в режим ожидания.

Установка блокировки от детей (рис. 12)

Для предотвращения использования мультиварки детьми можно установить блокировку.
Для доступа в режим блокировки от детей нажмите и удерживайте кнопку отсрочки старта (**ОТСРОЧКА**) в течение 3 секунд.
↳ На дисплее появится значок блокировки от детей.

Для разблокировки снова нажмите и удерживайте кнопку отсрочки старта (**ОТСРОЧКА**) в течение 3 секунд, значок блокировки от детей исчезнет.

5 Очистка и уход

Примечание

- Перед тем как приступать к очистке, отключите мультиварку от сети.
- Перед началом очистки дождитесь, пока мультиварка достаточно остынет.

Внутренняя поверхность

Внутренняя поверхность верхней крышки и корпуса.
- Протрите слегка влажной тканью.
- Полностью удалите приставшие к мультиварке остатки пищи.

Нагревательный элемент.
- Протрите слегка влажной тканью.
- Удалите остатки пищи слегка влажной тканью.

Внешняя поверхность

Поверхность верхней крышки и внешняя поверхность корпуса.
- Протрите тканью, смоченной мыльной водой.
- Для очистки панели управления используйте только мягкую сухую ткань.
- Тщательно удаляйте остатки пищи вокруг кнопок управления.

Дополнительные принадлежности

Ложка для риса, половник для супа, внутренняя емкость, пароварка, крышка отверстия выхода пара.
- Замочите в горячей воде и очистите губкой.

6 Защита окружающей среды

После окончания срока службы не выбрасывайте прибор вместе с бытовыми отходами. Передайте его в специализированный пункт для дальнейшей утилизации. Таким образом вы поможете защитить окружающую среду.

7 Гарантия и обслуживание

Если вам требуется обслуживание прибора или дополнительная информация, а также в случае возникновения проблем посетите веб-сайт Philips, расположенный по адресу www.philips.com, или обратитесь в центр поддержки потребителей Philips в вашей стране. Ее телефонный номер можно найти в гарантийном буклете. Если в вашей стране нет центра поддержки потребителей Philips, обратитесь по месту приобретения изделия.

8 Характеристики

Номер модели	HD3065	HD3067
Номинальная выходная мощность	980 Вт	980 Вт
Номинальная емкость	4,0 л	5,0 л

9 Поиск и устранение неисправностей

Если в процессе использования мультиварки возникли проблемы, перед обращением в сервисную службу ознакомьтесь с приведенной ниже информацией. Если устранить неполадку не удается, обратитесь в центр поддержки потребителей Philips в вашей стране.

Проблема	Возможные решения
Не загорается индикатор кнопки.	Неправильное подключение. Убедитесь, что сетевой шнур правильно подключен к мультиварке, а сетевая вилка плотно вставлена в розетку сети.
	Индикатор неисправен. Для проверки прибора обратитесь в торговую организацию или авторизованный сервисный центр Philips.
Не работает дисплей.	Мультиварка не подключена к источнику питания. При сбоях в подаче электропитания не срабатывает функция возобновления работы, не работает дисплей.
	Элемент питания дисплея разряжен. Для замены элемента питания обратитесь в торговую организацию Philips или авторизованный сервисный центр Philips.
Рис не готов.	Добавлено недостаточно воды. Добавьте воды в соответствии с метками на внутренней поверхности внутренней емкости.
	Не нажата кнопка включения (**СТАРТ/ВЫКЛ**).
	Перед включением мультиварки убедитесь, что на нагревательном элементе и внешней поверхности внутренней емкости нет загрязнений.
	Поврежден нагревательный элемент или деформирована внутренняя емкость. Для проверки мультиварки обратитесь в торговую организацию или авторизованный сервисный центр Philips.
Рис пересушен и недоварен.	Добавьте больше воды, увеличьте время приготовления.
Мультиварка не переключается в режим поддержания температуры автоматически.	Возможно, кнопка режима поддержания температуры (**ПОДОГРЕВ**) была нажата до кнопки включения (**СТАРТ/ВЫКЛ**). В этом случае по окончании приготовления мультиварка переходит в режим ожидания.
	Неисправен регулятор температуры. Для проверки прибора обратитесь в торговую организацию или авторизованный сервисный центр Philips.
Рис пригорел.	Рис плохо промыт. Промывайте рис, пока вода не станет прозрачной.
Во время приготовления из мультиварки пролилась вода.	Убедитесь, что вода добавлена до уровня, указанного в шкале во внутренней емкости, в соответствии с количеством используемых чашек риса.
Не удается выбрать нужную функцию приготовления.	С помощью кнопки меню (**МЕНЮ**) выберите функцию приготовления, ориентируясь на показания индикатора.
Приготовленный рис неприятно пахнет	Очистите внутреннюю емкость в теплой воде с помощью средства для мытья посуды.
	После приготовления тщательно очистите крышку отверстия выхода пара, внутреннюю крышку и внутреннюю емкость.
На дисплее появляется сообщение об ошибке (E1, E2, E3 или E4).	Во время процесса приготовления произошел сбой подачи питания. Для проверки прибора обратитесь в торговую организацию или авторизованный сервисный центр Philips.

Українська

1 Мультиварка

Вітаємо вас із покупкою та ласкаво просимо до клубу Philips! Щоб у повній мірі скористатися підтримкою, яку пропонує компанія Philips, зареєструйте свій виріб на веб-сайті www.philips.com/welcome.

2 Комплектація упаковки (мал. 1)

Мультиварка	Подставка для приготовления на пару
Ложка для рису	Ополоник
Мірна чашка	Посібник користувача
Брошура з інструкціями з безпеки	
Гарантійний талон	
Рукавиці	Рецепт

3 Огляд

1	Знімна кришка парового отвору	7	Ручка мультиварки
2	Кнопка розблокування кришки	8	Індикатори рівня води
3	Панель керування	9	Внутрішня каструля
4	Нагрівальний елемент	10	Ущільнююче кільце
5	Основний корпус	11	Верхня кришка
6	Роз'єм для кабелю живлення		

Огляд елементів керування

12	Функції приготування	19	Кнопка зменшення
13	Індикатор живлення	20	Кнопка налаштування температури
14	Кнопка збереження тепла	21	Кнопка попереднього налаштування
15	Кнопка меню	22	Кнопка запуску/вимкнення
16	Кнопка часу приготування	23	Індикатор попереднього налаштування
17	Кнопка збільшення	24	Індикатор режиму збереження тепла
18	Дисплей		

Огляд функцій

Функції	Стандартний час приготування	Регульований час приготування	Попередньо встановлений час
Рис (**рис**)	30–40 хвилин	/	1–24 години
Плов (**плов**)	30–40 хвилин	/	1–24 години
Каша (**каша**)	10 хвилин	5–120 хвилин	1–24 години
Йогурт (**йогурт**)	8 годин	6–12 годин	1–24 години
Смажити (**жарить**)	15 хвилин	5–60 хвилин	/
Тушкувати (**тушить**)	1 година	20 хвилин – 10 годин	1–24 години
Пекти (**печь**)	45 хвилин	20–120 хвилин	1–24 години
Ручний режим (**свой выбор**)	2 години	5 хвилин – 10 годин	1–24 години

4 Використання мультиварки

Перед першим використанням

1 Вийміть усі аксесуари з внутрішньої каструлі. Зніміть із внутрішньої каструлі пакувальний матеріал.
2 Перед першим використанням добре почистіть частини мультиварки (див. розділ «Чищення та догляд»).

Примітка

- Перед тим як використовувати мультиварку, перевірте, чи всі частини сухі.

Підготовка до роботи (мал. 2)

Перед використанням мультиварки потрібно виконати подані нижче дії.

1 Виміряйте кількість рису за допомогою мірної чашки, що додається.
2 Добре промийте рис.
3 Покладіть попередньо промитий рис у внутрішню каструлю.
4 Налийте води до рівня, вказаного на шкалі всередині внутрішньої каструлі, що відповідає кількості використаних чашок рису. Потім розрівняйте поверхню рису.
5 Натисніть важіль розблокування, щоб відкрити кришку.
6 Витріть зовнішню частину внутрішньої каструлі насухо, після чого вставте її у мультиварку. Ручка каструлі має заходити у виїмку на мультиварці, а внутрішня каструля має належним чином контактувати з нагрівальним елементом.
7 Закрийте кришку мультиварки та вставте штекер у розетку.

Примітка

- Зазвичай з одної чашки сирого рису можна отримати 2 чаші вареного рису. Ємність 1 чашки рису становить приблизно 180 мл.
- Рівень, вказаний всередині внутрішньої каструлі, є лише орієнтовним. Можна завжди змінити рівень води відповідно до типу рису та власних уподобань.
- Перевірте, чи зовнішня частина внутрішньої каструлі чиста та суха, а на нагрівальному елементі або магнітному перемикачі немає залишків їжі.

Приготування рису (мал. 3)

1 Виконайте кроки в розділі «Підготовка до роботи».
2 Натискайте кнопку меню (**МЕНЮ**), поки не буде вибрано функцію приготування рису (**рис**).
3 Натисніть та утримуйте кнопку запуску (**СТАРТ/ВЫКЛ**) протягом 3 секунд, щоб почати приготування.
4 Після завершення приготування пролунає 4 звукові сигнали і згасне індикатор вибраної функції приготування.
5 Мультиварка автоматично перейде в режим збереження тепла.
↳ Засвітиться індикатор режиму збереження тепла (**ПОДОГРЕВ**).

Примітка

- Після початку приготування можна натиснути й утримувати кнопку запуску/вимкнення (**СТАРТ/ВЫКЛ**) протягом 3 секунд, щоб вимкнути функцію приготування. Мультиварка перейде в режим очікування.
- Стандартний час приготування становить 30–40 хвилин; змінити його неможливо.

Приготування плову (мал. 4)

1 Добре перемішайте продукти для плову.
2 Виконайте кроки 6 та 7 у розділі «Підготовка до роботи».
3 Натискайте кнопку меню (**МЕНЮ**), поки не буде вибрано функцію приготування плову (**плов**).
4 Натисніть та утримуйте кнопку запуску (**СТАРТ/ВЫКЛ**) протягом 3 секунд, щоб почати приготування.
5 Після завершення приготування пролунає 4 звукові сигнали і згасне індикатор вибраної функції приготування.
6 Мультиварка автоматично перейде в режим збереження тепла.
↳ Засвітиться індикатор режиму збереження тепла (**ПОДОГРЕВ**).

Примітка

- Після початку приготування можна натиснути й утримувати кнопку запуску/вимкнення (**СТАРТ/ВЫКЛ**) протягом 3 секунд, щоб вимкнути функцію приготування. Мультиварка перейде в режим очікування.
- Стандартний час приготування становить 30–40 хвилин; змінити його неможливо.

Приготування каші (мал. 5)

1 Виконайте кроки в розділі «Підготовка до роботи».
2 Натискайте кнопку меню (**МЕНЮ**), поки не буде вибрано функцію приготування каші (**каша**).
3 Натисніть кнопку часу приготування (**ВРЕМЯ ПРИГОТОВЛЕНИЯ**), і на дисплеї почне блимати значення годин.
4 Натисніть кнопку збільшення (**+**) або зменшення (**-**), щоб встановити значення годин.
5 Встановивши значення годин, знову натисніть кнопку часу приготування (**ВРЕМЯ ПРИГОТОВЛЕНИЯ**), і на дисплеї почне блимати значення хвилин.
6 Натисніть кнопку збільшення (**+**) або зменшення (**-**), щоб встановити значення хвилин.
7 Натисніть та утримуйте кнопку запуску (**СТАРТ/ВЫКЛ**) протягом 3 секунд, щоб почати приготування.
8 Після завершення приготування пролунає 4 звукові сигнали і згасне індикатор вибраної функції приготування.
9 Мультиварка автоматично перейде в режим збереження тепла.
↳ Засвітиться індикатор режиму збереження тепла (**ПОДОГРЕВ**).

Примітка

- Після початку приготування можна натиснути й утримувати кнопку запуску/вимкнення (**СТАРТ/ВЫКЛ**) протягом 3 секунд, щоб вимкнути функцію приготування. Мультиварка перейде в режим очікування.
- Не перевищуйте вказаний об'єм та максимальний рівень води, вказаний у внутрішній каструлі, оскільки це може спричинити переповнення мультиварки.
- Якщо залишити кашу в режимі збереження тепла на надто довгий період часу, вона стане в'язкішою.
- Якщо у Вашому регіоні спостерігаються перепади напруги, можливе переповнення мультиварки.
- Стандартний час приготування становить 10 хвилин. Можна вибрати час приготування від 5 хвилин до 2 годин.
- Відлік часу приготування почнеться тоді, коли вода нагріється до 90 °C.

Приготування йогурту (мал. 6)

1 Добре перемішайте продукти для йогурту та покладіть їх у скляну ємність.
2 Поставте скляну ємність у внутрішню каструлю. Ємність має бути щільно закрито.
3 Налийте воду у внутрішню каструлю. Ємність має бути занурена у воду наполовину.
4 Виконайте кроки 6 та 7 у розділі «Підготовка до роботи».
5 Натискайте кнопку меню (**МЕНЮ**), поки не буде вибрано функцію приготування йогурту (**йогурт**).
6 Натисніть кнопку часу приготування (**ВРЕМЯ ПРИГОТОВЛЕНИЯ**), і на дисплеї почне блимати значення годин.
7 Натисніть кнопку збільшення (**+**) або зменшення (**-**), щоб встановити значення годин.
8 Встановивши значення годин, знову натисніть кнопку часу приготування (**ВРЕМЯ ПРИГОТОВЛЕНИЯ**), і на дисплеї почне блимати значення хвилин.
9 Натисніть кнопку збільшення (**+**) або зменшення (**-**), щоб встановити значення хвилин.
10 Натисніть та утримуйте кнопку запуску (**СТАРТ/ВЫКЛ**) протягом 3 секунд, щоб почати приготування.
11 Після завершення приготування пролунає 4 звукові сигнали і згасне індикатор вибраної функції приготування.
12 Мультиварка автоматично перейде в режим очікування.

Примітка

- Після початку приготування можна натиснути й утримувати кнопку запуску/вимкнення (**СТАРТ/ВЫКЛ**) протягом 3 секунд, щоб вимкнути функцію приготування. Мультиварка перейде в режим очікування.
- Стандартний час приготування становить 8 годин. Можна вибрати час приготування від 6 до 12 годин.

Смаження (мал. 7)

1 Покладіть продукти у внутрішню каструлю.
2 Виконайте крок 6 у розділі «Підготовка до роботи».
3 Вставте штекер у розетку.
4 Натискайте кнопку меню (**МЕНЮ**), поки не буде вибрано функцію смаження (**жарить**).
5 Натисніть кнопку часу приготування (**ВРЕМЯ ПРИГОТОВЛЕНИЯ**), і на дисплеї почне блимати значення хвилин.
6 Натисніть кнопку збільшення (**+**) або зменшення (**-**), щоб встановити потрібний час приготування.
7 Натисніть та утримуйте кнопку запуску (**СТАРТ/ВЫКЛ**) протягом 3 секунд, щоб почати приготування.
8 Під час приготування постійно перемішуйте їжу лопаткою.
9 Після завершення приготування пролунає 4 звукові сигнали і згасне індикатор вибраної функції приготування.
10 Мультиварка автоматично перейде в режим збереження тепла.
↳ Засвітиться індикатор режиму збереження тепла.

Примітка

- Під час приготування у режимі смаження не накривайте пристрій верхньою кришкою.
- Після початку приготування можна натиснути й утримувати кнопку запуску/вимкнення (**СТАРТ/ВЫКЛ**) протягом 3 секунд, щоб вимкнути функцію приготування. Мультиварка перейде в режим очікування.
- Стандартний час приготування становить 15 хвилин. Можна вибрати час приготування від 5 до 60 хвилин.

Тушкування (мал. 8)

1 Покладіть продукти у внутрішню каструлю.
2 Виконайте кроки 6 та 7 у розділі «Підготовка до роботи».
3 Натискайте кнопку меню (**МЕНЮ**), поки не буде вибрано функцію тушкування (**тушить**).
4 Натисніть кнопку часу приготування (**ВРЕМЯ ПРИГОТОВЛЕНИЯ**), і на дисплеї почне блимати значення годин.
5 Натисніть кнопку збільшення (**+**) або зменшення (**-**), щоб встановити значення годин.
6 Встановивши значення годин, знову натисніть кнопку часу приготування (**ВРЕМЯ ПРИГОТОВЛЕНИЯ**), і на дисплеї почне блимати значення хвилин.
7 Натисніть кнопку збільшення (**+**) або зменшення (**-**), щоб встановити значення хвилин.
8 Натисніть та утримуйте кнопку запуску (**СТАРТ/ВЫКЛ**) протягом 3 секунд, щоб почати приготування.
9 Після завершення приготування пролунає 4 звукові сигнали і згасне індикатор вибраної функції приготування.
10 Мультиварка автоматично перейде в режим збереження тепла.
↳ Засвітиться індикатор режиму збереження тепла (**ПОДОГРЕВ**).

Примітка

- Після початку приготування можна натиснути й утримувати кнопку запуску/вимкнення (**СТАРТ/ВЫКЛ**) протягом 3 секунд, щоб вимкнути функцію приготування. Мультиварка перейде в режим очікування.
- Стандартний час приготування становить 1 годину. Можна вибрати час приготування від 20 хвилин до 10 годин.

Випікання (мал. 9)

1 Покладіть продукти у внутрішню каструлю.
2 Виконайте крок 6 у розділі «Підготовка до роботи».
3 Вставте штекер у розетку.

Примітка

- Під час випікання тортів кришка має бути закрита. Найкращою для випікання тортів є температура 130 °C і час приготування 45 хвилин.
- Під час випікання інших страв, ніж торти, кришка має бути відкрита.

4 Натискайте кнопку меню (**МЕНЮ**), поки не буде вибрано функцію випікання (**печь**).
5 Натисніть кнопку часу приготування (**ВРЕМЯ ПРИГОТОВЛЕНИЯ**), і на дисплеї почне блимати значення годин.
6 Натисніть кнопку збільшення (**+**) або зменшення (**-**), щоб встановити значення годин.
7 Встановивши значення годин, знову натисніть кнопку часу приготування (**ВРЕМЯ ПРИГОТОВЛЕНИЯ**), і на дисплеї почне блимати значення хвилин.
8 Натисніть кнопку збільшення (**+**) або зменшення (**-**), щоб встановити значення хвилин.
9 Натисніть кнопку налаштування температури (**ТЕМП.**), і на дисплеї почне блимати стандартна температура приготування.
10 Натисніть кнопку збільшення (**+**) або зменшення (**-**), щоб вибрати потрібну температуру випікання.
11 Натисніть та утримуйте кнопку запуску (**СТАРТ/ВЫКЛ**) протягом 3 секунд, щоб почати випікання.
12 Після завершення випікання пролунає 4 звукові сигнали і згасне індикатор вибраної функції.
13 Мультиварка автоматично перейде в режим збереження тепла.
↳ Засвітиться індикатор режиму збереження тепла (**ПОДОГРЕВ**).

Примітка

- Виймаючи внутрішню каструлю з мультиварки, користуйтеся кухонними рукавицями або ганчіркою, оскільки вона буде дуже гаряча.
- Після початку приготування можна натиснути й утримувати кнопку запуску/вимкнення (**СТАРТ/ВЫКЛ**) протягом 3 секунд, щоб вимкнути функцію приготування. Мультиварка перейде в режим очікування.
- Стандартний час приготування становить 45 хвилин. Можна вибрати час приготування від 20 хвилин до 2 годин.
- Стандартна температура приготування становить 100 °C. Можна вибрати температуру від 40 °C до 160 °C.

Ручний режим (мал. 10)

Для налаштування часу і температури приготування можна скористатися ручним режимом.

1 Виконайте кроки в розділі «Підготовка до роботи».
2 Натискайте кнопку меню (**МЕНЮ**), поки не буде вибрано функцію приготування в ручному режимі (**свой выбор**).
3 Натисніть кнопку часу приготування (**ВРЕМЯ ПРИГОТОВЛЕНИЯ**), і на дисплеї почне блимати значення годин.
4 Натисніть кнопку збільшення (**+**) або зменшення (**-**), щоб встановити значення годин.
5 Встановивши значення годин, знову натисніть кнопку часу приготування (**ВРЕМЯ ПРИГОТОВЛЕНИЯ**), і на дисплеї почне блимати значення хвилин.
6 Натисніть кнопку збільшення (**+**) або зменшення (**-**), щоб встановити значення хвилин.
7 Натисніть кнопку налаштування температури, і на дисплеї почне блимати стандартна температура приготування.
8 Натисніть кнопку збільшення (**+**) або зменшення (**-**), щоб встановити потрібну температуру приготування.
9 Натисніть та утримуйте кнопку запуску (**СТАРТ/ВЫКЛ**) протягом 3 секунд, щоб почати приготування.
10 Після завершення приготування пролунає 4 звукові сигнали і згасне індикатор вибраної функції приготування.
11 Мультиварка автоматично перейде в режим збереження тепла.
↳ Засвітиться індикатор режиму збереження тепла (**ПОДОГРЕВ**).

Примітка

- Після початку приготування можна натиснути й утримувати кнопку запуску/вимкнення (**СТАРТ/ВЫКЛ**) протягом 3 секунд, щоб вимкнути функцію приготування. Мультиварка перейде в режим очікування.
- Стандартний час приготування становить 2 години. Можна вибрати час приготування від 5 хвилин до 10 годин.
- Стандартна температура приготування становить 100 °C. Можна вибрати температуру від 40 °C до 160 °C.
- У ручному режимі (**свой выбор**) за температури більше 100 °C верхня кришка повинна бути відкрита під час приготування.

Режим збереження тепла

Мультиварка дозволяє легко керувати режимом збереження тепла.

- Якщо після вибору функції приготування за допомогою кнопки меню (**МЕНЮ**) натиснути й утримувати кнопку запуску (**СТАРТ/ВЫКЛ**) протягом 3 секунд, засвітиться індикатор режиму збереження тепла. Після завершення приготування мультиварка перейде в режим збереження тепла.
- Якщо після вибору функції приготування за допомогою кнопки меню (**МЕНЮ**) спочатку натиснути кнопку збереження тепла, а потім кнопку запуску (**СТАРТ/ВЫКЛ**) та утримувати її протягом 3 секунд, індикатор режиму збереження тепла згасне. Після завершення приготування мультиварка перейде в режим очікування.

Примітка

- Для переходу в режим збереження тепла в режимі очікування можна натиснути кнопку збереження тепла (**ПОДОГРЕВ**).
- Для переходу в режим очікування у режимі збереження тепла можна натиснути кнопку збереження тепла (**ПОДОГРЕВ**).

Попередньо встановлений час для відкладеного приготування (мал. 11)

Можна попередньо встановити час для відкладеного приготування у різних режимах.

1 Виконайте кроки 6 та 7 у розділі «Підготовка до роботи».
2 Натискайте кнопку меню (**МЕНЮ**), поки не буде вибрано потрібну функцію приготування.
3 Натисніть кнопку попередньо встановленого часу (**ОТСРОЧКА**), і на дисплеї почне блимати значення годин.
4 Натисніть кнопку збільшення (**+**) або зменшення (**-**), щоб встановити значення годин.
5 Встановивши значення годин, знову натисніть кнопку попередньо встановленого часу (**ОТСРОЧКА**), і на дисплеї почне блимати значення хвилин.
6 Натисніть кнопку збільшення (**+**) або зменшення (**-**), щоб встановити значення хвилин.
7 Натисніть та утримуйте кнопку запуску (**СТАРТ/ВЫКЛ**) протягом 3 секунд, щоб підтвердити попереднє налаштування таймера.
8 Приготування буде завершено тоді, коли мине попередньо встановлений час. Пролунає 4 звукові сигнали, і згасне індикатор вибраної функції приготування.
9 Мультиварка автоматично перейде в режим збереження тепла.
↳ Засвітиться індикатор режиму збереження тепла (**ПОДОГРЕВ**).

Примітка

- Функція попереднього налаштування недоступна в режимі смаження (**жарить**).
- Кнопка попереднього налаштування не працює у режимі очікування.
- Стандартний попередньо встановлений час – 4 години. Можна вибрати попередньо встановлений час від 1 до 24 годин.
- Після початку приготування можна натиснути кнопку запуску/вимкнення (**СТАРТ/ВЫКЛ**), щоб вимкнути функцію приготування; мультиварка перейде в режим очікування.

Налаштування функції блокування від дітей (мал. 12)

Щоб діти не користувалися мультиваркою, можна налаштувати функцію блокування від дітей.
Щоб перейти в режим блокування від дітей, натисніть та утримуйте кнопку попереднього налаштування (**ОТСРОЧКА**) протягом 3 секунд.
↳ На дисплеї з'явиться піктограма блокування від дітей.

Для розблокування знову натисніть та утримуйте кнопку попереднього налаштування (**ОТСРОЧКА**) протягом 3 секунд, і піктограма блокування від дітей зникне.

5 Чищення та догляд

Примітка

- Перед чищенням від'єднайте мультиварку від електромережі.
- Перед чищенням зачекайте, поки мультиварка достатньо не охолоне.

Внутрішня частина

Внутрішня частина верхньої кришки та основного корпусу:
- витріть викрученою і вологою ганчіркою;
- видаліть усі залишки продуктів, які прилипли до мультиварки.

Нагрівальний елемент:
- витріть викрученою і вологою ганчіркою;
- видаліть залишки продуктів викрученою і вологою ганчіркою.

Зовнішня частина

Поверхня верхньої кришки та зовнішня частина основного корпусу:
- витріть ганчіркою, змоченою у воді з миючим засобом;
- витирайте панель керування лише м'якою і сухою ганчіркою;
- видаліть усі залишки продуктів навколо панелі керування.

Аксесуари

Ложка для рису, ополоник, внутрішня каструля, пароварка та кришка парового отвору:
- замочіть у гарячій воді та помийте губкою.

6 Навколишнє середовище

Не викидайте пристрій разом із звичайними побутовими відходами, а здавайте його в офіційний пункт прийому для повторної переробки. Таким чином Ви допоможете захистити довкілля.

7 Гарантія та обслуговування

Якщо Вам необхідне обслуговування чи інформація або ж виникла проблема, відвідайте веб-сайт компанії Philips www.philips.com чи зверніться до Центру обслуговування клієнтів компанії Philips у своїй країні. Номер телефону можна знайти у гарантійному талоні. Якщо у Вашій країні немає Центру обслуговування клієнтів, зверніться до місцевого дилера Philips.

8 Технічні характеристики

Номер моделі	HD3065	HD3067
Номінальна вихідна потужність	980 Вт	980 Вт
Номінальна ємність	4 л	5 л

9 Усунення несправностей

Якщо під час використання цієї мультиварки виникають певні проблеми, перш ніж звертатися до центру обслуговування, скористайтеся наведеними нижче порадами. Якщо не вдається вирішити проблему, зверніться до Центру обслуговування клієнтів Philips у своїй країні.

Проблема	Вирішення
Не засвічується підсвітка кнопки.	Проблема з підключенням. Перевірте, чи кабель живлення під'єднано до мультиварки належним чином, а штекер надійно зафіксовано в розетці.
	Підсвітка несправна. Віднесіть пристрій до дилера Philips або сервісного центру, уповноваженого Philips.
Не працює дисплей.	Мультиварку не під'єднано до електромережі. За відсутності живлення не працює функція збереження налаштувань у разі збою в електропостачанні, і не працює дисплей.
	Батарея дисплея розряджається. Для заміни батареї віднесіть пристрій до дилера Philips або сервісного центру, уповноваженого Philips.
Рис не готовий.	Недостатньо води. Налийте води відповідно до шкали всередині внутрішньої каструлі.
	Ви не натиснули кнопку запуску (**СТАРТ/ВЫКЛ**).
	Перед тим як вмикати мультиварку, перевірте, чи на нагрівальному елементі та зовнішній частині внутрішньої каструлі немає залишків їжі.
	Пошкоджено нагрівальний елемент або деформувалася внутрішня каструля. Віднесіть мультиварку до дилера Philips або сервісного центру, уповноваженого Philips.
Рис надто сухий та недоварений.	Налийте до рису більше води та готуйте його трохи довше.
Мультиварка не переходить у режим збереження тепла автоматично.	Можливо, кнопку збереження тепла (**ПОДОГРЕВ**) було натиснуто до натиснення кнопки запуску (**СТАРТ/ВЫКЛ**). У такому разі після завершення приготування мультиварка перейде в режим очікування.
	Несправний регулятор температури. Віднесіть пристрій до дилера Philips або сервісного центру, уповноваженого Philips.
Рис пригорів.	Ви не промили рис належним чином. Промийте рис, поки вода не стане прозорою.
Під час приготування із мультиварки виливається вода.	Потрібно налити води до рівня, вказаного на шкалі всередині внутрішньої каструлі, що відповідає кількості використаних чашок рису.
Не вдається вибрати потрібну функцію приготування.	Кілька разів натисніть кнопку меню (**МЕНЮ**), щоб вибрати потрібну функцію, на яку вказує індикатор.
Після приготування рис неприємно пахне.	Помийте внутрішню каструлю у теплій воді з миючим засобом.
	Після приготування добре почистіть кришку парового отвору, внутрішню кришку та внутрішню каструлю.
На дисплеї з'являється повідомлення про помилку (E1, E2, E3 або E4).	Під час приготування стався збій в електропостачанні. Віднесіть пристрій до дилера Philips або сервісного центру, уповноваженого Philips.