PHILIPS

HD4731
HD4747

Мультиварка
Мультипісіргіш

EN	User manual	RU	Руководство пользователя
KK	Пайдаланушы нұсқаулығы	UK	Посібник користувача

Specifications are subject to change without notice
© 2020 Koninklijke Philips N.V.
All rights reserved.
HD4731_HD4737_UM_v3.0

English

1 Your multicooker

Congratulations on your purchase, and welcome to Philips!
To fully benefit from the support that Philips offers, register your product at www.philips.com/welcome.

2 What's in the box (fig. 1)

1 Multicooker main unit
2 Power cord
3 Steam basket
4 User manual
5 Recipe booklet
6 Warranty card

3 Overview

Product overview (fig. 2)

1 Top lid
2 Detachable inner lid
3 Inner pot
4 Control panel
5 Heating element
6 Power socket
7 Main unit
8 Cooker handle
10 Water level indications
10 Sealing ring
11 Detachable steam vent cap
12 Lid release button

Controls overview (fig. 3)

13 Keep-warm button
14 Child lock button
15 Multicook Pro button
16 Preset time button
17 Decrease button
18 Increase button
19 Cooking time button
20 Menu button
21 Temperature button
22 Start/Off button
23 Display screen

Functions overview

Functions	Default cooking time	Cooking time regulating range
Rice (Рис)	30-40 min	/
Grain (Крупы)	30-40 min	/
Pilaf (Плов)	35 min	/
Porridge (Каша)	10 min	5 min - 2 hr
Steam (Готовить на пару)	20 min	5 min - 2 hr
Boil (Варить)	20 min	5 min - 2 hr
Soup (Суп)	1 hr	20 min-4 hr
Drinks (Напитки)	10 min	5-40 min
Stew (Тушить)	1 hr	20 min - 10 hr
Slow cook (Томить)	5 hr	1-15 hr
Ragout (Рагу)	2 hr	20 min - 10 hr
Fry (Жарить)	15 min	5-60 min
Roast (Запекать)	1 hr	/
Bake (Печь)	45 min	20 min - 2 hr
Jelly meat (Холодец)	6 hr	4-10 hr
Yogurt (Йогурт)	8 hr	6-12 hr
Sour milk (Кефир)	8 hr	6-12 hr
Reheat (Разогреть)	25 min	5-60 min
Manual (Мультиповар)	2 hr	5 min - 10 hr
Multicook Pro (Мультиповар Pro)	5 min	5 min - 15 hr

Functions	Preset time	Default cooking temperature	Temperature regulating range
Rice (Рис)	1-24 hr	130-140°C	/
Grain (Крупы)	1-24 hr	130-140°C	/
Pilaf (Плов)	1-24 hr	130-140°C	/
Porridge (Каша)	1-24 hr	90-100°C	/
Steam (Готовить на пару)	1-24 hr	100°C	/
Boil (Варить)	1-24 hr	100°C	/
Soup (Суп)	1-24 hr	90-100°C	/
Drinks (Напитки)	1-24 hr	100°C	/
Stew (Тушить)	1-24 hr	95°C	/
Slow cook (Томить)	1-24 hr	80°C	/
Ragout (Рагу)	1-24 hr	90°C	/
Fry (Жарить)	/	145-160°C	/
Roast (Запекать)	1-24 hr	120-130°C	/
Bake (Печь)	/	130°C	40-160°C
Jelly meat (Холодец)	1-24 hr	90-100°C	/
Yogurt (Йогурт)	1-24 hr	40±3°C	/
Sour milk (Кефир)	1-24 hr	40±3°C	/
Reheat (Разогреть)	/	85°C	/
Manual (Мультиповар)	1-24 hr	100°C	30-160°C
Multicook Pro (Мультиповар Pro)	1-24 hr	100°C	30-160°C

Note

- The cooking time for rice (**Рис**), grain (**Крупы**), and pilaf (**Плов**) is determined by the multicooker in accordance to the quantity of ingredients put in the inner pot.
- You can adjust the cooking temperature for bake (**Печь**), manual (**Мультиповар**) and multicook Pro (**Мультиповар Pro**). For bake, the temperature is available from 40°C to 160°C; for manual and multicook Pro, the temperature is available from 30°C to 160°C.
- After the cooking process has started, you can touch the Start/Off button (**СТАРТ/ВЫКЛ**) to deactivate the current cooking process, and the multicooker will switch to the standby mode.

4 Using the multicooker (fig. 4)

Note

- For all menus, do not exceed the **MAX** indication on the inside of the inner pot when putting ingredients and liquid in it, otherwise the food may overflow during cooking (fig. ①).
- The cooking time does not display straight from the beginning for rice (**Рис**), grain (**Крупы**) and pilaf (**Плов**). [- -] displays on the screen during most of the cooking time as the multicooker needs to detect the water/liquid and ingredient volume in the initial preparation stage. When the multicooker detects the actual cooking time needed, the remaining cooking time displays on the screen. For porridge (**Каша**), steam (**Готовить на пару**), boil (**Варить**), jelly meat (**Холодец**), and drinks (**Напитки**), [- -] displays on the screen before the water/liquid is brought to boil. When the water/liquid starts boiling, the set cooking time displays on the screen.
- Refer to the recipe booklet for more details on cooking with each menu.

Tip

- To select a certain menu, touch "menu" (**МЕНЮ**) repeatedly. You can also touch "menu" (**МЕНЮ**) once, and then touch increase (+) or decrease (-) to do so.

Before first use

1 Take out all the accessories from the inner pot, and remove the packaging material of the inner pot.
2 Clean all parts of the multicooker thoroughly before using it for the first time (see chapter 'Cleaning and Maintenance').

Note

- Make sure all parts are completely dry before you start using the multicooker.

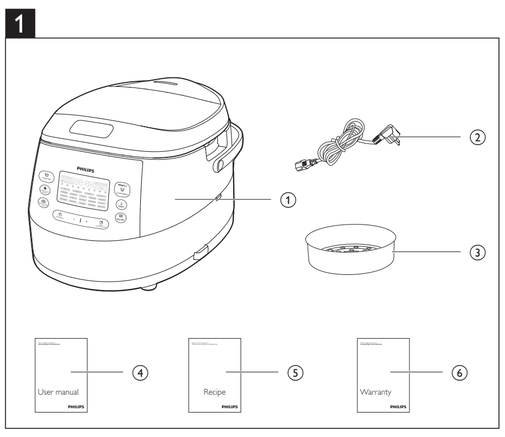

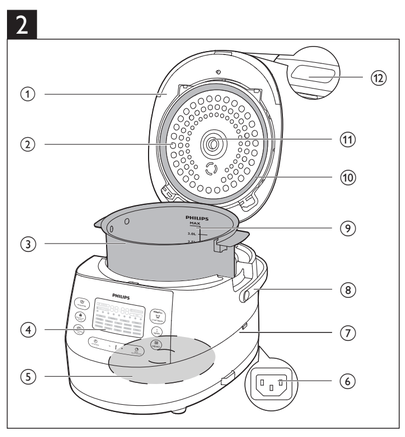

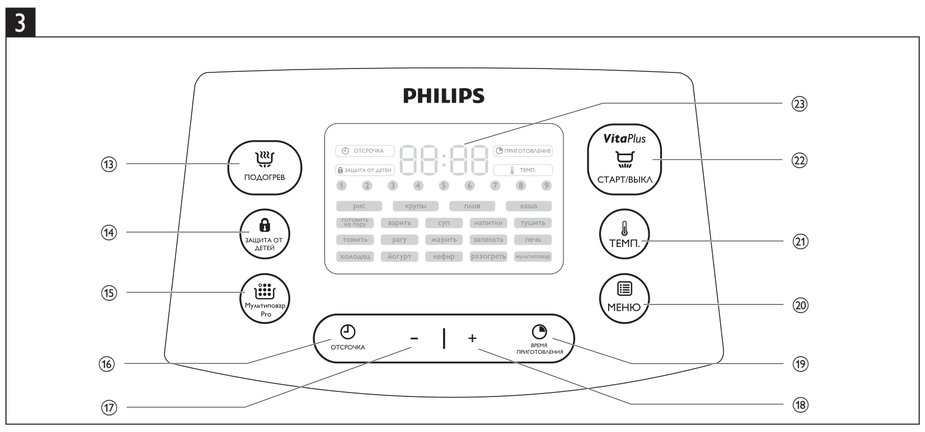

Cooking rice (Рис) and grain (Крупы)

Note

- If the voltage is unstable at the area you live, it is possible that food in the multicooker overflows.
- After the cooking is finished, stir the rice/grain and loosen it immediately to release excessive moisture for fluffy rice/grain.
- Depending on the cooking conditions, the bottom portion of the rice/grain may become slightly browned.

1 Rinse rice, put the washed rice in the inner pot, and fill in water (fig. ②).

Note

- For details about the ratio of rice/grain and water, refer to the recipe booklet.

2 Press the lid release button to open the lid (fig. ③).
3 Wipe the outside of the inner pot dry (fig. ④), and then put it in the multicooker (fig. ⑤).

Note

- Make sure that the inner pot is in proper contact with the heating element.
- Make sure that the outside of the inner pot is clean and dry, and that there is no foreign residue on the heating element.

4 Close the lid of the multicooker (fig. ⑥), and put the plug in the power socket (fig. ⑦).
5 Touch "menu" (**МЕНЮ**) to select "rice" (**Рис**) (fig. ⑧) or "grain" (**Крупы**) (fig. ⑨).
6 Touch and hold "start" (**СТАРТ/ВЫКЛ**) for 3 seconds to confirm and start cooking (fig. ⑩).
7 When the cooking is finished, the appliance beeps and turns into warm keeping automatically.

Making pilaf (Плов)

Note

- If the voltage is unstable at the area you live, it is possible that food in the multicooker overflows.

1 Put the ingredients for the pilaf into the inner pot.
2 Wipe the outside of the inner pot dry (fig. ④), and then put it in the multicooker (fig. ⑤).
3 Close the lid of the multicooker (fig. ⑥), and put the plug in the power socket (fig. ⑦).
4 Touch "menu" (**МЕНЮ**) to select "pilaf" (**Плов**) (fig. ⑪).
5 Touch and hold "start" (**СТАРТ/ВЫКЛ**) for 3 seconds to confirm and start cooking (fig. ⑩).
6 When the cooking is finished, the appliance beeps and turns into warm keeping automatically.

Cooking porridge (Каша)

Note

- If the voltage is unstable at the area you live, it is possible that food in the multicooker overflows.

1 Put ingredients for the porridge into the inner pot and stir a little bit.
2 Wipe the outside of the inner pot dry (fig. ④), and then put it in the multicooker (fig. ⑤).
3 Close the lid of the multicooker (fig. ⑥), and put the plug in the power socket (fig. ⑦).
4 Touch "menu" (**МЕНЮ**) to select "porridge" (**Каша**) (fig. ⑫).
↳ To choose a different cooking time, refer to chapter "Setting up the cooking time".
5 Touch and hold "start" (**СТАРТ/ВЫКЛ**) for 3 seconds to confirm and start cooking (fig. ⑩).
6 When the cooking is finished, the appliance beeps and turns into warm keeping automatically.

Note

- [- -] displays on the screen before the water/liquid is brought to boil. When the water/liquid starts boiling, the set cooking time displays on the screen.
- For details about the ratio of ingredients and liquid, refer to the recipe booklet.

Steaming (Готовить на пару)

1 Pour some water into the inner pot.

Note

- To steam food, pour 0.5L to 2L of water into the inner pot. You can slightly adjust the amount of water depending on the type of food.

2 Wipe the outside of the inner pot dry (fig. ④), and then put it in the multicooker (fig. ⑤).
3 Put the steam basket in the inner pot, put the food in a bowl, and then put the bowl on the steam basket.
↳ Make sure that not all the steaming holes on the steam basket are covered, so that hot steam could flow up from under the steam basket.
4 Close the lid of the multicooker (fig. ⑥), and put the plug in the power socket (fig. ⑦).
5 Touch "menu" (**МЕНЮ**) to select "steaming" (**Готовить на пару**) (fig. ⑬).
↳ To choose a different cooking time, refer to chapter "Setting up the cooking time".
6 Touch and hold "start" (**СТАРТ/ВЫКЛ**) for 3 seconds to confirm and start cooking (fig. ⑩).
7 When the cooking is finished, the appliance beeps and turns into warm keeping automatically.

Note

- When steaming food, do not immerse the steam basket in water.
- [- -] displays on the screen before the water/liquid is brought to boil. When the water/liquid starts boiling, the set cooking time displays on the screen.
- After the steaming is finished, use a kitchen glove or a cloth to remove the bowl and steam basket, as they could be very hot.

Boiling (Варить)

1 Fill the inner pot with some water.
2 Wipe the outside of the inner pot dry (fig. ④), and then put it in the multicooker (fig. ⑤).
3 Close the lid of the multicooker (fig. ⑥), and put the plug in the power socket (fig. ⑦).
4 Touch "menu" (**МЕНЮ**) to select "boil" (**Варить**) (fig. ⑭).
↳ To choose a different cooking time, refer to chapter "Setting up the cooking time".
5 Touch and hold "start" (**СТАРТ/ВЫКЛ**) for 3 seconds to confirm and start cooking (fig. ⑩).
6 When the water is brought to boil, the multicooker beeps as a reminder for you to open the lid and put the food in the inner pot.

Note

- [- -] displays on the screen before the water/liquid is brought to boil. When the water/liquid starts boiling, the set cooking time displays on the screen.

7 When the cooking is finished, the appliance beeps and turns into warm keeping automatically.

Making soup (Суп)

1 Put ingredients and water/liquid for the soup into the inner pot.
2 Wipe the outside of the inner pot dry (fig. ④), and then put it in the multicooker (fig. ⑤).
3 Close the lid of the multicooker (fig. ⑥), and put the plug in the power socket (fig. ⑦).
4 Touch "menu" (**МЕНЮ**) to select "soup" (**Суп**) (fig. ⑮).
↳ To choose a different cooking time, refer to chapter "Setting up the cooking time".
5 Touch and hold "start" (**СТАРТ/ВЫКЛ**) for 3 seconds to confirm and start cooking (fig. ⑩).
6 When the cooking is finished, the appliance beeps and turns into warm keeping automatically.

Making drinks (Напитки)

1 Put the ingredients for the drinks in the inner pot.
2 Wipe the outside of the inner pot dry (fig. ④), and then put it in the multicooker (fig. ⑤).
3 Close the lid of the multicooker (fig. ⑥), and put the plug in the power socket (fig. ⑦).
4 Touch "menu" (**МЕНЮ**) to select "drinks" (**Напитки**) (fig. ⑯).
↳ To choose a different cooking time, refer to chapter "Setting up the cooking time".
5 Touch and hold "start" (**СТАРТ/ВЫКЛ**) for 3 seconds to confirm and start cooking (fig. ⑩).
6 When the cooking is finished, the appliance beeps and turns into warm keeping automatically.

Note

- [- -] displays on the screen before the water/liquid is brought to boil. When the water/liquid starts boiling, the set cooking time displays on the screen.

Making stew (Тушить) or ragout (Рагу)

1 Put the ingredients for the stew or ragout in the inner pot.
2 Wipe the outside of the inner pot dry (fig. ④), and then put it in the multicooker (fig. ⑤).
3 Close the lid of the multicooker (fig. ⑥), and put the plug in the power socket (fig. ⑦).
4 Touch "menu" (**МЕНЮ**) to select "stew" (**Тушить**) (fig. ⑰) or "ragout" (**Рагу**) (fig. ⑱).
↳ To choose a different cooking time, refer to chapter "Setting up the cooking time".
5 Touch and hold "start" (**СТАРТ/ВЫКЛ**) for 3 seconds to confirm and start cooking (fig. ⑩).
6 When the cooking is finished, the appliance beeps and turns into warm keeping automatically.

Note

- [- -] displays on the screen before the water/liquid is brought to boil. When the water/liquid starts boiling, the set cooking time displays on the screen.

7 When the cooking is finished, the appliance beeps and turns into warm keeping automatically.

Making jelly meat (Холодец)

1 Put the ingredients for the jelly meat in the inner pot.
2 Wipe the outside of the inner pot dry (fig. ④), and then put it in the multicooker (fig. ⑤).
3 Close the lid of the multicooker (fig. ⑥), and put the plug in the power socket (fig. ⑦).
4 Touch "menu" (**МЕНЮ**) to select "jelly meat" (**Холодец**) (fig. ㉓).
↳ To choose a different cooking time, refer to chapter "Setting up the cooking time".
5 Touch and hold "start" (**СТАРТ/ВЫКЛ**) for 3 seconds to confirm and start cooking (fig. ⑩).
6 When the cooking is finished, the appliance beeps and turns into warm keeping automatically.

Note

- [- -] displays on the screen before the water/liquid is brought to boil. When the water/liquid starts boiling, the set cooking time displays on the screen.

Making yogurt (Йогурт) or sour milk (Кефир)

1 Mix the ingredients for the yogurt or sour milk well and put them in the inner pot.
2 Wipe the outside of the inner pot dry (fig. ④), and then put it in the multicooker (fig. ⑤).
3 Close the lid of the multicooker (fig. ⑥), and put the plug in the power socket (fig. ⑦).
4 Touch "menu" (**МЕНЮ**) to select "yogurt" (**Йогурт**) (fig. ㉔) or "sour milk" (**Кефир**) (fig. ㉕).
↳ To choose a different cooking time, refer to chapter "Setting up the cooking time".
5 Touch and hold "start" (**СТАРТ/ВЫКЛ**) for 3 seconds to confirm and start cooking (fig. ⑩).
6 When the cooking is finished, the appliance beeps and turns into standby automatically.

Reheating (Разогреть)

1 Loosen the food and evenly distribute it in the inner pot.
2 Pour some water onto the food to prevent it from becoming too dry. The quantity of the water depends on the amount of food.
3 Wipe the outside of the inner pot dry (fig. ④), and then put it in the multicooker (fig. ⑤).
4 Close the lid of the multicooker (fig. ⑥), and put the plug in the power socket (fig. ⑦).
5 Touch "menu" (**МЕНЮ**) to select "reheat" (**Разогреть**) (fig. ㉖).
↳ To choose a different cooking time, refer to chapter "Setting up the cooking time".
6 Touch and hold "start" (**СТАРТ/ВЫКЛ**) for 3 seconds to confirm and start cooking (fig. ⑩).
7 When the cooking is finished, the appliance beeps and turns into warm keeping automatically.

Manual (Мультиповар)

You may use the manual mode to cook food with more control over the cooking time and temperature.
1 Put ingredients into the inner pot.
2 Wipe the outside of the inner pot dry (fig. ④), and then put it in the multicooker (fig. ⑤).
3 Close the lid of the multicooker (fig. ⑥), and put the plug in the power socket (fig. ⑦).
4 Touch "menu" (**МЕНЮ**) to select "manual" (**Мультиповар**) (fig. ㉗).
↳ To choose a different cooking temperature, refer to chapter "Setting up the cooking temperature".
↳ To choose a different cooking time, refer to chapter "Setting up the cooking time".
5 Touch and hold "start" (**СТАРТ/ВЫКЛ**) for 3 seconds to confirm and start cooking (fig. ⑩).
6 When the cooking is finished, the appliance beeps and turns into warm keeping automatically.

Note

- If you select a temperature below 80°C, the multicooker automatically turns into standby after the cooking process is finished.
- If you select a temperature above 140°C, the top lid must be open during cooking.

Multicook Pro (Мультиповар Pro)

With the multicook Pro function, you can set up to 9 stages of cooking with different time and temperature.
For example, you can set the first stage for 5 minutes at 160°C, the second stage for 10 minutes at 100°C and the last stage for 20 minutes at 80°C.
1 When the multicooker is at standby mode, touch "multicook Pro" (**Мультиповар Pro**). (fig. ㉘)
↳ "1" lights up on the screen.
2 Refer to chapter "Setting up the cooking time" and select the cooking time for stage 1.
3 Refer to chapter "Setting up the cooking temperature" and select the cooking temperature for stage 1.
4 Touch "multicook Pro" (**Мультиповар Pro**) again and move to stage 2. (fig. ㉙)
↳ "2" lights up on the screen.
5 Set the cooking time and temperature for stage 2.
6 Repeat the above steps until you have set all the stages you need, and touch and hold "start" (**СТАРТ/ВЫКЛ**) for 3 seconds to confirm and start cooking (fig. ⑩).
5 Touch and hold "start" (**СТАРТ/ВЫКЛ**) for 3 seconds to confirm and start cooking (fig. ⑩).
6 When the cooking is finished, the appliance beeps and turns into warm keeping automatically.

Simmering (Томить)

1 Wipe the outside of the inner pot dry (fig. ④), and then put it in the multicooker (fig. ⑤).
2 Put the plug in the power socket (fig. ⑦).
3 Touch "menu" (**МЕНЮ**) to select "simmer" (**Томить**) (fig. ⑲).
↳ To choose a different cooking time, refer to chapter "Setting up the cooking time".
4 Touch and hold "start" (**СТАРТ/ВЫКЛ**) for 3 seconds to confirm and start cooking (fig. ⑩).
5 When the cooking is finished, the appliance beeps and turns into warm keeping automatically.

Frying (Жарить)

1 Wipe the outside of the inner pot dry (fig. ④), and then put it in the multicooker (fig. ⑤).
2 Put the plug in the power socket (fig. ⑦).
3 Pour some cooking oil into the inner pot.
4 Touch "menu" (**МЕНЮ**) to select "fry" (**Жарить**) (fig. ⑳).
5 Touch and hold "start" (**СТАРТ/ВЫКЛ**) for 3 seconds to confirm and start cooking (fig. ⑩).
6 Let the cooking oil heat up for 5 minutes, and then put the ingredients and seasonings into the inner pot.
7 Keep the lid open and stir the ingredients constantly with a spatula.
8 When the cooking is finished, the appliance beeps and turns into standby automatically.

Roasting (Запекать)

1 Put ingredients into the inner pot.
2 Wipe the outside of the inner pot dry (fig. ④), and then put it in the multicooker (fig. ⑤).
3 Close the lid of the multicooker (fig. ⑥), and put the plug in the power socket (fig. ⑦).
4 Touch "menu" (**МЕНЮ**) to select "roast" (**Запекать**) (fig. ㉑).
5 Touch and hold "start" (**СТАРТ/ВЫКЛ**) for 3 seconds to confirm and start cooking (fig. ⑩).
6 There are 2 stages of roasting. When the first stage (about 35 minutes, 130°C) is over, the multicooker beeps 5 times every 30 seconds as a reminder for you to open the lid, and turn the food over in the inner pot.
↳ The remaining cooking time (25 minutes) displays on the screen.
7 Touch "menu" (**МЕНЮ**) to start the second stage (120°C).
↳ If menu (**МЕНЮ**) is not touched within 5 minutes after the first stage is over, the multicooker will turn into warm keeping.
8 When the cooking is finished, the appliance beeps and turns into standby mode automatically.

Baking (Печь)

1 Put the ingredients to bake in the inner pot.
2 Wipe the outside of the inner pot dry (fig. ④), and then put it in the multicooker (fig. ⑤).
3 Close the lid of the multicooker (fig. ⑥), and put the plug in the power socket (fig. g).
4 Touch "menu" (**МЕНЮ**) to select "bake" (**Печь**) (fig. ㉒).
↳ To choose a different baking temperature, refer to chapter "Setting up the cooking temperature".
↳ To choose a different cooking time, refer to chapter "Setting up the cooking time".
5 Touch and hold "start" (**СТАРТ/ВЫКЛ**) for 3 seconds to confirm and start cooking (fig. ⑩).

Note

- If the baking temperature is set below 80°C, when the cooking is finished, the appliance turns into standby mode automatically.

6 When the cooking is finished, the appliance beeps and turns into warm keeping automatically.

Note

- When baking cake, keep the lid closed during cooking. Baking cake at 130°C and by 45 minutes usually delivers best cooking result.
- If you bake other food with a temperature above 140°C, keep the lid open.
- When removing the inner pot from the multicooker after cooking, use a kitchen glove or a cloth, as the inner pot could be very hot.

Making jelly meat (Холодец)

1 Put the ingredients for the jelly meat in the inner pot.
2 Wipe the outside of the inner pot dry (fig. ④), and then put it in the multicooker (fig. ⑤).
3 Close the lid of the multicooker (fig. ⑥), and put the plug in the power socket (fig. ⑦).
4 Touch "menu" (**МЕНЮ**) to select "jelly meat" (**Холодец**) (fig. ㉓).
↳ To choose a different cooking time, refer to chapter "Setting up the cooking time".
5 Touch and hold "start" (**СТАРТ/ВЫКЛ**) for 3 seconds to confirm and start cooking (fig. ⑩).
6 When the cooking is finished, the appliance beeps and turns into warm keeping automatically.

Note

- [- -] displays on the screen before the water/liquid is brought to boil. When the water/liquid starts boiling, the set cooking time displays on the screen.

Making yogurt (Йогурт) or sour milk (Кефир)

1 Mix the ingredients for the yogurt or sour milk well and put them in the inner pot.
2 Wipe the outside of the inner pot dry (fig. ④), and then put it in the multicooker (fig. ⑤).
3 Close the lid of the multicooker (fig. ⑥), and put the plug in the power socket (fig. ⑦).
4 Touch "menu" (**МЕНЮ**) to select "yogurt" (**Йогурт**) (fig. ㉔) or "sour milk" (**Кефир**) (fig. ㉕).
↳ To choose a different cooking time, refer to chapter "Setting up the cooking time".
5 Touch and hold "start" (**СТАРТ/ВЫКЛ**) for 3 seconds to confirm and start cooking (fig. ⑩).
6 When the cooking is finished, the appliance beeps and turns into standby automatically.

Reheating (Разогреть)

1 Loosen the food and evenly distribute it in the inner pot.
2 Pour some water onto the food to prevent it from becoming too dry. The quantity of the water depends on the amount of food.
3 Wipe the outside of the inner pot dry (fig. ④), and then put it in the multicooker (fig. ⑤).
4 Close the lid of the multicooker (fig. ⑥), and put the plug in the power socket (fig. ⑦).
5 Touch "menu" (**МЕНЮ**) to select "reheat" (**Разогреть**) (fig. ㉖).
↳ To choose a different cooking time, refer to chapter "Setting up the cooking time".
6 Touch and hold "start" (**СТАРТ/ВЫКЛ**) for 3 seconds to confirm and start cooking (fig. ⑩).
7 When the cooking is finished, the appliance beeps and turns into warm keeping automatically.

Manual (Мультиповар)

You may use the manual mode to cook food with more control over the cooking time and temperature.
1 Put ingredients into the inner pot.
2 Wipe the outside of the inner pot dry (fig. ④), and then put it in the multicooker (fig. ⑤).
3 Close the lid of the multicooker (fig. ⑥), and put the plug in the power socket (fig. ⑦).
4 Touch "menu" (**МЕНЮ**) to select "manual" (**Мультиповар**) (fig. ㉗).
↳ To choose a different cooking temperature, refer to chapter "Setting up the cooking temperature".
↳ To choose a different cooking time, refer to chapter "Setting up the cooking time".
5 Touch and hold "start" (**СТАРТ/ВЫКЛ**) for 3 seconds to confirm and start cooking (fig. ⑩).
6 When the cooking is finished, the appliance beeps and turns into warm keeping automatically.

Note

- If you select a temperature below 80°C, the multicooker automatically turns into standby after the cooking process is finished.
- If you select a temperature above 140°C, the top lid must be open during cooking.

Multicook Pro (Мультиповар Pro)

With the multicook Pro function, you can set up to 9 stages of cooking with different time and temperature.
For example, you can set the first stage for 5 minutes at 160°C, the second stage for 10 minutes at 100°C and the last stage for 20 minutes at 80°C.
1 When the multicooker is at standby mode, touch "multicook Pro" (**Мультиповар Pro**). (fig. ㉘)
↳ "1" lights up on the screen.
2 Refer to chapter "Setting up the cooking time" and select the cooking time for stage 1.
3 Refer to chapter "Setting up the cooking temperature" and select the cooking temperature for stage 1.
4 Touch "multicook Pro" (**Мультиповар Pro**) again and move to stage 2. (fig. ㉙)
↳ "2" lights up on the screen.
5 Set the cooking time and temperature for stage 2.
6 Repeat the above steps until you have set all the stages you need, and touch and hold "start" (**СТАРТ/ВЫКЛ**) for 3 seconds to confirm and start cooking (fig. ⑩).

Note

- The total cooking time for all the cooking stages you have set has a maximum limitation of 24 hours.

Warm keeping

For cooking functions with warm keeping, you can choose to activate or deactivate warm keeping after the cooking process is finished.
- Before you start a cooking function with warm keeping, the keep-warm indicator will be flashing. If you press the cooking function directly, the multicooker will turn into warm keeping automatically when the cooking process is finished.
- Before you start a cooking function with warm keeping, the keep-warm indicator will be flashing. If you press the keep-warm button (**ПОДОГРЕВ**), the keep-warm indicator will go off. After the cooking process is finished, the multicooker will turn into standby mode automatically.

Note

- The maximum warm keeping time is 24 hours.
- The warm keeping mode does not apply to the following cooking functions: Multicook Pro, Yogurt, Fry, Manual, and Bake (only when baking at temperatures below 80°C).

Setting up the cooking time

You can adjust the cooking time for some functions. Refer to chapter "Functions overview" for the regulating range.
1 Select the cooking menu you need.
2 Touch "cooking time" (**ВРЕМЯ ПРИГОТОВЛЕНИЯ**) (fig. ㉚).
↳ The hour unit starts flashing on the display.
3 Touch "increase" (+) or "decrease" (-) to set the hour unit (fig. ㉛).
4 After the hour unit is set, touch "cooking time" (**ВРЕМЯ ПРИГОТОВЛЕНИЯ**) again (fig. ㉜).
↳ The minute unit starts flashing on the display.
5 Touch "increase" (+) or "decrease" (-) to set the minute unit (fig. ㉝).
6 Touch and hold "start" (**СТАРТ/ВЫКЛ**) for 3 seconds to confirm and start cooking (fig. ⑩).

Note

- If the multicooker is left idle for 10 seconds after "cooking time" (**ВРЕМЯ ПРИГОТОВЛЕНИЯ**) is touched, it will beep for another 15 seconds, you can still set the cooking time at this point. If no button is touched, the multicooker will turn into standby mode.
- For functions with a maximum cooking time of no more than 1 hour, the first time you touch "cooking time" (**ВРЕМЯ ПРИГОТОВЛЕНИЯ**), the minute unit starts flashing on the display.

Preset time for delayed cooking

You can preset the delayed cooking time for some cooking functions. Refer to chapter "Functions overview" and see the preset time for different functions.
1 Select the cooking menu you need.
2 Touch "preset time" (**ОТСРОЧКА**). (fig. ㉞)
↳ The hour unit starts flashing on the display.
3 Touch "increase" (+) or "decrease" (-) to set the hour unit (fig. ㉟).
4 After the hour unit is set, touch "preset" (**ОТСРОЧКА**) again (fig. ㊱).
↳ The minute unit starts flashing on the display.
5 Touch "increase" (+) or "decrease" (-) to set the minute unit (fig. ㊲).
6 Touch and hold "start" (**СТАРТ/ВЫКЛ**) for 3 seconds to confirm and start cooking (fig. ⑩).

Note

- If the multicooker is left idle for 10 seconds after "preset" (**ОТСРОЧКА**) is touched, it will beep for another 15 seconds, you can still set the preset time at this point. If no button is touched, the multicooker will turn into standby mode.
- The cooking process will be finished when the preset time has elapsed. For example, if you set a preset time of 8 hours, the dishes will be ready 8 hours later.

Setting up the cooking temperature

You can adjust the cooking temperature for some menus. Refer to chapter "Functions overview" and see which menus have the temperature regulation as well as the regulating range.
1 Select the cooking menu you need.
2 Touch "temperature" (**ТЕМП.**) (fig. ㊳).
↳ The default cooking temperature displays on the screen.
3 Touch "increase" (+) or "decrease" (-) to set the cooking temperature (fig. ㊴).
4 Touch and hold "start" (**СТАРТ/ВЫКЛ**) for 3 seconds to confirm and start cooking (fig. ⑩).

Setting up the child lock

To protect children from using the multicooker or to avoid any misoperation, you can activate the child lock during a cooking process.
1 Touch and hold "child lock" (**ЗАЩИТА ОТ ДЕТЕЙ**) for 3 seconds to activate the child lock (fig. ㊵).
↳ The child lock icon lights up on the display.
2 To unlock, touch and hold "child lock" (**ЗАЩИТА ОТ ДЕТЕЙ**) for 3 seconds again (fig. ㊶).
↳ The child lock icon lights off.

5 Cleaning and Maintenance

Note

- Unplug the multicooker and wait until it has cooled down sufficiently before cleaning.

Interior

Inside of the top lid and the main body; the heating element:
- Wipe with a wrung out cloth.
- Make sure to remove all the food residues stuck to the multicooker.

Exterior

Surface of the top lid and outside of the main body:
- Wipe with a cloth damped with soap water.
- Only use soft and dry cloth to wipe the control panel.
- Make sure to remove all the food residues around the control panel.

Accessories

Detachable inner lid, inner pot, steam basket, and detachable steam vent cap:
- Soak in hot water and clean with sponge.

6 Recycling

This symbol means that this product shall not be disposed of with normal household waste (2012/19/EU).
Follow your country's rules for the separate collection of electrical and electronic products. Correct disposal helps prevent negative consequences for the environment and human health.

7 Guarantee and service

If you need service or information, or if you have a problem, visit the Philips website at www.philips.com or contact the Philips Customer Care Center in your country. You can find its phone number in the worldwide guarantee leaflet. If there is no Customer Care Center in your country, go to your local Philips dealer.

8 Specifications

Model Number	HD4731, HD4737
Rated voltage	220V-240V~
Rated power output	890W-1070W
Rated capacity	5.0L

9 Troubleshooting

If you encounter problems when using this multicooker, check the following points before requesting service. If you cannot solve the problem, contact the Philips Consumer Care Center in your country.

Problem	Solution
The light on the button does not go on.	There is a connection problem. Check if the power cord is connected to the multicooker properly and if the plug is inserted firmly into the power outlet.
	The light is defective. Take the appliance to your Philips dealer or a service center authorized by Philips.
The display does not function.	The multicooker is not connected to the power supply. If there is no power supply, the power failure backup function does not work and the display does not function.
The ingredients are not cooked.	You did not touch and hold "start" (**СТАРТ / ВЫКЛ**) for 3 seconds. Make sure that there is no foreign residue on the heating element and the outside of the inner pot before switching the multicooker on.
	The heating element is damaged, or the inner pot is deformed. Take the multicooker to your Philips dealer or a service center authorized by Philips.
The rice is too dry and not well cooked.	Add more water to the rice, and cook for a bit longer.
The rice is scorched.	You have not rinsed the rice properly. Rinse the rice until the water runs clear.
The multicooker does not turn into warm keeping automatically.	You might have touched "keep-warm" (**ПОДОГРЕВ**) before starting the cooking process. In this case the multicooker will be in standby mode after the cooking is finished.
	The temperature control is defective. Take the appliance to your Philips dealer or a service center authorized by Philips.
Water spills out of the multicooker during cooking	Make sure that the ingredients you put in the inner pot do not exceed the MAX indication.
I cannot get to the desired cooking function.	Touch "menu" (**МЕНЮ**) repeatedly to select the desired function.
Dishes smell bad after cooking	Clean the inner pot with some washing detergent and warm water.
	After cooking, make sure the steam vent cap, inner lid and inner pot is cleaned thoroughly.
Error message (E1, E2, E3, or E4) appears on the display.	There has been a power failure during cooking. Take the appliance to your Philips dealer or a service center authorized by Philips.

Қазақша

1 Көп функциялы тағам пісіргішіңіз

Сатып алғаныңыз құтты болсын және Philips компаниясына қош келдіңіз!
Philips ұсынатын қолдауды толық пайдалану үшін, өнімді www.philips.com/welcome торабында тіркеңіз.

2 Қорап ішіндегі заттар (1-сурет)

① Көп функциялы тағам пісіргіштің негізгі бөлігі
② Тоқ сымы
③ Бу себеті
④ Пайдаланушы нұсқаулығы
⑤ Рецепт кітапшасы
⑥ Кепілдік картасы

3. Жалпы шолу

Өнімге жалпы шолу (2 -сурет)

① Жоғарғы қақпақ
② Алынатын ішкі қақпақ
③ Ішкі ыдысы
④ Басқару панелі
⑤ Қыздыру элементі
⑥ Қуат розеткасы
⑦ Негізгі бөлік
⑧ Тағам пісіргішінің тұтқасы
⑩ Су деңгейінің көрсеткіштері
⑩ Мөрлейтін сақина
⑪ Алынатын бу шығатын тесікше қақпағы
⑫ Қақпақты шешу түймесі

Басқару элементтеріне шолу (3-сурет)

⑬ Жылы сақтау түймесі
⑭ Балалардан құлыптау түймесі
⑮ Көп функциялы тағам пісіргіш Pro түймесі
⑯ Уақытты алдын ала орнату түймесі
⑰ Азайту түймесі
⑱ Көбейту түймесі
⑲ Пісіру уақыты түймесі
⑳ Меню түймесі
㉑ Температура түймесі
㉒ Бастау/Өшіру түймесі
㉓ Дисплей экраны

Функцияларға шолу

Функциялар	Әдепкі пісіру уақыты	Пісіру уақытын реттеу ауқымы
Күріш (Рис)	30-40 мин.	/
Жарма (Крупы)	30-40 мин.	/
Палау (Плов)	35 мин.	/
Ботқа (Каша)	10 мин.	5 мин. - 2 сат.
Буға пісіру (Готовить на пару)	20 мин.	5 мин. - 2 сат.
Қайнату (Варить)	20 мин.	5 мин. - 2 сат.
Көже (Суп)	1 сат.	20 мин.-4 сат.
Сусындар (Напитки)	10 мин.	5-40 мин.
Бұқтыру (Тушить)	1 сат.	20 мин. - 10 сат.
Демдеп пісіру (Томить)	5 сат.	1-15 сат.
Рагу (Рагу)	2 сат.	20 мин. - 10 сат.
Қуыру (Жарить)	15 мин	5-60 мин.
Қақтап пісіру (Запекать)	1 сат.	/
Пеш ішінде пісіру (Печь)	45 мин.	20 мин. - 2 сат.
Іркілдек (Холодец)	6 сат.	4-10 сат.
Йогурт (Йогурт)	8 сат.	6-12 сат.
Айран (Кефир)	8 сат.	6-12 сат.
Жылыту (Разогреть)	25 мин.	5-60 мин.
Қолмен (Мультиповар)	2 сат.	5 мин. - 10 сат.
Көп функциялы аспаз Pro (Мультиповар Pro)	5 мин.	5 мин. - 15 сат.

Функциялар	Алдын ала орнату уақыты	Әдепкі пісіру температурасы	Температураны реттеу ауқымы
Күріш (Рис)	1-24 сат.	130-140°C	/
Жарма (Крупы)	1-24 сат.	130-140°C	/
Палау (Плов)	1-24 сат.	130-140°C	/
Ботқа (Каша)	1-24 сат.	90-100°C	/
Буға пісіру (Готовить на пару)	1-24 сат.	100°C	/
Қайнату (Вар

5 Тазалау және техникалық қызмет көрсету

Есте сақтаңыз

- Кеп функциялы тағам пісіргішті тоқтан ажыратып, тазалау үшін әбден суығанша күтіңіз.

Іші

Үстіңгі қақпақтың іші және негізгі корпус; қыздыру элементі:
- Сығылған шүберекпен сүртіңіз.
- Кеп функциялы тағам пісіргішке жабысқан барлық тағам қалдықтарын міндетті түрде кетіріңіз.

Сырты

Үстіңгі қақпақтың беті және негізгі корпустың сырты:
- Сабынды сумен ылғалдандырылған шүберекпен сүртіңіз.
- Басқару панелін сүрту үшін тек жұмсақ және құрғақ шүберекті пайдаланыңыз.
- Басқару панелінің айналасындағы барлық тағам қалдықтарын міндетті түрде кетіріңіз.

Қосалқы құралдар

Ішкі алынбалы қақпақ, ішкі ыдыс, бу себеті және бу шығаратын алынбалы қақпақ:
- Ыстық суға малып, губкамен тазаланыз.

6 Қайта өңдеу

Бұл таңба осы өнімді қалыпты тұрмыстық қалдықпен тастауға болмайтынын білдіреді (2012/19/EU). Электр және электрондық өнімдердің қалдықтарын бөлек жинау жөніндегі елініздің ережелерін сақтаңыз. Қожалық дұрыс тастау қоршаған ортаға және адам денсаулығына тиетін зиянды әсерлердің алдын алуға көмектеседі.

7 Кепілдік және қызмет көрсету

Қызмет немесе ақпарат қажет болса, я болмаса мәселе болса, www.philips.com Philips өнімді-торабына кіріңіз немесе еліңіздегі Philips тұтынушыларды қолдау орталығына хабарласыңыз. Оның телефон нөмірін дүние жүзілік кепіндік парақшасында табуға болады. Егер еліңізде тұтынушыларға қолдау көрсету орталығы болмаса, онда жергілікті Philips компаниясының дилеріне барыңыз.

8 Техникалық деректер

Үлгі нөмірі	HD4731, HD4737
Нақты кернеуік	220V-240V~
Номинамды қуат шығысы	890W-1070W
Номинамды сыйымдылық	5,0 Л

9 Ақауларды жою

Осы кеп функциялы тағам пісіргішті пайдалану кезінде проблемалар туындаса, қызмет көрсетуді сұрамастан бұрын келесі нарселерді тексеріңіз. Проблема шешілмесе, еліңіздегі Philips тұтынушыларды қолдау орталығына хабарласыңыз.

Ақаулық	Шешімі
Түймедегі шам жанбайды.	Қосылу маселесі бар. Қуат сымының кеп функциялы тағам пісіргішке дұрыстап қосылғанын және ашаның қуат розеткасына мықтап тығылғанын тексеріңіз.
	Жарық сынық. Құрылғыны Philips дилеріне немесе Philips рұқсат етken қызмет көрсету орталығына апарыңыз.
Дисплей жұмыс істемейді.	Кеп функциялы тағам пісіргіш қуат көзіне қосылмаған. Қуат көзі жоқ, қуат ақауы кезінде сақтау функциясы жұмыс істемейді және дисплей жұмыс істемейді.
Тағамның құрамдас бөліктері піспейді.	"Қосу" (**СТАРТ / ВЫКЛ**) түймесін 3 секунд бойы басып тұрмағансыз.
	Кеп функциялы тағам пісіргішті қоспастан бұрын, ысыту элементінде және ішкі ыдыстың сыртында ешқандай бөтен қалдықтың болмауын тексеріңіз.
	Ысыту элементі закымданған немесе ішкі ыдыс бұзылған. Кеп функциялы тағам пісіргішті Philips дилеріне немесе Philips рұқсат етken қызмет көрсету орталығына апарыңыз.
Күріш тым құрғақ және дұрыс піспеген.	Күрішке көбірек су құйыңыз және ұзақтау пісіріңіз.
Күріш күйп кеткен.	Күрішті дұрыстап жуғансыз. Күрішті су тазарғанша шайыңыз.
Кеп функциялы тағам пісіргіш жылы күйінде ұстау" (**ПОДОГРЕВ**) түймесін басқан болуыңыз мүмкін. Бұл жағдайда кеп функциялы тағам пісіргіш пісіру аяқталғаннан кейін күту режиміне болады.	
	Температура бақылау сынық. Құрылғыны Philips дилеріне немесе Philips рұқсат етken қызмет көрсету орталығына апарыңыз.
Пісіру кезінде кеп функциялы тағам пісіргішті су ағады.	Ішкі қастөрелге салынған құрамдас бөліктердің MAX көрсеткішінен аспайтынына көз жеткізіңіз.
Қажетті пісіру функциясына өте алмаймын.	Қалаған функцияны таңдау үшін "мәзір" (**МЕНЮ**) түймесін қайтадан басыңыз.
Пісіргеннен кейін ыдыстан жаман иіс шығады.	Ішкі ыдысты біраз жуу тазартқышымен және жылы сумен тазаланыз.
	Пісіруден кейін, бу шығатын қақпақты, ішкі қақпақты және ішкі ыдысты міндетті түрде мұқият тазаланыз.
Дисплейде кате хабары (E1, E2, E3 немесе E4) пайда болады.	Пісіру кезінде қуат ақауы орын алған. Құрылғыны Philips дилеріне немесе Philips рұқсат етken қызмет көрсету орталығына апарыңыз.

Русский

1 Мультиварка

Поздравляем с покупкой и приветствуем вас в клубе Philips! Чтобы воспользоваться всеми преимуществами поддержки Philips, зарегистрируйте устройство на веб-сайте www.philips.com/welcome.

2 Комплект поставки (рис. 1)

1. Мультиварка (основное устройство)
2. Шнур питания
3. Чаша для приготовления на пару
4. Руководство пользователя
5. Книга рецептов
6. Гарантийный талон

3 Описание

Описание прибора (рис. 2)

1. Верхняя крышка
2. Съемная внутренняя крышка
3. Внутренняя чаша
4. Панель управления
5. Нагревательный элемент
6. Разъем кабеля питания
7. Основное устройство
8. Ручка мультиварки
9. Мерная шкала
10. Уплотнительное кольцо
11. Съемная крышка отверстия выхода пара
12. Кнопка открывания крышки

Описание элементов управления (рис. 3)

13. Кнопка режима поддержания температуры
14. Кнопка блокировки от детей
15. Кнопка "Мультиповар Pro"
16. Кнопка отсрочки старта
17. Кнопка уменьшения значения
18. Кнопка увеличения значения
19. Кнопка выбора времени приготовления
20. Кнопка меню
21. Кнопка выбора температуры
22. Кнопка включения/выключения
23. Дисплей

Обзор программ

Программ	Время приготовления по умолчанию	Диапазон времени приготовления
Рис	30—40 мин	/
Крупы	30—40 мин	/
Плов	35 мин	/
Каша	10 мин	5 мин — 2 ч
Готовить на пару	20 мин	5 мин — 2 ч
Варить	20 мин	5 мин — 2 ч
Суп	1 ч	20 мин — 4 ч
Напитки	10 мин	5—40 мин
Тушить	1 ч	20 мин — 10 ч
Томить	5 ч	1—15 ч
Рагу	2 ч	20 мин — 10 ч
Жарить	15 мин	5—60 мин
Запекать	1 ч	/
Печь	45 мин	20 мин — 2 ч
Холодец	6 ч	4—10 ч
Йогурт	8 ч	6—12 ч
Кефир	8 ч	6—12 ч
Разогреть	25 мин	5—60 мин
Ручной Мультиповар	2 ч	5 мин — 10 ч
Мультиповар Pro	5 мин	5 мин — 15 ч

Программ	Время отсрочки старта	Температура приготовления, установленная по умолчанию	Диапазон регулировки температур
Рис	1—24 ч	130—140 °C	/
Крупы	1—24 ч	130—140 °C	/
Плов	1—24 ч	130—140 °C	/
Каша	1—24 ч	90—100 °C	/
Готовить на пару	1—24 ч	100 °C	/
Варить	1—24 ч	100 °C	/
Суп	1—24 ч	90—100 °C	/
Напитки	1—24 ч	100 °C	/
Тушить	1—24 ч	95 °C	/
Томить	1—24 ч	80 °C	/
Рагу	1—24 ч	90 °C	/
Жарить	/	145—160 °C	/
Запекать	1—24 ч	120–130 °C	/
Печь	/	130 °C	40–160 °C
Холодец	1—24 ч	90—100 °C	/
Йогурт	1—24 ч	40±3 °C	/
Кефир	1—24 ч	40±3 °C	/
Разогреть	/	85 °C	/
Ручной Мультиповар	1—24 ч	100 °C	30–160 °C
Мультиповар Pro	1—24 ч	100 °C	30–160 °C

4 Использование мультиварки (рис. 4)

Примечание

- Во избежание переполнения внутренней чаши в процессе приготовления во всех программах не превышайте отметку **MAX**, помещая ингредиенты и жидкость в чашу мультиварки (рис. 1).
- В программах **Рис**, **Крупы** и **Плов** время приготовления отображается не сразу после запуска мультиварки. На начальном этапе приготовления мультиварка определяет количество ингредиентов и жидкости, а потому большую часть времени приготовления на дисплее отображаются бегущие полоски ([- -]). Когда мультиварка определит необходимое время приготовления, на дисплее начнется обратный отсчет. В программах **Каша**, **Готовить на пару**, **Варить**, **Холодец** и **Напитки** индикация ([- -]) отображается на экране до закипания воды/жидкости. Когда вода/жидкость закипит, на дисплее начнется обратный отсчет установленного времени приготовления.
- Более подробную информацию о каждой программе приготовления см. в книге рецептов в комплекте.

Совет

- Для выбора программы повторно касайтесь кнопки **МЕНЮ**. Вы также можете коснуться кнопки **МЕНЮ** один раз, а затем повторно коснитесь кнопки **+** или **-**.

Перед первым использованием

1 Выньте все аксессуары из внутренней чаши и снимите упаковочный материал.
2 Тщательно очистите все детали мультиварки перед первым использованием (см. главу "Очистка и уход").

Примечание

- Перед использованием мультиварки убедитесь, что все части абсолютно сухие.

Программы "Рис" и "Крупы"

Примечание

- Если в вашем регионе наблюдаются перепады напряжения в сети, содержимое чаши мультиварки может выкипеть.
- По окончании приготовления сразу же перемешайте крупу, чтобы разрыхлить ее и выпарить лишнюю жидкость. Это позволит получить более рассыпчатую консистенцию.
- В зависимости от условий приготовления нижний слой крупы может стать золотистым.

1 Промойте крупу, поместите ее во внутреннюю чашу и налейте воду (рис. 2).

Примечание

- Подробную информацию о соотношении количества крупы и воды см. в книге рецептов в комплекте.

2 Откройте крышку, нажав соответствующую кнопку (рис. 3).
3 Насухо вытрите внешнюю поверхность чаши (рис. 4) и поместите чашу в мультиварку (рис. 5).

Примечание

- Убедитесь, что внутренняя чаша касается нагревательного элемента должным образом.
- Убедитесь, что внешняя поверхность внутренней чаши является сухой и чистой, а на нагревательном элементе отсутствуют загрязнения.

4 Закройте крышку мультиварки (рис. 6) и подключите сетевую вилку к розетке (рис. 7).
5 Касаясь кнопки **МЕНЮ**, выберите программу **Рис** (рис. 8) или **Крупы** (рис. 9).
6 Коснитесь кнопки **СТАРТ/ВЫКЛ** и удерживайте ее в течение 3 секунд, чтобы подтвердить выбор и начать приготовление (рис. 10).
7 По завершении приготовления прибор подаст сигнал и автоматически перейдет в режим поддержания температуры.

Программа "Плов"

Примечание

- Если в вашем регионе наблюдаются перепады напряжения в сети, содержимое чаши мультиварки может выкипеть.

1 Поместите во внутреннюю чашу все ингредиенты для приготовления плова.
2 Насухо вытрите внешнюю поверхность чаши (рис. 4) и поместите чашу в мультиварку (рис. 5).
3 Закройте крышку мультиварки (рис. 6) и подключите сетевую вилку к розетке (рис. 7).
4 Касаясь кнопки **МЕНЮ**, выберите программу **Плов** (рис. 11).
5 Коснитесь кнопки **СТАРТ/ВЫКЛ** и удерживайте ее в течение 3 секунд, чтобы подтвердить выбор и начать приготовление (рис. 10).
6 По завершении приготовления прибор подаст сигнал и автоматически перейдет в режим поддержания температуры.

Программа "Каша"

Примечание

- Если в вашем регионе наблюдаются перепады напряжения в сети, содержимое чаши мультиварки может выкипеть.

1 Поместите ингредиенты для каши во внутреннюю чашу и перемешайте их.
2 Насухо вытрите внешнюю поверхность чаши (рис. 4) и поместите чашу в мультиварку (рис. 5).
3 Закройте крышку мультиварки (рис. 6) и подключите сетевую вилку к розетке (рис. 7).
4 Касаясь кнопки **МЕНЮ**, выберите программу **Каша** (рис. 12).
   ↳ Чтобы задать другое время приготовления, обратитесь к информации в главе "Настройка времени приготовления".
5 Коснитесь кнопки **СТАРТ/ВЫКЛ** и удерживайте ее в течение 3 секунд, чтобы подтвердить выбор и начать приготовление (рис. 10).
6 По завершении приготовления прибор подаст сигнал и автоматически перейдет в режим поддержания температуры.

Примечание

- [- -] отображается на дисплее до закипания воды/жидкости. Когда вода/жидкость закипит, на дисплее начнется обратный отсчет установленного времени приготовления.
- Подробную информацию о соотношении количества ингредиентов и воды см. в книге рецептов.

Программа "Готовить на пару"

1 Налейте воду во внутреннюю чашу.

Примечание

- Для приготовления на пару налейте 0,5–2 л воды во внутреннюю чашу. Можно немного изменить количество воды в зависимости от типа продуктов.

2 Насухо вытрите внешнюю поверхность чаши (рис. 4) и поместите чашу в мультиварку (рис. 5).
3 Положите необходимые ингредиенты в чашу для приготовления на пару и поместите ее во внутреннюю чашу мультиварки.
   ↳ Убедитесь, что не все отверстия для пара в чаше для приготовления на пару закрыты ингредиентами, чтобы пар свободно проходил эти отверстия.
4 Закройте крышку мультиварки (рис. 6) и подключите сетевую вилку к розетке (рис. 7).
5 Касаясь кнопки **МЕНЮ**, выберите программу **Готовить на пару** (рис. 13).
   ↳ Чтобы задать другое время приготовления, обратитесь к информации в главе "Настройка времени приготовления".
6 Коснитесь кнопки **СТАРТ/ВЫКЛ** и удерживайте ее в течение 3 секунд, чтобы подтвердить выбор и начать приготовление (рис. 10).
7 По завершении приготовления прибор подаст сигнал и автоматически перейдет в режим поддержания температуры.

Примечание

- При приготовлении на пару не погружайте пластиковую чашу в воду.
- [- -] отображается на дисплее до закипания воды/жидкости. Когда вода/жидкость закипит, дисплее начнется обратный отсчет установленного времени приготовления.
- После окончания приготовления на пару используйте кухонную рукавицу или полотенце для извлечения чаши мультиварки и чаши для приготовления на пару, так как они могут быть очень горячими.

Программа "Варить"

1 Налейте воду во внутреннюю чашу.
2 Насухо вытрите внешнюю поверхность чаши (рис. 4) и поместите чашу в мультиварку (рис. 5).
3 Закройте крышку мультиварки (рис. 6) и подключите сетевую вилку к розетке (рис. 7).
4 Касаясь кнопки **МЕНЮ**, выберите программу **Варить** (рис. 14).
   ↳ Чтобы задать другое время приготовления, обратитесь к информации в главе "Настройка времени приготовления".
5 Коснитесь кнопки **СТАРТ/ВЫКЛ** и удерживайте ее в течение 3 секунд, чтобы подтвердить выбор и начать приготовление (рис. 10).
6 Когда вода закипит, мультиварка подаст сигнал.

Примечание

- [- -] отображается на дисплее до закипания воды/жидкости. Когда вода/жидкость закипит, дисплее начнется обратный отсчет установленного времени приготовления.

7 По завершении приготовления прибор подаст сигнал и автоматически перейдет в режим поддержания температуры.

Программа "Суп"

1 Поместите ингредиенты и налейте воду/жидкость во внутреннюю чашу для приготовления супа.
2 Насухо вытрите внешнюю поверхность чаши (рис. 4) и поместите чашу в мультиварку (рис. 5).
3 Закройте крышку мультиварки (рис. 6) и подключите сетевую вилку к розетке (рис. 7).
4 Касаясь кнопки **МЕНЮ**, выберите программу **Суп** (рис. 15).
   ↳ Чтобы задать другое время приготовления, обратитесь к информации в главе "Настройка времени приготовления".
5 Коснитесь кнопки **СТАРТ/ВЫКЛ** и удерживайте ее в течение 3 секунд, чтобы подтвердить выбор и начать приготовление (рис. 10).
6 По завершении приготовления прибор подаст сигнал и автоматически перейдет в режим поддержания температуры.

Программа "Напитки"

1 Поместите во внутреннюю чашу ингредиенты для приготовления напитка.
2 Насухо вытрите внешнюю поверхность чаши (рис. 4) и поместите чашу в мультиварку (рис. 5).
3 Закройте крышку мультиварки (рис. 6) и подключите сетевую вилку к розетке (рис. 7).
4 Касаясь кнопки **МЕНЮ**, выберите программу **Напитки** (рис. 16).
   ↳ Чтобы задать другое время приготовления, обратитесь к информации в главе "Настройка времени приготовления".
5 Коснитесь кнопки **СТАРТ/ВЫКЛ** и удерживайте ее в течение 3 секунд, чтобы подтвердить выбор и начать приготовление (рис. 10).
6 По завершении приготовления прибор подаст сигнал и автоматически перейдет в режим ожидания.

Примечание

- [- -] отображается на дисплее до закипания воды/жидкости. Когда вода/жидкость закипит, на экране появится индикация заданного времени приготовления.

Программы "Тушить" и "Рагу"

1 Поместите во внутреннюю чашу ингредиенты для тушения или приготовления рагу.
2 Насухо вытрите внешнюю поверхность чаши (рис. 4) и поместите чашу в мультиварку (рис. 5).
3 Закройте крышку мультиварки (рис. 6) и подключите сетевую вилку к розетке (рис. 7).
4 Касаясь кнопки **МЕНЮ**, выберите программу **Тушить** (рис. 17) или **Рагу** (рис. 18).
   ↳ Чтобы задать другое время приготовления, обратитесь к информации в главе "Настройка времени приготовления".
5 Коснитесь кнопки **СТАРТ/ВЫКЛ** и удерживайте ее в течение 3 секунд, чтобы подтвердить выбор и начать приготовление (рис. 10).
6 По завершении приготовления прибор подаст сигнал и автоматически перейдет в режим поддержания температуры.

Программа "Томить"

1 Насухо вытрите внешнюю поверхность чаши (рис. 4) и поместите чашу в мультиварку (рис. 5).
2 Подключите сетевую вилку к электророзетке (рис. 7).
3 Касаясь кнопки **МЕНЮ**, выберите программу **Томить** (рис. 19).
   ↳ Чтобы задать другое время приготовления, обратитесь к информации в главе "Настройка времени приготовления".
4 Коснитесь кнопки **СТАРТ/ВЫКЛ** и удерживайте ее в течение 3 секунд, чтобы подтвердить выбор и начать приготовление (рис. 10).
5 По завершении приготовления прибор подаст сигнал и автоматически перейдет в режим поддержания температуры.

Программа "Жарить"

1 Насухо вытрите внешнюю поверхность чаши (рис. 4) и поместите чашу в мультиварку (рис. 5).
2 Подключите сетевую вилку к электророзетке (рис. 7).
3 Налейте небольшое количество масла во внутреннюю чашу.
4 Касаясь кнопки **МЕНЮ**, выберите программу **Жарить** (рис. 20).
5 Коснитесь кнопки **СТАРТ/ВЫКЛ** и удерживайте ее в течение 3 секунд, чтобы подтвердить выбор и начать приготовление (рис. 10).
6 Подождите 5 минут, пока масло для приготовления разогреется, а затем поместите ингредиенты и приправы в чашу мультиварки.
7 Не закрывайте крышку и постоянно помешивайте ингредиенты лопаткой.
8 По завершении приготовления прибор подаст сигнал и автоматически перейдет в режим ожидания.

Программа "Запекать"

1 Поместите ингредиенты во внутреннюю чашу.
2 Насухо вытрите внешнюю поверхность чаши (рис. 4) и поместите чашу в мультиварку (рис. 5).
3 Закройте крышку мультиварки (рис. 6) и подключите сетевую вилку к розетке (рис. 7).
4 Касаясь кнопки **МЕНЮ**, выберите программу **Запекать** (рис. 21).
5 Коснитесь кнопки **СТАРТ/ВЫКЛ** и удерживайте ее в течение 3 секунд, чтобы подтвердить выбор и начать приготовление (рис. 10).
6 Процесс запекания включает 2 этапа. Когда первый этап (около 35 минут, 130°C) завершается, мультиварка подаст 5 сигналов с интервалом в 30 секунд, напоминая о том, что необходимо открыть крышку и поместить ингредиенты во внутреннюю чашу.
   ↳ На экране отображается индикация оставшегося времени (25 минут).
7 Коснитесь кнопки **МЕНЮ**, чтобы перейти ко второму этапу (120°C).
   ↳ Если вы не коснетесь кнопки **МЕНЮ** в течение 5 минут после завершения первого этапа, мультиварка перейдет в режим поддержания температуры.
8 По завершении приготовления прибор подаст сигнал и автоматически перейдет в режим ожидания.

Программа "Печь"

1 Положите ингредиенты для выпечки во внутреннюю чашу.
2 Насухо вытрите внешнюю поверхность чаши (рис. 4) и поместите чашу в мультиварку (рис. 5).
3 Закройте крышку мультиварки (рис. 6) и подключите сетевую вилку к розетке (рис. 7).
4 Касаясь кнопки **МЕНЮ**, выберите программу **Печь** (рис. 22).
   ↳ Чтобы задать другую температуру выпекания, обратитесь к информации в главе "Настройка температуры приготовления".
   ↳ Чтобы задать другое время приготовления, обратитесь к информации в главе "Настройка времени приготовления".
5 Коснитесь кнопки **СТАРТ/ВЫКЛ** и удерживайте ее в течение 3 секунд, чтобы подтвердить выбор и начать приготовление (рис. 10).

Примечание

- Если выбрана температура выпекания ниже 80 °C, после окончания приготовления прибор автоматически перейдет в режим ожидания.

6 По завершении приготовления прибор подаст сигнал и автоматически перейдет в режим поддержания температуры.

Примечание

- При выпечке тортов крышка должна быть закрыта. Оптимальной для выпечки считается температура 130 °C и время приготовления 45 минут.
- Если ингредиенты выпекаются при температуре выше 140 °C, не закрывайте крышку.
- Извлекая внутреннюю чашу из мультиварки после приготовления, используйте кухонную рукавицу или полотенце, так как чаша сильно нагревается.

Программа "Холодец"

1 Поместите во внутреннюю чашу ингредиенты для приготовления холодца.
2 Насухо вытрите внешнюю поверхность чаши (рис. 4) и поместите чашу в мультиварку (рис. 5).
3 Закройте крышку мультиварки (рис. 6) и подключите сетевую вилку к розетке (рис. 7).
4 Касаясь кнопки **МЕНЮ**, выберите программу **Холодец** (рис. 23).
   ↳ Чтобы задать другое время приготовления, обратитесь к информации в главе "Настройка времени приготовления".
5 Коснитесь кнопки **СТАРТ/ВЫКЛ** и удерживайте ее в течение 3 секунд, чтобы подтвердить выбор и начать приготовление (рис. 10).
6 По завершении приготовления прибор подаст сигнал и автоматически перейдет в режим поддержания температуры.

Примечание

- [- -] отображается на дисплее до закипания воды/жидкости. Когда вода/жидкость закипит, на дисплее начнется обратный отсчет установленного времени приготовления.

Программы "Йогурт" и "Кефир"

1 Смешайте ингредиенты, необходимые для приготовления йогурта или кефира, и поместите их во внутреннюю чашу.
2 Насухо вытрите внешнюю поверхность чаши (рис. 4) и поместите чашу в мультиварку (рис. 5).
3 Закройте крышку мультиварки (рис. 6) и подключите сетевую вилку к розетке (рис. 7).
4 Касаясь кнопки **МЕНЮ**, выберите программу **Йогурт** (рис. 24) или **Кефир** (рис. 25).
   ↳ Чтобы задать другое время приготовления, обратитесь к информации в главе "Настройка времени приготовления".
5 Коснитесь кнопки **СТАРТ/ВЫКЛ** и удерживайте ее в течение 3 секунд, чтобы подтвердить выбор и начать приготовление (рис. 10).
6 По завершении приготовления прибор подаст сигнал и автоматически перейдет в режим ожидания.

Программа "Разогреть"

1 Помещайте блюдо и равномерно распределите его во внутренней чаше.
2 Для того чтобы блюдо не получилось сухим, добавьте немного воды. Количество воды зависит от нужного объема порции.
3 Насухо вытрите внешнюю поверхность чаши (рис. 4) и поместите чашу в мультиварку (рис. 5).
4 Закройте крышку мультиварки (рис. 6) и подключите сетевую вилку к розетке (рис. 7).
5 Касаясь кнопки **МЕНЮ**, выберите программу **Разогреть** (рис. 26).
   ↳ Чтобы задать другое время приготовления, обратитесь к информации в главе "Настройка времени приготовления".
6 Коснитесь кнопки **СТАРТ/ВЫКЛ** и удерживайте ее в течение 3 секунд, чтобы подтвердить выбор и начать приготовление (рис. 10).
7 По завершении приготовления прибор подаст сигнал и автоматически перейдет в режим поддержания температуры.

Программа "Мультиповар"

Данная программа позволит вам готовить блюда с индивидуальными настройками времени и температуры.
1 Поместите ингредиенты во внутреннюю чашу.
2 Насухо вытрите внешнюю поверхность чаши (рис. 4) и поместите чашу в мультиварку (рис. 5).
3 Закройте крышку мультиварки (рис. 6) и подключите сетевую вилку к розетке (рис. 7).
4 Касаясь кнопки **МЕНЮ**, выберите программу **Мультиповар** (рис. 27).
   ↳ Чтобы установить нужную температуру приготовления, обратитесь к информации в главе "Настройка температуры приготовления".
   ↳ Чтобы установить нужное время приготовления, обратитесь к информации в главе "Настройка времени приготовления".
5 Коснитесь кнопки **СТАРТ/ВЫКЛ** и удерживайте ее в течение 3 секунд, чтобы подтвердить выбор и начать приготовление (рис. 10).
6 По завершении приготовления прибор подаст сигнал и автоматически перейдет в режим поддержания температуры.

Примечание

- Если выбранная температура ниже 80 °C, мультиварка автоматически перейдет в режим ожидания после завершения процесса приготовления.
- Если выбранная температура выше 140 °C, верхняя крышка должна быть открыта при приготовлении.

Функция "Мультиповар Pro"

Функция "Мультиповар Pro" позволяет настраивать до 9 этапов приготовления с установкой различных параметров времени и температуры.
Например, для первого этапа можно выбрать настройки 5 минут и 160 °C, для второго этапа — 10 минут и 100 °C, а для последнего этапа — 20 минут и 80 °C.
1 В режиме ожидания мультиварки коснитесь кнопки **Мультиповар Pro**. (рис. 28)
   ↳ На дисплее появится индикация "**1**".
2 См. главу "Настройка времени приготовления", чтобы выбрать время для этапа 1.
3 См. главу "Настройка температуры приготовления", чтобы выбрать температуру для этапа 1.
4 Снова коснитесь кнопки **Мультиповар Pro** и переходите к этапу 2. (рис. 29)
   ↳ На дисплее появится индикация "**2**".
5 Настройте время и температуру приготовления для этапа 2.
1 Повторяйте описанные выше шаги, пока не будут настроены параметры для всех этапов, а затем коснитесь кнопки **СТАРТ/ВЫКЛ** и удерживайте ее в течение 3 секунд, чтобы подтвердить выбор и начать приготовление (рис. 10).

Примечание

- Общее время приготовления для всех заданных этапов должно составлять не более 24 часов.

Поддержание температуры

Для режимов приготовления с поддержанием температуры можно включить или выключить эту функцию после завершения приготовления.
- Перед запуском режима приготовления с поддержанием температуры индикатор режима поддержания температуры будет мигать. Если вы сразу же запустите режим приготовления, мультиварка автоматически перейдет в режим поддержания температуры по окончании приготовления.
- Перед запуском режима приготовления с поддержанием температуры индикатор режима поддержания температуры будет мигать. При нажатии кнопки **ПОДОГРЕВ** индикатор режима поддержания температуры погаснет. По окончании приготовления мультиварка автоматически перейдет в режим ожидания.

Примечание

- Максимальное время поддержания температуры — 24 часов.
- Режим поддержания температуры не используется со следующими режимами приготовления: "Мультиповар Pro", "Йогурт", "Жарить", "Мультиповар" и "Выпечка" (только при температуре выпекания ниже 80 °C).

Настройка времени приготовления

Вы можете изменить время приготовления для некоторых программ. Допустимые значения см. в главе "Обзор программ".
1 Выберите нужную программу приготовления.
2 Коснитесь кнопки **ВРЕМЯ ПРИГОТОВЛЕНИЯ** (рис. 30).
   ↳ На дисплее начнет мигать значение часа.
3 Касайтесь кнопок увеличения (+) или уменьшения (-) значения, чтобы задать количество часов (рис. 31).
4 Задав количество часов, снова коснитесь кнопки **ВРЕМЯ ПРИГОТОВЛЕНИЯ** (рис. 32).
   ↳ На дисплее начнет мигать значение минут.
5 Касайтесь кнопок увеличения (+) или уменьшения (-) значения, чтобы задать количество минут (рис. 33).
6 Коснитесь кнопки **СТАРТ/ВЫКЛ** и удерживайте ее в течение 3 секунд, чтобы подтвердить выбор и начать приготовление (рис. 10).

Примечание

- Если мультиварка не будет использоваться в течение 10 секунд после касания кнопки **ВРЕМЯ ПРИГОТОВЛЕНИЯ**, прибор будет издавать звуковой сигнал еще 15 секунд, в течение которых вы сможете задать время приготовления. Если ни одна кнопка не будет коснулся, мультиварка перейдет в режим ожидания.
- Для программ, в которых максимальное время приготовления составляет 1 час, при первом касании кнопки **ВРЕМЯ ПРИГОТОВЛЕНИЯ** на дисплее сразу начнет мигать индикация минут.

Функция отсрочки старта для включения в заданное время

Для некоторых программ приготовления можно включить функцию отсрочки старта. См. главу "Обзор программ", чтобы узнать интервалы времени для отсрочки старта в разных программах приготовления.
1 Выберите нужную программу приготовления.
2 Коснитесь кнопки **ОТСРОЧКА** (рис. 34)
   ↳ На дисплее начнет мигать значение часа.
3 Касайтесь кнопок увеличения (+) или уменьшения (-), чтобы задать количество часов (рис. 35).
4 Задав количество часов, снова коснитесь кнопки **ОТСРОЧКА** (рис. 36).
   ↳ На дисплее начнет мигать значение минут.
5 Касайтесь кнопок увеличения (+) или уменьшения (-), чтобы задать количество минут (рис. 37).
6 Коснитесь кнопки **СТАРТ/ВЫКЛ** и удерживайте ее в течение 3 секунд, чтобы подтвердить выбор и начать приготовление (рис. 10).

Примечание

- Если мультиварка не будет использоваться в течение 10 секунд, после касания кнопки **ОТСРОЧКА**, прибор будет издавать звуковой сигнал еще 15 секунд, в течение которых вы сможете задать время отсрочки старта. Если ни одна кнопка не будет коснулся, мультиварка перейдет в режим ожидания.
- Если приготовление на пару начинается через 8 часов, приготовление блюда начнется через 8 часов.

Настройка температуры приготовления

Для некоторых программ можно изменять температуру приготовления. См. главу "Обзор программ", чтобы узнать, в каких программах и в пределах какого диапазона можно регулировать температуру.
1 Выберите нужную программу приготовления.
2 Коснитесь кнопки **ТЕМП**. (рис. 38).
   ↳ На дисплее отобразится температура приготовления, установленная по умолчанию.
3 Касайтесь кнопок увеличения (+) или уменьшения (-) значения, чтобы задать температуру приготовления (рис. 39).
4 Коснитесь кнопки **СТАРТ/ВЫКЛ** и удерживайте ее в течение 3 секунд, чтобы подтвердить выбор и начать приготовление (рис. 10).

Установка блокировки от детей

Чтобы дети не могли использовать мультиварку, можно активировать функцию блокировки во время процесса приготовления.
1 Коснитесь кнопки **ЗАЩИТА ОТ ДЕТЕЙ** и удерживайте ее в течение 3 секунд, чтобы активировать блокировку (рис. 40).
   ↳ На дисплее загорится значок блокировки от детей.
2 Чтобы отменить блокировку, снова коснитесь кнопки **ЗАЩИТА ОТ ДЕТЕЙ** и удерживайте ее в течение 3 секунд (рис. 41).
   ↳ Значок блокировки от детей погаснет.

5 Очистка и уход

Примечание

- Отключите мультиварку от сети и подождите, пока она не остынет, прежде чем приступать к очистке.

Очистка внутренних поверхностей мультиварки

Чтобы очистить внутреннюю поверхность крышки и корпуса мультиварки, а также нагревательный элемент:
- Протрите их слегка влажной тканью.
- Обязательно удалите все приставшие остатки пищи.

Очистка внешней поверхности мультиварки

Чтобы очистить внешнюю поверхность крышки и корпус мультиварки:
- Протрите их тканью, смоченной мыльной водой.
- Для очистки панели управления используйте только мягкую сухую ткань.
- Тщательно удаляйте остатки пищи вокруг кнопок управления.

Очистка аксессуаров

Чтобы очистить съемную внутреннюю крышку, внутреннюю чашу, чашу для приготовления на пару, съемную крышку отверстия выхода пара:
- Замочите их в горячей воде и очистите губкой.

6 Утилизация

Этот символ означает, что продукт не может быть утилизирован вместе с бытовыми отходами (2012/19/EC).
Выполняйте раздельную утилизацию электрических и электронных изделий в соответствии с правилами, принятыми в вашей стране. Правильная утилизация поможет предотвратить негативное воздействие на окружающую среду и здоровье человека.

7 Гарантия и обслуживание

Если вам требуется обслуживание прибора или дополнительная информация, а также в случае возникновения проблем посетите веб-сайт Philips, расположенный по адресу www.philips.com, или обратитесь в центр поддержки потребителей Philips в вашей стране. Телефонный номер центра поддержки потребителей можно найти в гарантийном буклете. Если в вашей стране нет центра поддержки потребителей Philips, обратитесь по месту приобретения изделия.

8 Характеристики

Номер модели	HD4731, HD4737
Номинальное напряжение	220–240 В~
Расчетная выходная мощность	890–1070 Вт
Номинальная емкость	5 л

9 Устранение неисправностей

При возникновении неполадок в процессе использования мультиварки перед обращением в сервисную службу проверьте следующее. Если устранить неполадку не удается, обратитесь в центр поддержки потребителей Philips в вашей стране.

Проблема	Решение
Не загорается индикатор кнопки.	Неправильное подключение. Убедитесь, что сетевой шнур правильно подключен к мультиварке, а сетевая вилка плотно вставлена в розетку электросети.
	Индикатор неисправен. Отнесите прибор в торговую организацию или авторизованный сервисный центр Philips.
Не работает дисплей.	Мультиварка не подключена к источнику питания. При отсутствии электропитания не срабатывает функция возобновления работы, не работает дисплей.
Ингредиенты не приготовлены.	Вы не коснулись и не удерживали кнопку **СТАРТ / ВЫКЛ** в течение 3 секунд.
	Перед включением мультиварки убедитесь, что на нагревательном элементе и внешней поверхности внутренней чаши нет загрязнений.
	Поврежден нагревательный элемент или деформирована внутренняя чаша. Отнесите прибор в торговую организацию или авторизованный сервисный центр Philips.
Рис пересушен и недоварен.	Добавьте больше воды, увеличьте время приготовления.
Рис пригорел.	Рис плохо промыт. Промывайте рис, пока вода не станет прозрачной.
Мультиварка не переходит в режим поддержания температуры автоматически.	Возможно, вы коснулись кнопки **ПОДОГРЕВ**, прежде чем начать процесс приготовления. В этом случае по окончании приготовления мультиварка переходит в режим ожидания.
	Неисправен регулятор температуры. Отнесите прибор в торговую организацию или авторизованный сервисный центр Philips.
Во время приготовления из мультиварки проливаясь вода.	Убедитесь, что ингредиенты во внутренней чаше не превышают отметку MAX.
Не удается выбрать нужную функцию приготовления.	Несколько раз коснитесь кнопки **МЕНЮ**, чтобы выбрать нужный режим.
Приготовленные блюда имеют неприятный запах	Очистите внутреннюю чашу в теплой воде с помощью средства для мытья посуды.
	После приготовления тщательно очистите крышку отверстия выхода пара, внутреннюю крышку и внутреннюю чашу.
На дисплее появляется сообщение об ошибке (E1, E2, E3 или E4).	Во время процесса приготовления произошел сбой подачи питания. Отнесите прибор в торговую организацию или авторизованный сервисный центр Philips.

Українська

1 Мультиварка

Вітаємо Вас із покупкою та ласка