K 5 Premium

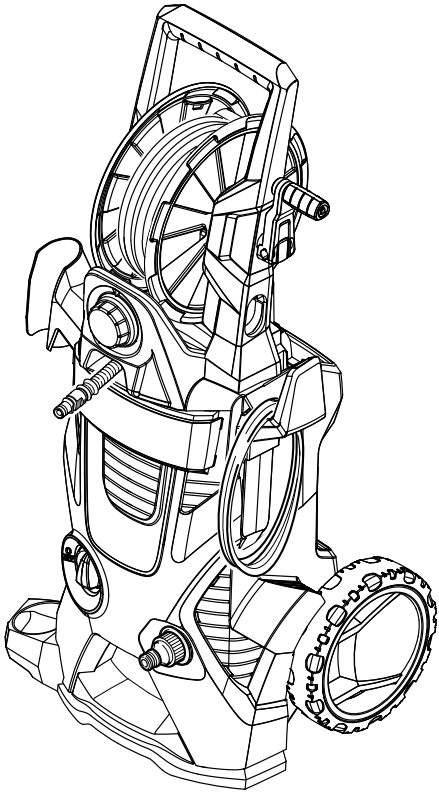

Deutsch	5
English	11
Français	17
Italiano	23
Nederlands	29
Español	35
Português	41
Dansk	47
Norsk	53
Svenska	59
Suomi	65
Ελληνικά	71
Türkçe	77
Русский	83
Magyar	89
Čeština	95
Slovenščina	101
Polski	107
Româneşte	113
Slovenčina	119
Hrvatski	125
Srpski	131
Български	137
Eesti	143
Latviešu	149
Lietuviškai	155
Українська	161
Қазақша	167

Register and win!
www.kaercher.com/register-and-win

001

59665900 (02/15)

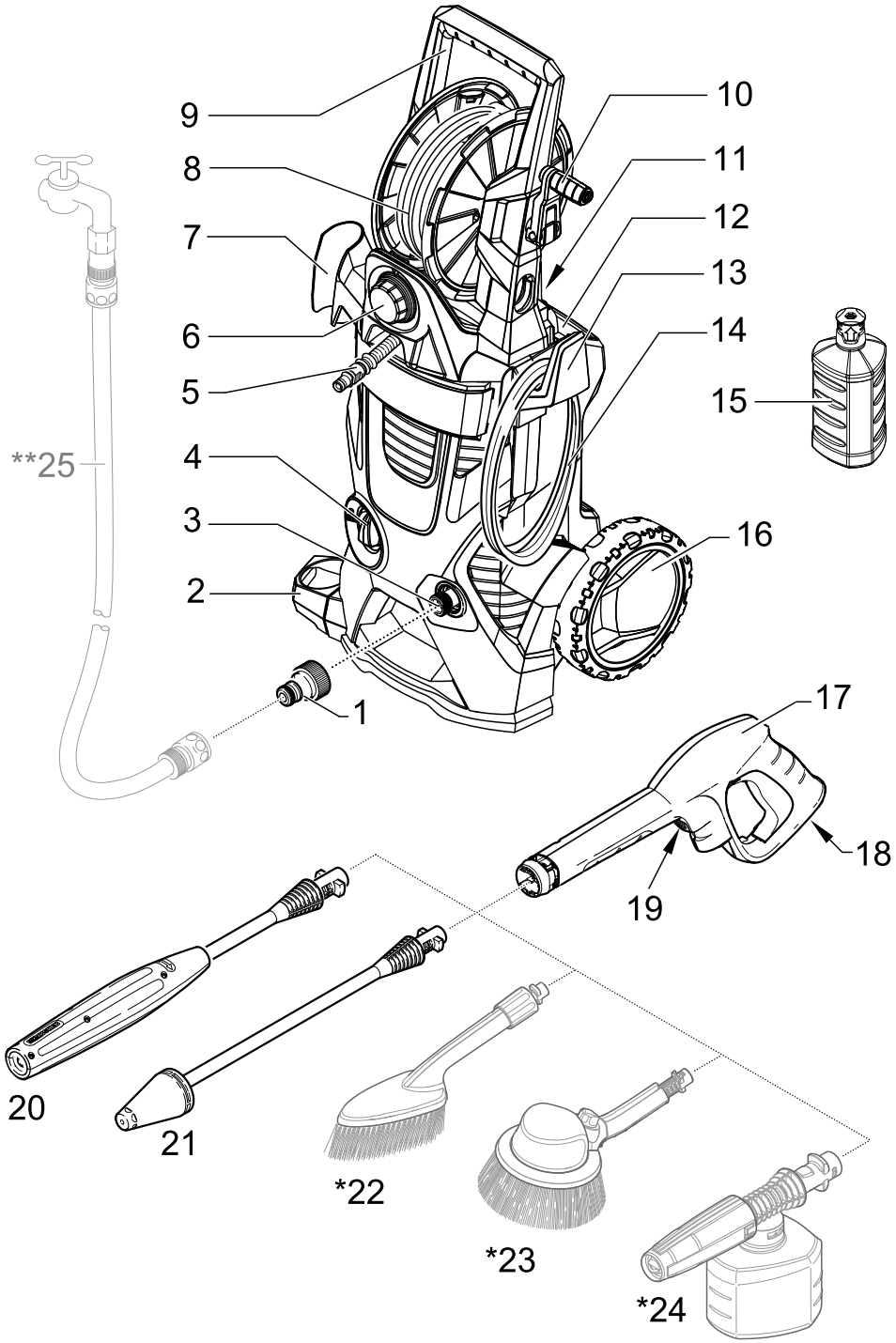
9
10
8
11
7
12
13
6
14
5
15
**25
4
3
16
2
1
17
18
19
20
21
*22
*23
*24

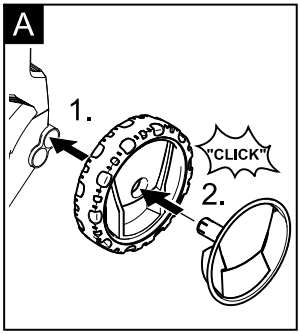
A
1.
"CLICK"
2.

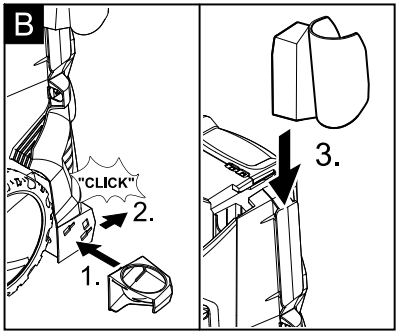
B
"CLICK"
2.
1.
3.

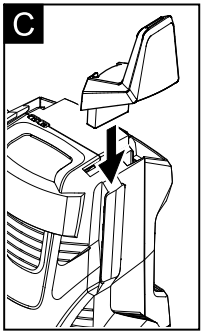
C

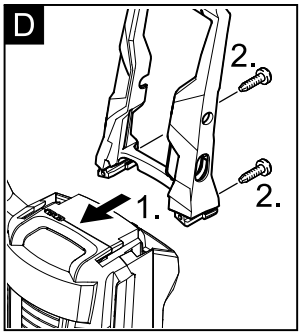
D
2.
2.
1.

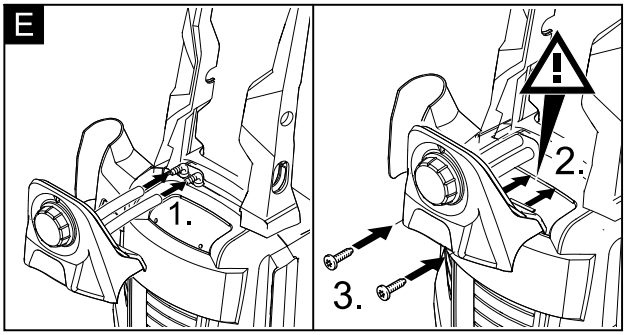
E
1.
2.
3.

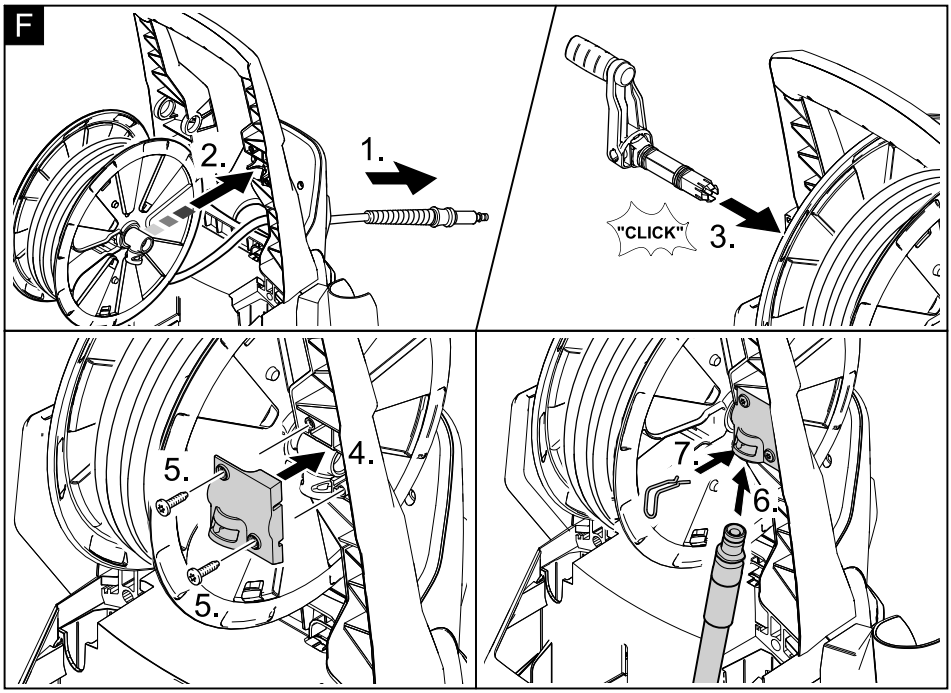
F
2.
1.
"CLICK"
3.
5.
4.
5.
7.
6.

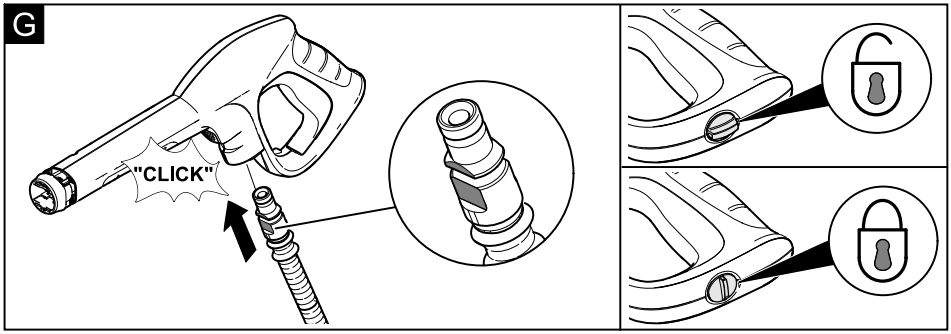
G
"CLICK"

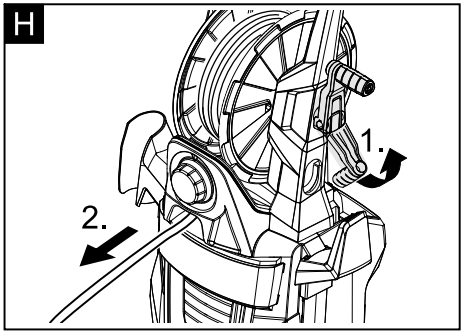
H
1.
2.

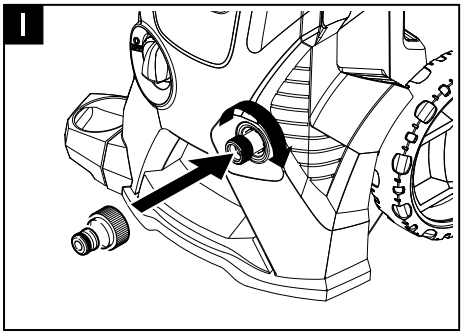
I

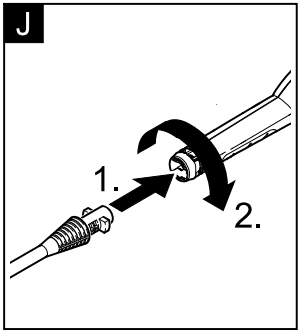
J
1.
2.

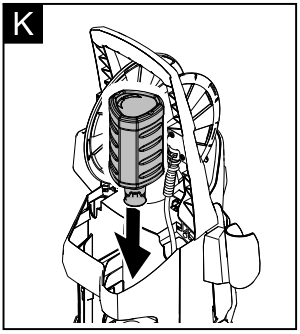
K

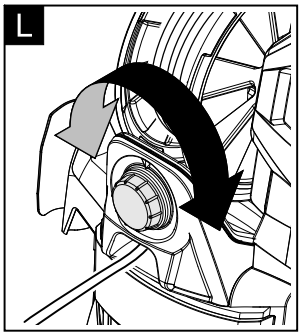
L

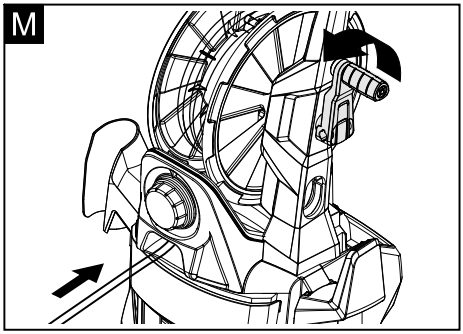
M

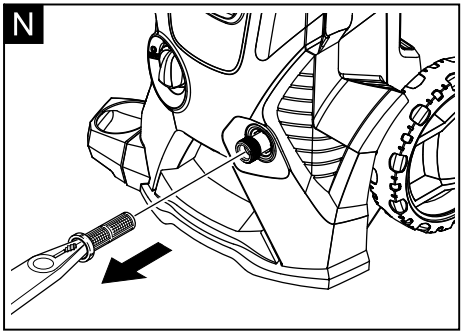
N

Оглавление

Комплект поставки . . . . . RU 5
Использование по назначению . . . . . RU 5
Защита окружающей среды . . . . . RU 5
Безопасность . . . . . RU 5
Описание прибора . . . . . RU 6
Монтаж . . . . . RU 6
Начало работы . . . . . RU 7
Эксплуатация . . . . . RU 7
Транспортировка . . . . . RU 8
Хранение . . . . . RU 8
Уход и техническое обслуживание . . . . . RU 9
Помощь в случае неполадок . . . . . RU 9
Запасные части . . . . . RU 9
Гарантия . . . . . RU 9
Технические данные . . . . . RU 10
Заявление о соответствии ЕС . . . . . RU 10

Перед первым использованием устройства необходимо прочесть настоящую оригинальную инструкцию по эксплуатации и прилагаемые указания по безопасности. Далее действовать в соответствии с ними. Сохранять обе брошюры для дальнейшего пользования или для следующего владельца.

Комплект поставки

Комплектация прибора указана на упаковке. При распаковке прибора проверить комплектацию. При обнаружении недостающих принадлежностей или повреждений, полученных во время транспортировки, следует уведомить торговую организацию, продавшую прибор.

Дополнительно требуется

➔ Армированный водяной шланг со стандартной муфтой
– минимальный диаметр 1/2 дюйма (13 мм)
– минимальная длина 7,5 м.

Использование по назначению

Данный моечный аппарат высокого давления предназначен только для использования в домашнем хозяйстве.

– для мойки машин, автомобилей, строений, инструментов, фасадов, террас, садовых принадлежностей и т.д. с помощью струи воды под высоким давлением (при необходимости с добавлением моющих средств).
– При этом применению подлежат принадлежности, запасные части и чистящие средства, разрешенные для использования фирмой KÄRCHER. Указания, приложенные к чистящим средствам, подлежат соблюдению.

Защита окружающей среды

Инструкции по применению компонентов (REACH)
Актуальные сведения о компонентах приведены на веб-узле по следующему адресу:
www.kaercher.com/REACH

Упаковочные материалы поддаются вторичной переработке. Упаковку необходимо утилизировать без ущерба для окружающей среды.

Отслужившие устройства содержат пригодные для вторичного использования ценные материалы, которые должны передаваться на переработку. Отслужившие устройства необходимо утилизировать без ущерба для окружающей среды.

Работы по очистке, в результате которых образуется отходящая вода, содержащая масла, например, промывка двигателя, мойка днища, должны производиться только на моечных площадках с маслоотделителем.

Работы с моющими средствами должны проводиться только на рабочих поверхностях, не проницаемых для жидкостей, с подключением к бытовой канализации. Моющие средства не должны попадать в водоемы или почву.

Забор воды из открытых водоемов в некоторых странах не разрешен.

Безопасность

Указания по технике безопасности

Перед первым использованием данного устройства обязательно прочесть прилагаемые «Указания по безопасности для высоконапорного моющего аппарата».

Степень опасности

⚠ ***ОПАСНОСТЬ***
Указание относительно непосредственно грозящей опасности, которая приводит к тяжелым увечьям или к смерти.
⚠ ***ПРЕДУПРЕЖДЕНИЕ***
Указание относительно возможной потенциально опасной ситуации, которая может привести к тяжелым увечьям или к смерти.
⚠ ***ОСТОРОЖНО***
Указание на потенциально опасную ситуацию, которая может привести к получению легких травм.
ВНИМАНИЕ
Указание относительно возможной потенциально опасной ситуации, которая может повлечь материальный ущерб.

Символы на приборе

Запрещается напрямую подключать устройство к трубопроводу с питьевой водой.

Protect from frost!
Vor Frost schützen!

Не направлять струю воды под высоким напором на людей, животных, включенное электрическое оборудование или на само устройство.
Защищать прибор от мороза.

Защитные устройства

⚠ ***ОСТОРОЖНО***
■ *Защитные устройства служат для защиты пользователей. Видоизменение защитных устройств или пренебрежение ими не допускается.*

Приборный выключатель

Главный выключатель препятствует непроизвольной работе аппарата.

Блокировка ручного пистолета-распылителя

Блокировка блокирует рычаг ручного пистолета-распылителя и защищает от непроизвольного запуска аппарата.

Перепускной клапан с пневматическим реле

Перепускной клапан предотвращает превышение допустимого рабочего давления.
Если рычаг ручного пистолета-распылителя отпускается, манометрический выключатель отключает насос, подача струи воды под высоким давлением прекращается. При нажатии на рычаг насос снова включается.

Выключатель защиты двигателя

При чрезмерном напряжении в сети, выключатель защиты двигателя отключает прибор.

Описание прибора

В данном руководстве по эксплуатации дано описание прибора с максимальной комплектацией. Комплектация отличается в зависимости от модели (см. упаковку).

Изображения прибора см. на стр. 2

1 Соединительный элемент для подключения воды,
2 Хранение ручного пистолета-распылителя
3 Элемент для подключения водоснабжения со встроенным сетчатым фильтром
4 Главный выключатель „0/OFF“ / „I/ON“ (0/ВЫКЛ / I/ВКЛ)
5 Шланг высокого давления
6 Регулятор дозировки моющего средства
7 Хранение ручного пистолета-распылителя
8 Барабан для шланга высокого давления
9 Рукоятка
10 Кривошипная рукоятка для барабана со шлангом
11 Хранение бутылки с моющим средством Plug 'n' Clean с элементом подключения для моющего средства
12 Хранение струйной трубки
13 Крючки для хранения сетевого шнура
14 Сетевой кабель со штепсельной вилкой
15 Бутылка с моющим средством Plug 'n' Clean с запорной крышкой
16 Транспортное колесо
17 Ручной пистолет-распылитель
18 Блокировка ручного пистолета-распылителя
19 Кнопка для отсоединения шланга высокого давления от ручного пистолета-распылителя
20 Струйная трубка с регулятором давления (Vario Power)
Трубка предназначена для самых распространенных задач по чистке. Рабочее давление регулируется бесступенчато между „Min“ и „Max“. В положении „Mix“ возможно добавление моющего средства.
Для регулировки рабочего давления следует отпустить рычаг пистолета-распылителя и повернуть струйную трубку в желаемое положение.
21 Струйная трубка с фрезой для удаления грязи
Для устойчивых загрязнений

*** Дополнительные принадлежности**

22 Моющая щетка
Предназначена для работы с моющим средством.
23 Вращающаяся моющая щетка
Особенно подходит для мойки автомобилей.
24 Насадка для чистки пеной с баком для моющего средства
Моющее средство всасывается из бака и образует эффективную моющую пену.

**** не входит в комплект поставки**

25 Шланг подачи воды
Использовать армированный шланг подачи воды со стандартной соединительной муфтой. Диаметр минимум 13 мм (1/2 дюйма); минимальная длина 7,5 м.

Специальные принадлежности

Специальные принадлежности расширяют возможности применения прибора. Более детальную информацию можно получить у торговой организации фирмы KARCHER.

Монтаж

Перед началом эксплуатации аппарата установить прилагаемые незакрепленные части.
Рисунки см. на вкладках!

Установка колес

Рисунок **A**

➔ Установить колеса в крепление и зафиксировать при помощи диафрагмы, оснащенной заглушками. Соблюдать правильность расположения заглушек.

Сборка места для хранения ручного пистолета-распылителя

Рисунок **B**

➔ Установить нижний держатель в выемки и передвинуть его вперед до щелчка.
➔ Установить верхний держатель и нажать его вниз до упора.

Установка крючков для хранения сетевого шнура

Рисунок **C**

➔ Вдавить крючки для хранения и зафиксировать в верхнем положении.

Установка рукоятки для транспортировки

Для проведения установки потребуются 2 приложенных винта и одна крестовая отвертка PH 2.
Рисунок **D**

➔ Вставить рукоятку для транспортировки в направляющую и закрепить при помощи 2 винтов.

Установка регулятора дозировки моющего средства

Для проведения установки потребуются 2 приложенных винта и одна крестовая отвертка PH 2.
Рисунок **E**

➔ Установить в элементы подключения оба шланга для моющего средства.
➔ Установить регулятор дозировки и закрепить его при помощи 2 винтов.
Указание: Во время установки непременно следует проверить наличие фиксации планок регулятора дозировки в предусмотренных для них выемках на устройстве.

Установка барабана для высоконапорного шланга

Рисунок F

- ➔ Свободный конец намотанного высоконапорного шланга протянуть через выемки на регуляторе дозировки.
- ➔ Установить барабан для шланга в крепления, расположенные на рукоятке для транспортировки.
- ➔ Вставить мост приводной рукоятки в направляющие.
- ➔ Надеть фиксированную пластину и закрепить при помощи 2 винтов.
- ➔ Вставить соединительный ниппель для короткого высоконапорного шланга в латунное крепление и закрепить при помощи зажима.
  Указание: Соблюдать правильность расположения соединительного ниппеля.

Соединение высоконапорного шланга с ручным пистолетом-распылителем

Рисунок G

- ➔ Вставить шланг высокого давления в ручной пистолет-распылитель до щелчка.
  Указание: Соблюдать правильность расположения соединительного ниппеля.
  Проверить надежность крепления, потянув за шланг высокого давления.

Начало работы

- ➔ Поставить устройство на ровную поверхность.

Рисунок H

- ➔ Полностью размотать высоконапорный шланг с барабана. При этом придерживать рукоятку для транспортировки.
  Указание: Если приводная рукоятка находится в застопоренном положении, то ее следует предварительно откинуть кверху.
- ➔ Вставить сетевую штепсельную вилку в розетку.

Подача воды

Параметры для подключения указаны на заводской табличке и в разделе "Технические данные".

ВНИМАНИЕ

Загрязнения, содержащиеся в воде, могут вызвать повреждения насоса высокого давления и принадлежностей. Для защиты рекомендуется использовать водяной фильтр KÄRCHER (специальные принадлежности, номер для заказа 4.730-059).

Подача воды из водопровода

Соблюдайте предписания предприятия водоснабжения.

ВНИМАНИЕ

Шланговые муфты из металла с системой защиты от протечек Aquastop могут привести к повреждению насоса! Необходимо использовать шланговую муфту из пластмассы или муфту фирмы KÄRCHER из латуни.

Рисунок I

- ➔ Находящуюся в комплекте соединительную муфту подсоедините к элементу аппарата для подачи воды.
- ➔ Вставить шланг подачи воды в соответствующее соединение.
- ➔ Подсоединить водяной шланг к водопроводу.
- ➔ Полностью откройте водопроводный кран.

Подача воды из открытых водоемов

Данный высоконапорный моющий аппарат со всасывающим шлангом KARCHER и обратным клапаном (специальные принадлежности, номер заказа. 4.440-238) предназначен для всасывания воды из открытых резервуаров, например, из бочек для дождевой воды или прудов (максимальную высоту всасывания см. в разделе "Технические данные").
Указание: Макс. высота всасывания составляет 0,5 м.

- ➔ Снять муфту с подвода воды.
- ➔ Заполнить всасывающий шланг водой.
- ➔ Привинтить всасывающий шланг к элементу подачи воды на приборе и поместить в источник воды (например, в дождевую бочку).

Перед эксплуатацией удалить воздух из аппарата.

- ➔ Включить аппарат „I/ON“ (I/ВКЛ).
- ➔ Разблокировать рычаг ручного пистолета-распылителя.
- ➔ Потянуть за рычаг, аппарат включится.
- ➔ Оставить устройство включенным (не более, чем на 2 минуты) до тех пор, пока из высоконапорного пистолета-распылителя не начнет выходить вода без пузырьков воздуха.
- ➔ Отпустить рычаг ручного пистолета-распылителя.
  Указание: Если рычаг снова освободится, аппарат снова отключится. Высокое давление сохраняется в системе.
- ➔ Заблокировать рычаг ручного пистолета-распылителя.

Эксплуатация

ВНИМАНИЕ

Работа всухую в течение более 2 минут приводит к выходу из строя насоса высокого давления. Если устройство в течение 2 минут не набирает давление, то его следует выключить и действовать в соответствии с указаниям, которые приводятся в главе „Помощь в случае неполадок“.

Режим работы высокого давления

⚠ ***ОСТОРОЖНО***

При мойке лакированный поверхностей следует выдерживать расстояние 30 см от форсунки до поверхности, чтобы избежать повреждения лакировки.

ВНИМАНИЕ

Не чистить автомобильные шины, лакокрасочное покрытие или чувствительные поверхности (например, деревянные) с применением фрезы для удаления грязи. Существует опасность повреждения.

Рисунок J

- ➔ Наденьте на ручной пистолет-распылитель струйную трубку и зафиксируйте ее, повернув на 90°.
- ➔ Включить аппарат „I/ON“ (I/ВКЛ).
- ➔ Разблокировать рычаг ручного пистолета-распылителя.
- ➔ Потянуть за рычаг, аппарат включится.

Указание: Если рычаг снова освободится, аппарат снова отключится. Высокое давление сохраняется в системе.

Режим с моющей щеткой

ВНИМАНИЕ

Риск повреждения лакокрасочного покрытия
Перед работой с моющей щеткой следует убедиться в том, что она очищена от грязи или других посторонних частиц.

➔ Моющую щетку вставить в ручной распылитель и зафиксировать, повернув на 90°.

Указание: В случае необходимости моющие щетки также можно использовать для работы с моющим средством.

Режим работы с моющим средством

Примечание: Моющее средство может добавляться только при низком давлении.

⚠ ***ОПАСНОСТЬ***

При применении чистящих средств следует соблюдать требования сертификата безопасности производителя, особенно указания относительно применения средств индивидуальной защиты.

Указания по моющим средствам: Наиболее употребляемое моющее средство марки KÄRCHER для этого устройства можно приобрести в готовом к применению виде в бутылке для моющего средства Plug 'n' Clean, оснащенной запорной крышкой. Таким образом исключается обременительная обязанность по сливанию или наполнению бака.

Рисунок **K**

➔ Снять крышку с бутылки для моющего средства Plug 'n' Clean и вставить открытую бутылку вниз в соединительный элемент для моющего средства.

Рисунок **L**

➔ Установить объем всасывания раствора моющего средства с помощью регулятора дозировки моющего средства.

➔ Использовать струйную трубку с регулятором давления (Vario Power).

➔ Повернуть струйную трубку в положение „Mix“.
Указание: Такми образом, при эксплуатации раствор моющего средства смешивается со струей воды.

Рекомендуемый способ мойки

➔ Экономно разбрызгать моющее средство по сухой поверхности и дать ему подействовать (не позволять высыхать).

➔ Растворенную грязь смыть струей высокого давления.

Дополнительно

Насадка для чистки пеной

➔ Залить раствор моющего средства в бак для моющего средства, который подсоединяется к насадке для чистки пеной (соблюдая указания по дозировке на емкости для моющего средства).

➔ Подсоединить насадку для чистки пеной к баку для моющего средства.

➔ Наденьте на ручной пистолет-распылитель насадку для чистки пеной и зафиксируйте ее, повернув на 90°.

Перерыв в работе

➔ Отпустить рычаг ручного пистолета-распылителя.

➔ Заблокировать рычаг ручного пистолета-распылителя.

➔ Вставить ручной пистолет-распылитель в держатель.

➔ Во время продолжительных перерывов в работе (свыше 5 минут) аппарат следует выключать „0/OFF“ (0/ВЫКЛ).

Окончание работы

⚠ ***ОСТОРОЖНО***

Отсоединять шланг высокого давления от пистолета-разбрызгивателя или устройства, когда в системе отсутствует давление.

ВНИМАНИЕ

При снятии питающего или высоконапорного шланга во время работы может образоваться утечка горячей воды в местах соединения.

➔ Вынуть бутылку для моющего средства Plug 'n' Clean из крепления и закрыть крышкой. Для хранения повернуть на 180 ° и установить в крепление.

➔ Отпустить рычаг ручного пистолета-распылителя.

➔ Выключить аппарат "0/OFF" (0/ВЫКЛ).

➔ Вытащите штепсельную вилку из розетки.

➔ закрыть водный кран.

➔ нажать рычаг ручного пистолета-распылителя для сброса давления в системе.

➔ Заблокировать рычаг ручного пистолета-распылителя.

➔ Отделить аппарат от водоснабжения.

Транспортировка

⚠ ***ОСТОРОЖНО***

Опасность травм и повреждений!
При транспортировке следует обратить внимание на вес устройства.

Транспортировка вручную

➔ Прибор тянуть за ручку для транспортирования.

Транспортировка на транспортных средствах

➔ Перед транспортировкой в горизонтальном положении: Вынуть бутылку для моющего средства Plug 'n' Clean из крепления и закрыть крышкой.

➔ Зафиксировать прибор от смещения и опрокидывания.

Хранение

⚠ ***ОСТОРОЖНО***

Опасность травм и повреждений!
При хранении следует обратить внимание на вес устройства.

Хранение прибора

➔ Установить устройству на ровную поверхность.

➔ Нажать размыкающую кнопку на ручном пистолете-распылителе и отделить высоконапорный шланг от ручного пистолета-распылителя.

➔ Вставить ручной пистолет-распылитель в держатель.

➔ Зафиксировать струйную трубку в соответствующем держателе.

Рисунок **M**

➔ Шланг ВД намотайте на барабан для шланга: Разложите рукоятку барабана для шланга, вращайте по часовой стрелке и снова сложите рукоятку.

➔ Уложить кабель питания от электросети и остальные принадлежности в устройство.

При длительном хранении, например зимой, дополнительно следует принять во внимание указания в разделе "Уход".

Защита от замерзания

ВНИМАНИЕ

Не полностью опорожненные устройства и оборудование могут быть повреждены разрушению при воздействии мороза. Полностью опорожнить устройство и принадлежности, а также обеспечить защиту от мороза.

Во избежание повреждений:

➔ Отделить аппарат от водоснабжения.
➔ отделить струйную трубку от ручного пистолета-распылителя.
➔ Включить прибор (1/ON) и нажимать на рычаг ручного пистолета-распылителя, пока не прекратиться вытекание воды (ок. 1 минута).
➔ Выключите прибор.
➔ Храните прибор и все принадлежности в защищенном от мороза помещении.

Уход и техническое обслуживание

⚠ ***ОПАСНОСТЬ***

Опасность поражения электрическим током.

➔ *Перед проведением любых работ по обслуживанию устройство следует выключить и извлечь штепсельную вилку из розетки.*

Очистка сетки в подводе воды

Регулярно очищать сетку в подводе воды.

➔ Снять муфту с подвода воды.

ВНИМАНИЕ

Сетку нельзя повреждать.

Рисунок **N**

➔ Вытянуть сетку плоскогубцами.
➔ Сетку очищать под проточной водой.
➔ Снова вставить сетку в подвод воды.

Очистка фильтра для моющего средства

➔ Снимите фильтр из всасывающего шланга для моющего средства и промойте его проточной водой,

Техническое обслуживание

Аппарат не нуждается в профилактическом обслуживании.

Помощь в случае неполадок

⚠ ***ОПАСНОСТЬ***

Опасность поражения током. Перед проведением любых работ по уходу и техническому обслуживанию выключить устройство и вынуть сетевую вилку из розетки.

Ремонтные работы и работы с электрическими узлами могут производиться только уполномоченной службой сервисного обслуживания.

Небольшие неисправности можно устранить самостоятельно с помощью следующего описания.

В случае сомнения следует обращаться в уполномоченную службу сервисного обслуживания.

Прибор не работает

➔ Вытянуть рычаг ручного пистолета-распылителя, прибор включится.
➔ Проверьте соответствие напряжения, указанного в заводской табличке, напряжению источника электроэнергии.
➔ Проверить сетевой кабель на повреждения.
➔ Мотор перегружен, сработал защитный автомат электродвигателя.
– Выключить аппарат "0/OFF" (0/ВЫКЛ).
– Дать устройству остыть в течение **одного часа**.
– Включить устройство и снова приступить к работе.
  Если неисправность повторяется, поручить проверку устройства сервисной службе.

Прибор не включается, двигатель гудит

Падение напряжения из-за слабой электросети или при использовании удлинителя.

➔ При выключении прежде всего вынуть рычаг ручного пистолета-распылителя, затем установить выключатель аппарата в положение „I/ON“ (I/ВКЛ).

Давление в приборе не увеличивается

➔ Проверить настройку струйной трубки.
➔ Проверить достаточность объема подачи воды.
➔ Выньте с помощью плоскогубцев сетевой фильтр из элемента для водоснабжения и промойте его проточной водой.
➔ Перед эксплуатацией удалить воздух из аппарата.
  Включить прибор без подсоединенной струйной трубки и дать ему поработать (не более 2 минут), пока из пистолета не начнет выходить вода без пузырьков воздуха. Выключить прибор и снова подсоединить струйную трубку.

Сильные перепады давления

➔ Очистить форсунку высокого давления: Иголкой удалить загрязнение из отверстия форсунки и промыть ее спереди водой.
➔ Проверьте количество подаваемой воды.

Прибор негерметичен

➔ Незначительная негерметичность аппарата обусловлена техническими особенностями. При сильной негерметичности обратитесь в авторизованную службу сервисного обслуживания.

Чистящее средство не всасывается

➔ Использовать струйную трубку с регулятором давления (Vario Power).
  Повернуть струйную трубку в положение „Mix“.
➔ Проверить регулятор дозировки моющего средства.
➔ Проверить, вставлена ли открытая бутылка для моющего средства Plug 'n' Clean вниз в соединительный элемент для моющего средства.

Запасные части

Используйте только оригинальные запасные части фирмы KARCHER. Описание запасных частей находится в конце данной инструкции по эксплуатации.

Гарантия

В каждой стране действуют соответственно гарантийные условия, изданные уполномоченной организацией сбыта нашей продукции в данной стране. Возможные неисправности прибора в течение га-

рантийного срока мы устраняем бесплатно, если причина заключается в дефектах материалов или ошибках при изготовлении. В случае возникновения претензий в течение гарантийного срока просьба обращаться, имея при себе чек о покупке, в торговую организацию, продавшую вам прибор или в ближайшую уполномоченную службу сервисного обслуживания.

Дата выпуска отображается на заводской табличке в закодированном виде.
При этом отдельные цифры имеют следующее значение::

Пример: 30190
3 год выпуска
0 столетие выпуска
1 десятилетие выпуска
9 вторая цифра месяца выпуска
0 первая цифра месяца выпуска

Таким образом, в данном примере код 30190 означает дату выпуска 09 /(2)013.

адреса вы сможете найти на веб-странице:
www.kaercher.com/dealersearch

Технические данные

Электрическое подключение		
Напряжение	230 1~50	V Hz
Потребляемая мощность	2,1	kW
Степень защиты	IP X5	
Класс защиты	I	
Сетевой предохранитель (инертный)	10	A
Подключение водоснабжения		
Давление напора (макс.)	0,8	MPa
Температура подаваемой воды (макс.)	40	°C
Количество подаваемой воды (мин.)	10	l/min
Макс. высота всасывания	0,5	m
Рабочие характеристики		
Рабочее давление	12,5	MPa
Макс. допустимое давление	14,5	MPa
Подача, вода	7,5	l/min
Максимальная подача	8,3	l/min
Подача, моющее средство	0-0,3	l/min
Сила отдачи ручного пистолета-распылителя	17	N
Размеры и вес		
Длина	349	mm
Ширина	426	mm
высота	878	mm
Вес, в готовности к эксплуатации и с принадлежностями	15,3	kg

Значение установлено согласно стандарту EN 60335-2-79		
Значение вибрации рука-плечо Опасность K	<2,5 0,3	m/s^2 m/s^2
Уровень шума $дб_a$ Опасность K_{pA}	73 2	dB(A) dB(A)
Уровень мощности шума L_{WA} + опасность K_{WA}	89	dB(A)

Сохраняется право на внесение технических изменений.

Заявление о соответствии ЕС

Настоящим мы заявляем, что нижеуказанный прибор по своей концепции и конструкции, а также в осуществленном и допущенном нами к продаже исполнении отвечает соответствующим основным требованиям по безопасности и здоровью согласно директивам ЕС. При внесении изменений, не согласованных с нами, данное заявление теряет свою силу.

Продукт высоконапорный моющий прибор
Тип: 1.181-xxx

Основные директивы ЕС
2000/14/EC
2004/108/EC
2006/42/EC (+2009/127/EC)
2011/65/EC

Примененные гармонизированные нормы
EN 50581
EN 55014–1: 2006+A1: 2009+A2: 2011
EN 55014–2: 1997+A1: 2001+A2: 2008
EN 60335–1
EN 60335–2–79
EN 61000–3–2: 2006+A1: 2009+A2: 2009
EN 61000–3–3: 2013
EN 62233: 2008

Примененный порядок оценки соответствия
2000/14/EC: Приложение V

Уровень мощности звука dB(A)
Измерено: 87
Гарантировано: 89

Нижеподписавшиеся лица действуют по поручению и по доверенности руководства предприятия.

H. Jenner
CEO

S. Reiser
Head of Approbation

уполномоченный по документации:
S. Reiser

Alfred Kaercher GmbH & Co. KG
Alfred-Kaercher-Str. 28 - 40
71364 Winnenden (Germany)
Тел.: +49 7195 14-0
Факс: +49 7195 14-2212
Winnenden, 2014/12/01

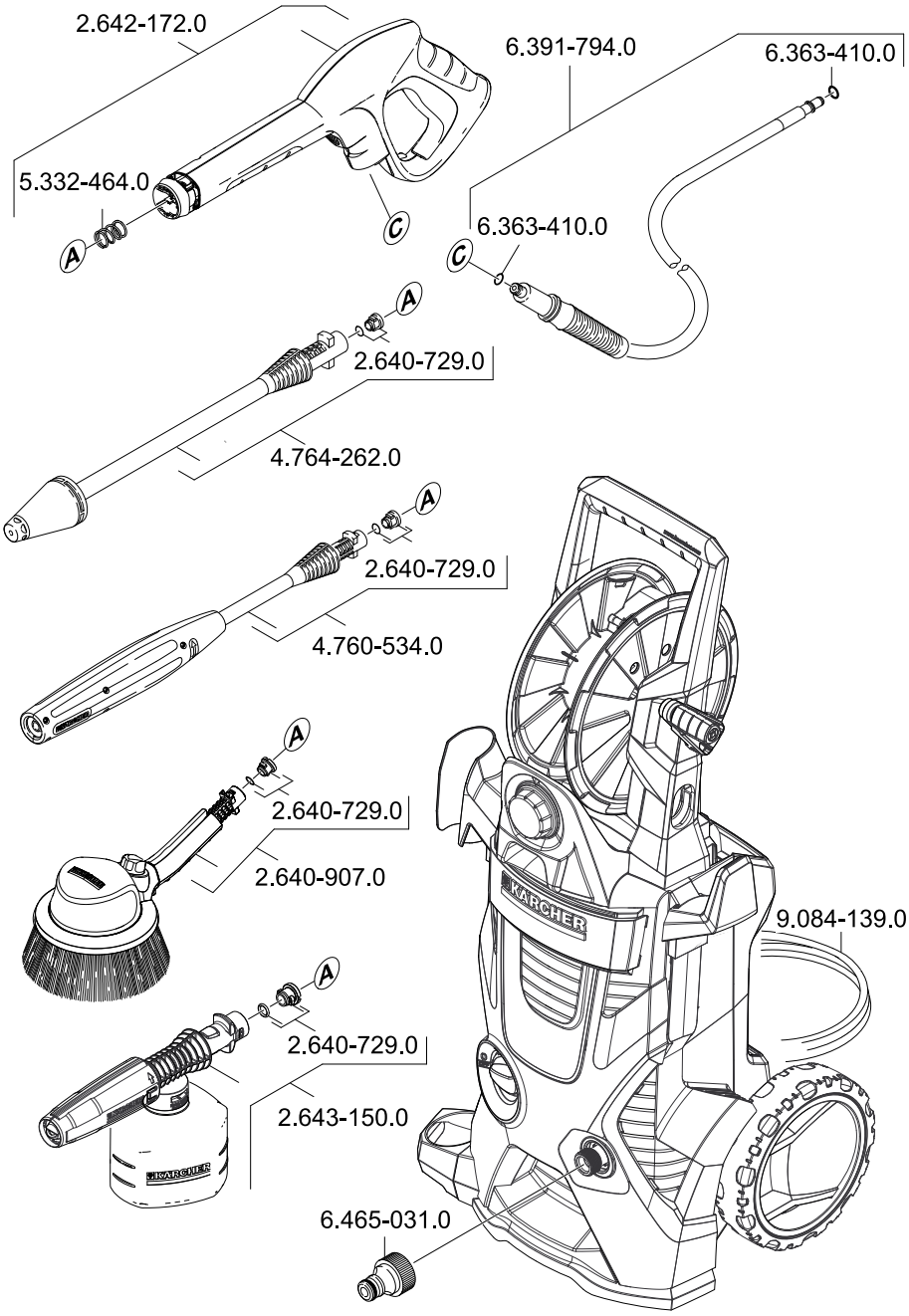
2.642-172.0
6.391-794.0
6.363-410.0
5.332-464.0
A
C
6.363-410.0
C
A
2.640-729.0
4.764-262.0
A
2.640-729.0
4.760-534.0
A
2.640-729.0
2.640-907.0
KÄRCHER
9.084-139.0
A
2.640-729.0
2.643-150.0
KÄRCHER
6.465-031.0