AKM 330

RU

ОПИСАНИЕ ИЗДЕЛИЯ

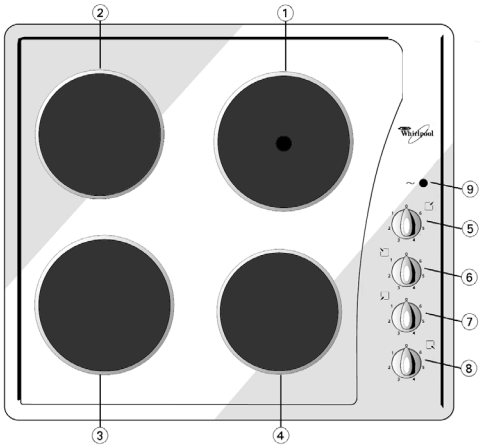

1. Быстрая конфорка Ø 180 - 2000 Вт
2. Обычная конфорка Ø 145 - 1000 Вт
3. Обычная конфорка Ø 180 - 1500 Вт
4. Обычная конфорка Ø 145 - 1000 Вт
5. Рукоятка управления быстрой конфоркой Ø 180
6. Рукоятка управления обычной конфоркой Ø 145
7. Рукоятка управления обычной конфоркой Ø 180
8. Рукоятка управления обычной конфоркой Ø 145
9. Лампочка работы конфорок ~

Работа электрических конфорок

- Поставить ручку в одно из положений от 1 до 6, которые соответствуют разной температуре нагрева.
- Для выключения конфорки повернуть ручку в положение “0”.

Тип PLETP 230V ~ /400V 2N ~ 50 Hz 5,5 kW

5019 619 01601

РАЗМЕРЫ ПЛОСКОСТИ ГОТОВКИ И РАБОЧЕЙ ПОВЕРХНОСТИ

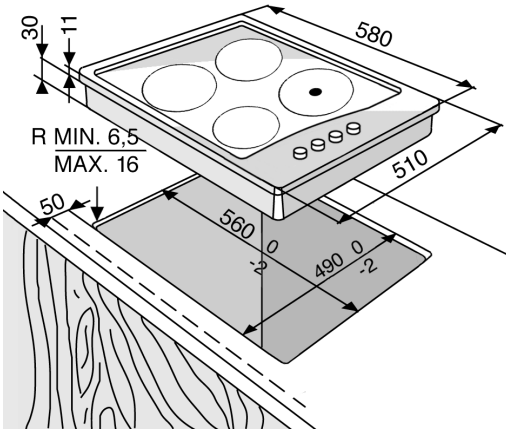

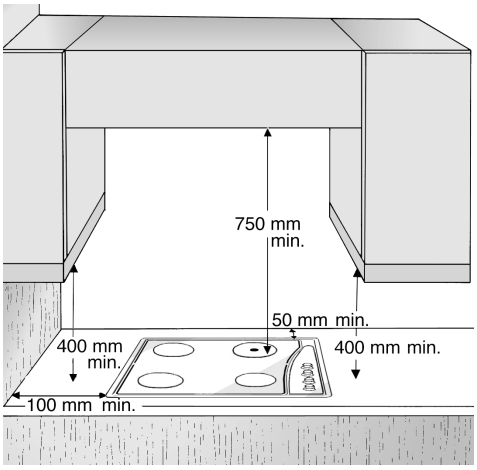

ПРИМЕЧАНИЕ: В случае установки вытяжки над плоскостью готовки для обеспечения нужных расстояний следуйте инструкциям для вытяжки.

НАПРЯЖЕНИЕ ПИТАНИЯ	ПРОВОДНИКИ: КОЛИЧЕСТВО И РАЗМЕР	ЭЛЕКТРИЧЕСКОЕ ПОДКЛЮЧЕНИЕ
230 V ~ + ⏚	3 x 2,5 mm^2	1 2 3 ⏚ L N
230 V ~ + ⏚	4 x 1,5 mm^2	1 2 3 ⏚ L1 L2 L3
400 V 2N ~ + ⏚	4 x 1,5 mm^2	1 2 3 ⏚ L1 L2 N

РУКОВОДСТВО ПО ЭКСПЛУАТАЦИИ

ПРЕЖДЕ ЧЕМ ПОЛЬЗОВАТЬСЯ ВАРОЧНОЙ ПАНЕЛЬЮ

СОВЕТЫ ПО ЗАЩИТЕ ОКРУЖАЮЩЕЙ СРЕДЫ

МЕРЫ ПРЕДОСТОРОЖНОСТИ И ОБЩИЕ РЕКОМЕНДАЦИИ

СОВЕТЫ ПО ЭКОНОМИИ ЭНЕРГИИ

ЧИСТКА И УХОД

ПОИСК И УСТРАНЕНИЕ НЕИСПРАВНОСТЕЙ

ПОСЛЕПРОДАЖНОЕ ОБСЛУЖИВАНИЕ

УСТАНОВКА

ПРЕЖДЕ ЧЕМ ПОЛЬЗОВАТЬСЯ ВАРОЧНОЙ ПАНЕЛЬЮ

- **Чтобы результаты использования варочной панели были оптимальными, внимательно прочитайте данное руководство и сохраняйте его для консультаций в будущем.**

- Храните упаковочные материалы (целлофановые пакеты, полистироловые прокладки и т.п.) в местах, недоступных для детей, поскольку они являются потенциально опасными.
- Проверьте, не была ли повреждена варочная панель при транспортировке.
- **Проследите за тем, чтобы прибор был установлен и подключен к электрической сети квалифицированным мастером в соответствии с инструкциями изготовителя и действующими местными нормами.**
- **Прежде чем начинать пользоваться варочной панелью, почистите панель из нержавеющей стали, пользуясь специально предназначенным для этого чистящим средством. Удалите также все наклейки с верхней стороны панели.**

СОВЕТЫ ПО ЗАЩИТЕ ОКРУЖАЮЩЕЙ СРЕДЫ

1. Упаковочный материал
Упаковочный материал может быть подвергнут 100%-ной вторичной переработке, о чем свидетельствует соответствующий символ ♲.
Этот символ указывает на то, что данный материал должен быть сдан в местные центры по переработке отходов.

2. Изделие
Данный прибор имеет маркировку в соответствии с требованиями Европейской Директивы 2002/96/EC по утилизации электрического и электронного оборудования (WEEE).
Обеспечивая правильную утилизацию данного изделия, вы поможете предотвратить потенциальные негативные последствия для окружающей среды и здоровья человека.

Символ на самом изделии или на сопроводительной документации указывает на то, что с ним нельзя обращаться как с обычными бытовыми отходами. Вместо этого прибор необходимо сдать в соответствующий пункт приемки электрического и электронного оборудования для последующей вторичной переработки.
Сдача на слом должна производиться в соответствии с местными правилами утилизации отходов.
За более подробной информацией о правилах обращения с такими изделиями, их утилизации и переработке обращайтесь в местные органы власти, в службу по удалению бытовых отходов или в магазин, в котором вы приобрели изделие.

МЕРЫ ПРЕДОСТОРОЖНОСТИ И ОБЩИЕ РЕКОМЕНДАЦИИ

- **Перед проведением любых операций по уборке или техническому обслуживанию варочной панели отключайте ее от электрической сети.**
- **В случае продолжительного использования может понадобиться дополнительная вентиляция (откройте окно или включите вытяжку на повышенную мощность).**
- **Не разрешайте детям подходить близко к включенной варочной панели.**
- **По завершении пользования варочной панелью убедитесь, что все ручки установлены в нулевое положение.**
- **Этот прибор не предназначен для пользования им лицами (включая детей) с ограниченными физическими, сенсорными или ментальными возможностями или лицами, не имеющими достаточного опыта и знаний. Указанные лица могут пользоваться прибором только в том случае, если они были предварительно подготовлены или проинструктированы лицом, отвечающим за их безопасность.**
- **Необходимо следить за тем, чтобы маленькие дети не подходили близко к прибору, и не разрешать им играть с ним.**
- **Данная варочная панель предназначена исключительно для приготовления пищи в бытовых условиях. Не используйте данный прибор в качестве обогревателя помещения.**
- **Данный прибор не предназначен для работы под управлением внешнего таймера или отдельного пульта ДУ.**

Заявление о соответствии CE

- Данный прибор разработан, произведен и выпущен в продажу в соответствии со следующими нормами:
  - требованиями по технике безопасности директивы по низковольтному оборудованию 2006/95/EC (заменяющей собой директиву 73/23/EEC с последующими изменениями);
  - требованиями по защите директивы по электромагнитной совместимости (EMC) 2004/108/EC.
- Настоящая варочная панель допускает контакт с пищевыми продуктами и соответствует требованиям норме EEC (CE) № 1935/2004.

СОВЕТЫ ПО ЭКОНОМИИ ЭНЕРГИИ

- Варочная панель имеет конфорки различного диаметра. Пользуйтесь кастрюлями и сковородами, диаметр дна которых равен или немного превышает диаметр конфорки.
- Пользуйтесь только кастрюлями и сковородами с плоским дном.
- **Не включайте конфорку, если на ней ничего не стоит.**
- По возможности, во время приготовления закрывайте кастрюли и т.п. крышкой.
- Чтобы ускорить процесс приготовления, готовьте овощи, картофель и т.п. в небольшом количестве воды.
- Приготовление в скороварке позволяет дополнительно экономить электроэнергию и время.

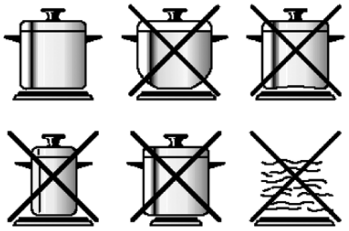

ЧИСТКА И УХОД

Внимание! Категорически запрещается использовать для ухода за прибором приспособления с подачей воды или пара под высоким давлением.

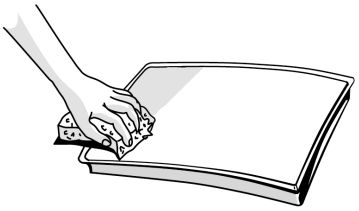

Чистка варочной панели

- **Прежде чем выполнять уборку варочной панели, отсоедините ее от электросети и подождите, пока она остынет.**
- Протрите панель тканью, смоченной в растворе горячей воды с мылом или в разбавленном жидком моющем средстве.
- Не пользуйтесь абразивными или агрессивными средствами, отбеливателями или металлическими мочалками для кухонной посуды
- Не оставляйте на варочной панели кислые или щелочные вещества, как например, уксус, соль, лимонный сок и т.п.

Поверхность из нержавеющей стали

- Пользуйтесь для чистки специальными средствами, предлагаемыми в торговой сети.

Прим. В случае продолжительного использования варочной панели высокая температура может привести к изменению цвета конфорок.

Чистка электрических конфорок

Чистку конфорок следует выполнять, когда они теплые. Протрите их тканью, смоченной в воде с солью, а затем отполируйте тканью, смоченной в растительном масле.

ПОИСК И УСТРАНЕНИЕ НЕИСПРАВНОСТЕЙ

Варочная панель не работает

- Проверьте наличие напряжения в электрической сети.
- Поверните ручку в положение “**0**”, затем снова включите ее, чтобы убедиться в устранении неисправности.

Варочная панель не выключается

- Незамедлительно выньте вилку сетевого шнура варочной панели из розетки.
- Если варочная панель подключена к электросети напрямую, выключите главный рубильник.

ПОСЛЕПРОДАЖНОЕ ОБСЛУЖИВАНИЕ

Прежде чем обращаться в сервисный центр

1. Включите варочную панель еще раз, чтобы проверить, восстановлен ли нормальный режим работы.
2. Если неполадка повторяется, обратитесь в сервисный центр.
   Сообщите следующие сведения:
   - **вид неполадки;**
   - **модель варочной панели;**
   - **сервисный номер (число, указанное после слова Service на находящейся с нижней стороны варочной панели паспортной табличке, а также в гарантийном талоне);**
   - **ваш полный адрес;**
   - **номер телефона и код города.**

Если необходим ремонт прибора, обращайтесь в **авторизованный сервисный центр**, указанный в гарантийном талоне.

В тех редких случаях, когда какие-либо операции или ремонт выполняются **неуполномоченным техническим специалистом**, всегда требуйте акт о проведенных работах и настаивайте на использовании **оригинальных запасных частей**.

Несоблюдение этих указаний может отрицательно сказаться на безопасности и качестве работы прибора.

SERVICE 0000 000 00000

УСТАНОВКА

Техническая информация для персонала, выполняющего установку

Данная варочная панель может быть встроена в столешницу толщиной от 20 до 50 мм.
Если под варочной панелью не установлен какой-либо другой бытовой прибор, то на расстоянии не менее 90 мм от нижней части варочной панели следует вставить разделительную панель.

- **Если рядом находится стенка элемента кухонной мебели, то между этой стенкой и краем варочной панели должен быть обеспечен зазор не менее 100 мм.**

Установка варочной панели

- **Проложите, как показано на рисунке, прилагаемую прокладку на варочной панели (если она отсутствует на панели), предварительно почистив ее поверхность.**

A - Если столешница изготовлена из дерева, то используйте прилагаемые в комплекте пружины.

1. Вставьте 4 пружины Ⓐ в соответствующие гнезда под корпусом.
2. Вырежьте в столешнице отверстие под варочную панель в соответствии с размерами, указанными в прилагаемом Листке описания изделия.
3. Установите варочную панель в столешницу.

B - Если столешница изготовлена из мрамора или других материалов (пластика, керамики или камня), то крепление варочной панели следует осуществлять с помощью скоб Ⓑ, заказываемых в сервисном центре (код детали 4819 310 18528).

1. Совместите скобы с отверстиями и закрепите их винтами.
2. Вырежьте в столешнице отверстие под варочную панель в соответствии с размерами, указанными в Листке описания изделия.
3. Установите варочную панель в столешницу.

- **Прежде чем устанавливать варочную панель, снимите защитную пластиковую пленку (если она предусмотрена).**
- **Установка должна выполняться с соблюдением действующих местных правил по технике безопасности.**

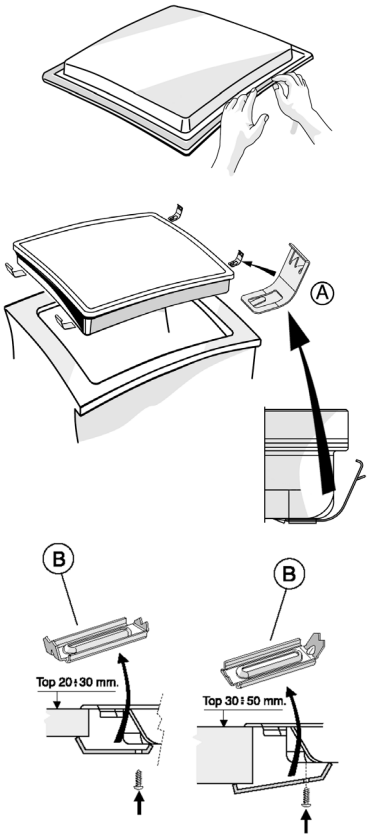

УСТАНОВКА

Подключение к электрической сети

- **Подключение к электрической сети должно выполняться с соблюдением местных норм.**
- **Данные по напряжению и потребляемой мощности указаны на паспортной табличке.**
- **Заземление прибора согласно действующим нормам является обязательным.**
  Изготовитель не несет никакой ответственности за травмы людей или животных или материальный ущерб, явившиеся результатом несоблюдения этих требований.
- **При установке варочной панели подключайте ее к электрической сети через многополюсный выключатель с расстоянием между разомкнутыми контактами не менее 3 мм.**
- **После установки прибора его электрические компоненты должны быть недоступными.**
- **Используйте электрический кабель типа H05RR-F (см. таблицу в листке описании изделия).**
- **Сетевой шнур должен иметь достаточную длину для того, чтобы подключить прибор к электрической сети после его встраивания в кухонную мебель.**
- **После завершения установки электрические компоненты должны быть недоступны для пользователя.**

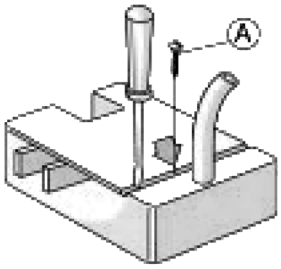

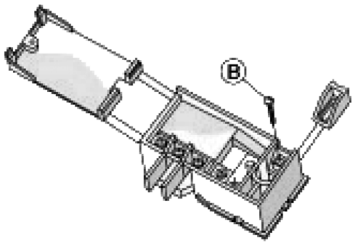

ЭЛЕКТРИЧЕСКИЕ ВАРОЧНЫЕ ПАНЕЛИ С БОКОВЫМИ УСТРОЙСТВАМИ УПРАВЛЕНИЯ

Подсоединение к клеммной колодке

1. Откройте крышку клеммной коробки и ослабьте винт Ⓐ с помощью отвертки, как показано на рисунке.
2. Зачистите конец кабеля на длину около 70 мм.
3. Зачистите внутренние проводники на длину около 10 мм; ослабьте винт кабельного зажима Ⓑ и вставьте конец кабеля в зажим.
   - **В клеммной колодке имеется 4 клеммы:**

   1-2 соединенные (фаза)

   3 - нейтраль
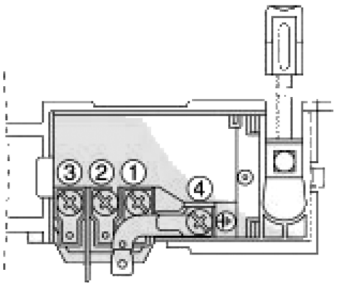
   4- земля (обозначена символом ⏚**)**
4. Подключите кабель к клеммной колодке, руководствуясь электрической схемой, нанесенной на нижней стороне варочной панели Затяните винты кабельных зажимов и закройте крышку коробки.