Microwave Oven

ZMSN5SX

Благодаря этой микроволновой печи готовить стало проще
Что бы вы ни готовили, ни размораживали или ни разогревали, микроволновая печь серии 20 станет вашим логичным выбором. Эта универсальная машина рассчитана на внушительный спектр блюд: вы всегда сможете порадовать себя любимой едой, даже если она сейчас охлаждена или заморожена.

Product Benefits & Features

Простые решения плюс функция микроволн
Наша микроволновая печь: результат без хлопот. Подогревайте охлажденное, размораживайте замороженное или разогревайте остатки своих лакомств — все это одним касанием кнопки.

Автопрограмма: рецепты — это просто
Автопрограмма поможет вам отбросить догадки в ходе приготовления. Вам надо лишь выбрать опции рецепта — и микроволновая печь автоматически установит уровень нагрева. Вкусный результат без хлопот.

Программа размораживания для замороженных блюд
Программа размораживания позволит быстро и просто разморозить замороженные продукты. Выберите в меню тип продукта и его вес, и микроволновая печь автоматически вычислит требуемую длительность работы.

Защита от детей: дополнительный уровень безопасности
Микроволновую печь можно заблокировать нажатием кнопки, чтобы никто не менял настройки во время приготовления. Функция защиты от детей обеспечит ваше душевное спокойствие и убережет маленькие пальчики от беды.

- Механизм открытия двери: Нажим
- Режимы работы: Микроволны
- Мощность: 700 Вт, количество уровней мощности - 6
- Автоматические программы размораживания по весу
- Сигнал об окончании приготовления
- Автоматические программы по приготовления по весу
- Поворотная ручка выбора мощности
- Вращающийся поднос: 245 мм, Стекло

Microwave Oven

ZMSN5SX

Product Specification
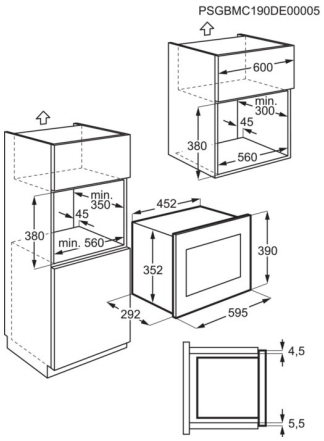
Размеры (ВхШхГ), мм	390x595x312
Цвет	Нержавеющая сталь с покрытием Antifingerprint
Материал внутренней камеры	Нержавеющая сталь
Длина сетевого шнура, м	1
Мощность подключения (Вт)	1200
Номинальное напряжение, В	230-240
Product Partner Code	All Open