Проектор Acer

XL1220/XL1320W/XL1520/XL1520i/XL1521i
FL011/FL021/FL051/
LU-X100X/LU-X100W/LU-X100F/
PF-L100X/PF-L100W/PF-L100F/
LR210/LR310/LR510/
ML-110/ML-210/ML-410/
DNX2006/DWX2005/D1P2004/
XN122L/XN132WL/XN152L

Руководство пользователя

Авторское право © 2020. Acer Incorporated.
Все права защищены.

Руководство пользователя к проектору Acer
Дата первого издания: 10/2020

В изложенные в настоящей публикации сведения могут периодически вноситься поправки без обязательств по уведомлению кого-либо о таких исправлениях или изменениях. Эти изменения будут вставлены в новые редакции данного руководства или в дополнительные документы и публикации. Компания Acer Incorporated не делает никаких утверждений и не дает никаких гарантий, ни выраженных в явной форме, ни подразумеваемых, относительно содержания настоящей публикации и, в частности, заявляет об отказе от подразумеваемых гарантий пригодности данного продукта для продажи или использования в конкретных целях.

Запишите номер модели, ее серийный номер, а также дату и место покупки в соответствующих строчках внизу на свободном месте. Серийный номер и номер модели вашего компьютера обозначены на этикетке на его корпусе. В переписке по поводу вашего компьютера следует обязательно указывать его серийный номер, номер модели, дату и место покупки.

Никакая часть настоящей публикации не может быть воспроизведена, сохранена в системах поиска информации или передана в любой форме и любыми средствами - электронными, механическими, путем фотокопирования, записи или иным образом - без предварительного на то письменного согласия Acer Incorporated.

Номер модели: _____

Серийный номер: _____

Дата покупки: _____

Место покупки: _____

Наименование Acer и логотип Acer являются зарегистрированными товарными знаками корпорации Acer. Названия изделий и товарные знаки других компаний используются здесь только с целью идентификации и принадлежат соответствующим компаниям.

HDMI™, логотип HDMI и High-Definition Multimedia Interface являются товарными знаками или зарегистрированными товарными знаками компании HDMI Licensing LLC.

Информация, касающаяся безопасности и удобства использования

Внимательно прочитайте настоящие инструкции. Сохраните настоящий документ для использования в будущем. Следуйте всем предупреждениям и указаниям, имеющимся на данном изделии.

Выключение изделия перед очисткой

Отключите данное изделие от электрической розетки перед очисткой. Не используйте жидкие очистители и аэрозоли. Для очистки используйте влажную ткань.

Меры предосторожности при отключении питания

Соблюдайте приведенные ниже рекомендации при подключении и отключении питания к внешнему блоку питания.

- Перед подключением кабеля питания к розетке сети переменного тока установите блок питания.
- Перед извлечением блока питания из проектора отсоедините кабель питания.
- Если система оснащена несколькими источниками питания, отключите питание системы, отсоединив все кабели питания от электросети.

Меры предосторожности, касающиеся доступности

Убедитесь, что сетевая розетка, к которой подключен кабель питания, легко доступна и расположена максимально близко к оператору оборудования. При необходимости отключить питание оборудования убедитесь, что кабель питания отсоединен от электрической розетки.

Осторожно!

- Не используйте данное изделие вблизи воды.
- Не допускается установка изделия на неустойчивые тележку, стойку или стол. Падение изделия может привести к его серьезному повреждению.
- Щели и отверстия предназначены для вентиляции прибора с целью обеспечения надежной эксплуатации и предотвращения перегрева. Запрещается загораживать или накрывать эти отверстия. Не перекрывайте отверстия, располагая устройство на кровати, диване, ковре или других подобных поверхностях.
- Данное устройство нельзя располагать рядом с радиатором или нагревателем или над ними, также нельзя устанавливать прибор в закрытом пространстве без обеспечения должной вентиляции.
- Не допускайте попадания каких-либо предметов внутрь прибора через щели в корпусе, т.к. они могут попасть на участки, находящиеся под напряжением, что может привести к возгоранию или поражению электрическим током. Не допускайте попадания какой-либо жидкости на или в прибор.
- Чтобы избежать повреждения внутренних компонентов и предотвратить протечку батареи, не размещайте прибор на вибрирующих поверхностях.
- Не рекомендуется использовать устройство во время занятий спортом, тренировок или в других условиях, когда возможны вибрации, которые могут привести к непредвиденному короткому замыканию или повреждению вращающихся деталей.

Использование электропитания

- Это изделие необходимо эксплуатировать при напряжении питания, указанном на этикетке. Если характеристики электросети неизвестны, проконсультируйтесь с продавцом или местной компанией-поставщиком электроэнергии.
- Не допускайте, чтобы на кабеле питания находились посторонние предметы. Расположите прибор так, чтобы на кабель было невозможно наступить.
- При использовании удлинителя с этим прибором убедитесь, что общий номинальный ток подключенного оборудования не превышает номинального тока удлинителя. Кроме этого, убедитесь, что общий номинальный ток всех устройств, подключенных к сетевой розетке, не превышает номинала предохранителя.
- Не перегружайте электрическую розетку, удлинитель или разветвитель, подключая слишком много устройств. Общая нагрузка системы не должна превышать 80% от номинала цепи. При использовании удлинителей нагрузка не должна превышать 80% входного номинального тока удлинителя.
- Сетевой блок питания данного прибора оборудован трехконтактной вилкой с заземлением. Вилка может быть вставлена только в сетевую розетку с заземлением. Убедитесь, что электрическая розетка должным образом заземлена перед подключением к ней вилки сетевого блока питания. Не вставляйте вилку в незаземленную электрическую розетку. Для получения более подробной информации обратитесь к специалисту-электротехнику.

  Осторожно! Контакт заземления является одним из элементов обеспечения безопасности. Использование не заземленной должным образом розетки может привести к поражению электрическим током.

  Примечание: *Кроме того, заземление обеспечивает хорошую защиту от непредсказуемых помех, вырабатываемых другими находящимися рядом электрическими устройствами, которые могут повлиять на работу данного изделия.*

- Используйте данное устройство только с входящим в комплект поставки набором кабелей. При необходимости заменить комплект кабелей питания убедитесь, что новый кабель соответствует следующим требованиям:отсоединяемый, имеет сертификацию UL или CSA, одобрен VDE, максимальная длина – 4,5 м (15 футов).

Обслуживание изделия

Не пытайтесь самостоятельно ремонтировать прибор, так как при открытии или снятии крышки можно попасть под напряжение или подвергнуться другой опасности. Любое сервисное обслуживание устройства должны выполнять только квалифицированные специалисты сервисной службы.

Отключите устройство от электросети и обратитесь к квалифицированному специалисту по ремонту в следующих случаях:

- кабель питания или вилка повреждены, порезаны или изношены
- в прибор попала жидкость
- устройство было подвержено воздействию дождя или влаги
- падение устройства или повреждение его корпус
- в работе устройства наблюдаются очевидные нарушения, свидетельствующие о необходимости технического обслуживания
- устройство не работает надлежащим образом после соблюдения всех указаний по эксплуатации

Примечание: *Производите регулировку только тех параметров, которые описаны в инструкциях по эксплуатации, так как неправильная регулировка других параметров может привести к повреждению и необходимости вмешательства квалифицированного специалиста для восстановления нормального состояния устройства.*

Осторожно! В целях безопасности не используйте несовместимые детали при замене или добавлении компонентов. Для получения информации о возможных вариантах обратитесь к продавцу.

Данное устройство и его модификации могут содержать мелкие детали. Храните их в недоступном для маленьких детей месте.

Дополнительная информация о безопасности

- Запрещается смотреть в объектив при включенной лампе. Это может привести к повреждению органов зрения.
- Сначала включайте проектор, а затем источник сигнала.
- Не располагайте устройство в условиях, перечисленных ниже:
  - Плохо вентилируемое или ограниченное пространство. Необходимо обеспечить зазор от стены не менее 50 см и свободный поток воздуха вокруг проектора.
  - Места, в которых существует возможность воздействия высоких температур, например, в автомобиле с закрытыми окнами.
  - Места с повышенной влажностью, запыленностью или задымленностью, так как это может вызвать загрязнение оптических компонентов, сокращение срока службы прибора и ухудшение изображения.
  - Места рядом с пожарной сигнализацией.
  - Места с температурой воздуха выше 40ºC / 104ºF.
  - Места, находящиеся выше 3000 м над уровнем моря.
- При возникновении неполадок немедленно отключите проектор от сети. Нельзя использовать прибор, если из него идет дым или оно издает странные звуки или запахи. Это может привести к возгоранию или поражению электрическим током. В этом случае немедленно отключите прибор от сети и свяжитесь с продавцом прибора.
- Прекратите эксплуатацию прибора, если он упал или был поврежден. Свяжитесь с продавцом для проверки прибора.
- Не направляйте объектив проектора на солнце. Это может привести к возгоранию.
- При выключении проектора рекомендуется убедиться, что перед отключением питания был завершен цикл охлаждения.
- Не выключайте питание внезапно и не отключайте проектор от сети во время его работы. Оптимальный способ выключения – это подождать перед отключением питания , пока выключится вентилятор.
- Не прикасайтесь к вентиляционной решетке и нижней панели, так как они могут быть горячими.
- Не следует заглядывать в вентиляционную решетку во время работы проектора. Это может привести к повреждению органов зрения.
- Всегда открывайте затвор или снимайте крышку объектива при включении проектора.
- Во время работы проектора не загораживайте его объектив какими-либо предметами, так как это может вызвать нагрев, деформацию или возгорание этих предметов.
- Не пытайтесь разобрать проектор. Внутри имеется опасное высокое напряжение, которое может причинить травму пользователю. Обслуживание должен выполнять только квалифицированный специалист.
- Не ставьте проектор вертикально на узкую сторону. Он может упасть, повредиться или причинить травму.
- возможность проецирования на 360°Изображения можно проецировать в полном диапазоне 360° по вертикальной оси, включая воспроизведение на потолке и на полу.

Примечание: *Если проектор направлен вниз, его яркость уменьшается до 80%.*

Вертикальное проецирование

Не включайте проектор, если он наклонен влево или вправо. Это может стать причиной неисправности. Однако допускается установка в вертикальном положении.

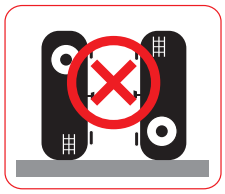

Примечание:

- *Не рекомендуется устанавливать проектор в вертикальном положении на полу или на столе без присмотра. Если при этом перекрыто отверстие для забора воздуха, проектор может нагреться, чтобы приведет к возгоранию и выходу проектора из строя.*
- *При работе с проектором в замкнутом пространстве предусматривайте зазор как минимум 30 см рядом с впускными и выпускными вентиляционными отверстиями.*

Меры предосторожности, связанные со слухом

Для защиты органов слуха соблюдайте следующие рекомендации.

- Увеличивайте громкость постепенно до нужного уровня.
- Не увеличивайте уровень громкости, если уши уже к нему привыкли.
- Не слушайте музыку на большой громкости в течение длительного времени.
- Не увеличивайте громкость, чтобы перекрыть шум.
- Громкость следует уменьшить, если вам не слышна речь людей, находящихся рядом.

Указания по утилизации

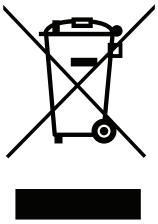

Запрещается утилизировать данный электронный прибор вместе с бытовым мусором. С целью сведения к минимуму загрязнения и обеспечения максимальной защиты окружающей среды устройство подлежит переработке. Для получения дополнительной информации о правилах, установленных Директивой по отходам электрического и электронного оборудования (WEEE), посетите веб-сайт http://www.acer-group.com/public/Sustainability/sustainability01.htm

Не смотрите на луч

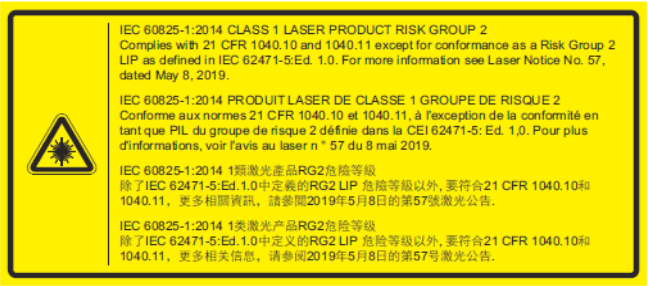

Не смотрите на луч, RG2.

Имея дело с любым ярким источником света, не смотрите на прямой луч, RG2 IEC 62471-5:2015.

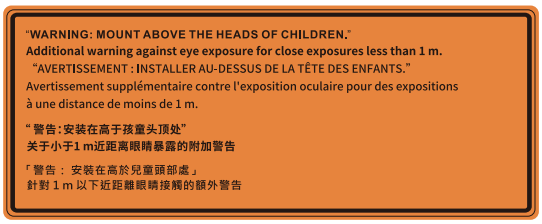

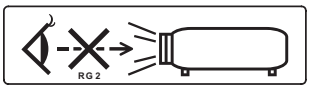

- Внимание! Необходимо всегда следить за детьми и никогда не разрешать им смотреть на луч проектора с любого расстояния.
- Внимание! Соблюдайте осторожность при использовании пульта ДУ для запуска проектора, находясь перед объективом проектора.
- Внимание! Не используйте оптические инструменты, такие как бинокль и телескоп, находясь внутри луча проектора.

Основные сведения

Примечания по использованию

Необходимо:

- Выключать прибор перед очисткой.
- Для очистки корпуса дисплея использовать мягкую ткань, смоченную слабым моющим средством.
- Если прибор не будет использоваться в течение длительного периода времени, всегда отсоединять кабель питания от электрической розетки.

Запрещается:

- Закрывать вентиляционные щели и отверстия прибора.
- Использовать для очистки прибора абразивные чистящие средства, пасты или растворители.
- Эксплуатировать в следующих условиях:
  - при очень высокой или низкой температуре и высокой влажности.
  - в местах с повышенным содержанием пыли или грязи.
  - вблизи каких-либо устройств, создающих сильное магнитное поле.
  - под прямыми солнечными лучами.

Меры предосторожности

Чтобы максимально продлить срок службы прибора, соблюдайте все предупреждения, меры предосторожности и процедуры технического обслуживания согласно рекомендациям в настоящем руководстве пользователя.

Осторожно!

- Запрещается смотреть в объектив при включенной лампе. Это может привести к повреждению органов зрения.
- для снижения опасности возгорания или поражения электрическим током не подвергайте данный прибор воздействию дождя или влаги.
- Не открывайте и не разбирайте прибор, так как это может вызвать поражение электрическим током.
- При выключении проектора убедитесь, что перед отключением питания был завершен цикл охлаждения.
- Сначала включайте проектор, а затем источники сигнала.
- Не используйте крышку объектива при работающем проекторе.

Чистка объектива

- Перед очисткой объектива отключите проектор и извлеките вилку из розетки на 30 минут (не менее) для полного охлаждения.
- С помощью баллончика со сжатым воздухом удалите пыль.
- С помощью специальной салфетки для чистки объективов осторожно протрите объектив. Не прикасайтесь к объективу пальцами.
- Для чистки объектива запрещается использовать спиртовые и кислотные чистящие средства, а также едкие растворители, такие как спирт. Гарантия не покрывает повреждения объектива, вызванные его чисткой.

  Осторожно! Не используйте для удаления пыли и загрязнений из объектива распылители с воспламеняющимися газами. Это может повлечь возгорание вследствие сильного нагрева внутренних компонентов проектора.

  Осторожно! Запрещается чистить объектив во время прогрева проектора, так как это может привести к отслоению пленочного покрытия с поверхности объектива.

  Осторожно! Запрещается протирать и ударять объектив твердыми предметами.

СОДЕРЖАНИЕ

ВВЕДЕНИЕ 9

Комплект поставки 9
Стандартные принадлежности 9
Дополнительные принадлежности 9
Общие сведения об изделии 10
Разъемы 11
Клавиатура 12
Пульт дистанционного управления 13

УСТАНОВКА И НАСТРОЙКА 14

Установка проектора 14
Подключение источников сигнала к проектору 17
Настройка проецируемого изображения 19
Настройка с пульта ДУ 20

ИСПОЛЬЗОВАНИЕ ПРОЕКТОРА 22

Включение и выключение проектора 22
Выбор источника входного сигнала 23
Меню навигации и функции 24
Дерево экранного меню 25
Меню Дисплей: настройки изображения 31
Меню Экран/3D 34
Меню Дисплей/Соотношение сторон 34
Меню Дисплей/Маска контура 38
Меню Дисплей/Масштаб 38
Меню Экран/Сдвиг изображения 38
Меню Дисплей/Трапеция 38
Меню Звук/Без звука 39
Меню Звук/Громк. 39
Меню Настр./Проекция 40
Меню Настр./Тип экрана 40
Меню Настр./Настройки питания 40
Меню Настр./Безопасность 40
Меню Настр./Настройки HDMI Link 41
Меню Настр./Тестовая таблица 41
Меню Настр./Параметры 41
Снимок экрана с помощью инструмента ПК 42
Настройка экранного меню сброса 43
Меню Информация 43

ДОПОЛНИТЕЛЬНАЯ ИНФОРМАЦИЯ 44

Совместимые разрешения 44
Размер изображения и расстояние проецирования 47
Размеры проектора и потолочная установка 50
Устранение неполадок 51
Предупреждающие индикаторы 52
Технические характеристики 54

ВВЕДЕНИЕ

Комплект поставки

Осторожно снимите упаковку и проверьте наличие в комплекте всех устройств, перечисленных ниже в разделе стандартные компоненты. Некоторые из них, показанные в разделе дополнительные компоненты, могут отсутствовать в зависимости от модели, спецификации и вашего региона покупки. Проверьте комплектность с учетом места покупки. Некоторые компоненты в зависимости от регионов могут отличаться.

Гарантийный талон входит в комплект только в некоторых регионах. Дополнительную информацию можно получить у поставщика.

Стандартные принадлежности

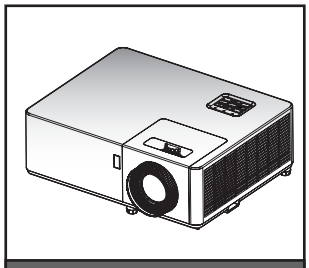

Проектор

Пульт дистанционного управления

- ☑ Гарантийный талон
- ☑ Краткое руководство

Документация

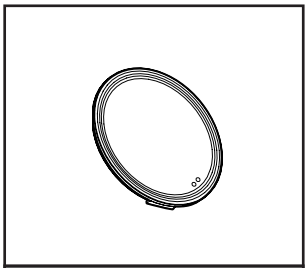

Крышка объектива

Дополнительные принадлежности

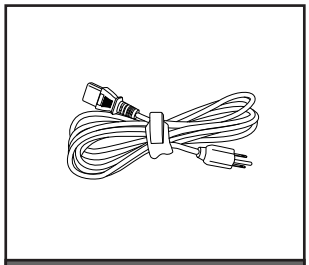

Провод питания

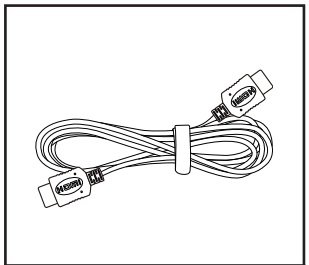

Кабель HDMI

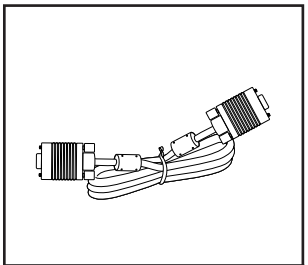

VGA-кабель

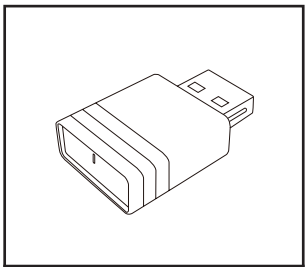

Комплект для беспроводного проецирования

Примечание: *В зависимости от модели, технических характеристик и региона могут потребоваться другие дополнительные принадлежности.*

ВВЕДЕНИЕ

Общие сведения об изделии

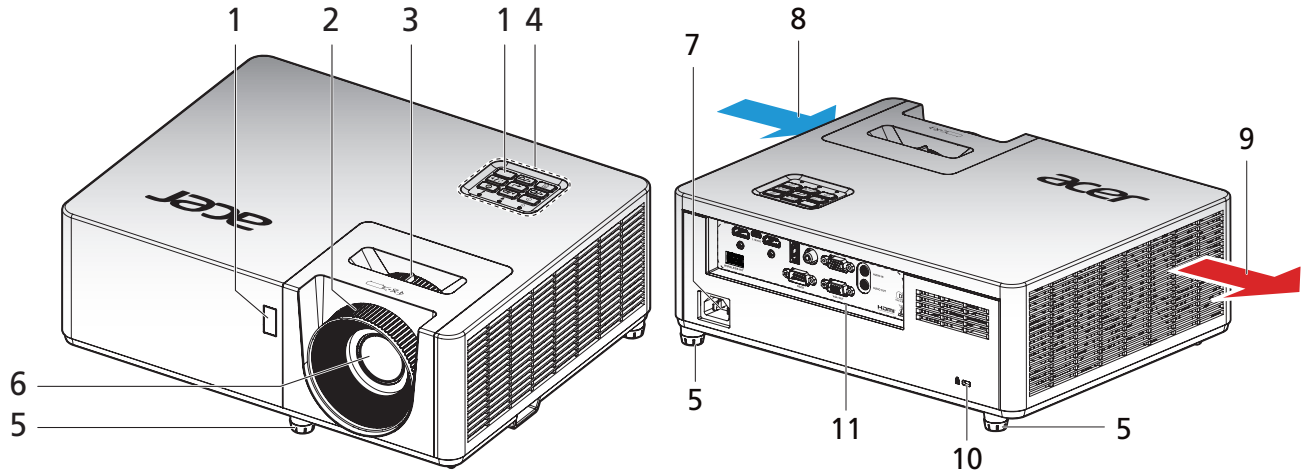

Примечание:

- *Запрещается блокировать впускное отверстие проектора и вытяжные вентиляционные отверстия.*
- *При работе с проектором в замкнутом пространстве предусматривайте зазор как минимум 30 см рядом с впускными и выпускными вентиляционными отверстиями.*
- *Набор функций зависит от определения модели.*

№	Элемент	№	Элемент
1.	ИК-приемники	7.	Сетевая розетка
2.	Кольцо фокусировки	8.	Вентиляционное отверстие (впуск)
3.	Кольцо трансфокатора	9.	Вентиляционное отверстие (выпуск)
4.	Клавиатура	10.	Отверстие для установки замка Kensington™
5.	Ножки для регулировки наклона	11.	Входные/выходные разъемы
6.	Объектив		

ВВЕДЕНИЕ

Разъемы

Модели 1080P

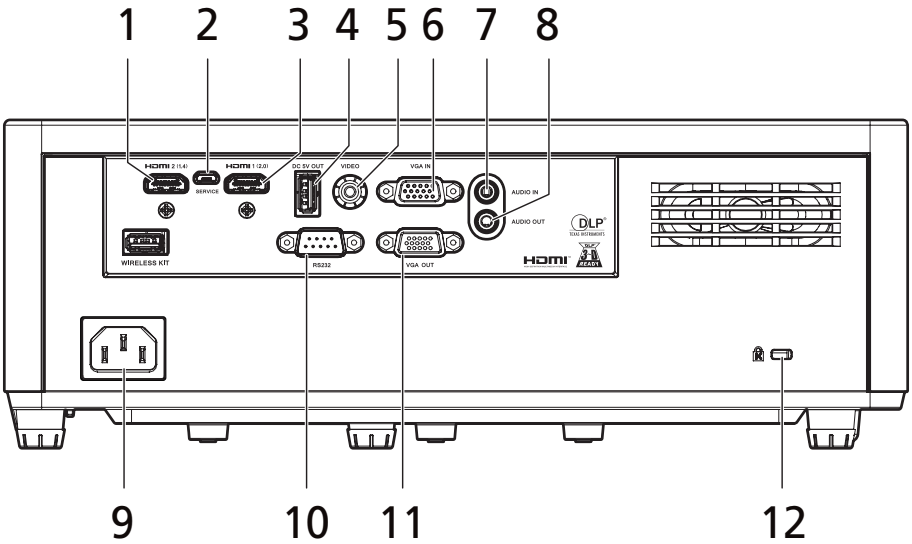

Модели XGA/WXGA

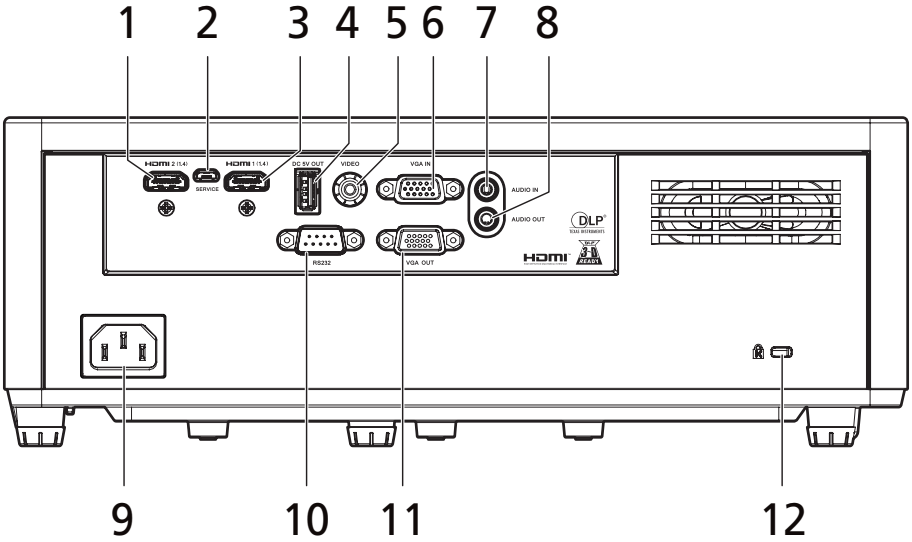

№	Компонент	№	Компонент
1.	Разъем HDMI 2 (v1.4)	8.	Аудиовыход
2.	Сервисный разъем (только для обновления микропрограммы)	9.	Сетевая розетка
3.	• Разъем HDMI 1 (v2.0) (модели 1080P) • Разъем HDMI 1 (v1.4) (модели XGA/WXGA)	10.	Разъем RS232
4.	Выходной разъем питания USB (5 В ⎓1,5 А)(*)	11.	Разъем выхода видеосигнала VGA
5.	Разъем композитного видеосигнала	12.	Отверстие для установки замка Kensington™
6.	Разъем входа видеосигнала VGA	13.	USB-разъем (для подключения Wi-Fi-адаптера)
7.	Разъем входа звукового сигнала		

Примечание:

- *Набор функций зависит от определения модели.*
- Зарядка смартфона через выходной разъем питания USB не поддерживается.

ВВЕДЕНИЕ

Клавиатура

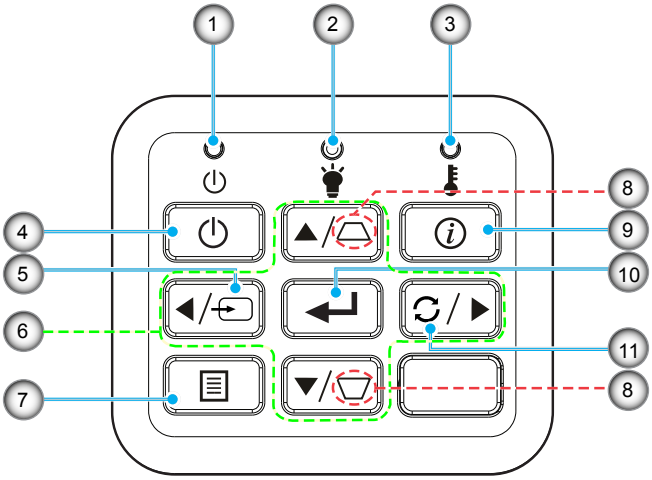

№	Элемент	№	Элемент
1.	Индикатор питания/режима ожидания	7.	Меню
2.	Светодиод лампы	8.	Корректировка трапецеидального искажения
3.	Индикатор температуры	9.	Информация
4.	Питание	10.	Войти
5.	Источник	11.	Re-Sync
6.	Четыре кнопки со стрелками		

ВВЕДЕНИЕ

Пульт дистанционного управления

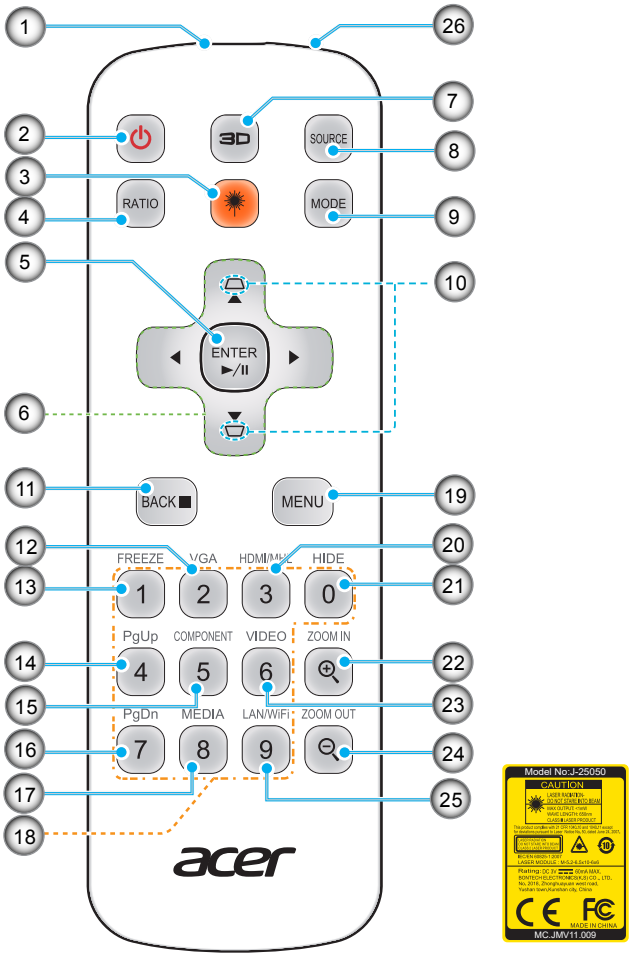

№	Элемент	№	Элемент
1.	ИК-передатчик	14.	PgUp (не поддерживается)
2.	Питание	15.	КОМПОНЕНТНЫЙ (не поддерживается)
3.	Кнопка включения лазерной указки	16.	PgDn (не поддерживается)
4.	СООТНОШЕНИЕ СТОРОН	17.	НОСИТЕЛЬ (не поддерживается)
5.	Выбор/Войти Воспр./Пауза	18.	Клавиатура 0-9
6.	Четыре кнопки со стрелками	19.	Меню
7.	Объемность	20.	HDMI™
8.	ИСТОЧНИК	21.	СКРЫТЬ
9.	Режим	22.	УВЕЛИЧЕНИЕ
10.	ТРАПЕЦИЯ	23.	ВИДЕО
11.	НАЗАД СТОП	24.	УМЕНЬШЕНИЕ
12.	VGA	25.	LAN (не поддерживается) / Wi-Fi
13.	ОСТАНОВКА КАДРА	26.	Лазерный указатель

Примечание: *Некоторые кнопки не работают, если эти функции не поддерживаются конкретной моделью проектора.*

УСТАНОВКА И НАСТРОЙКА

Установка проектора

Проектор может устанавливаться в одном из четырех положений.

Место становки будет зависеть от свободного пространства в помещении и ваших предпочтений. Для определения места размещения проектора в расчет принимается размер и форма используемого экрана, место расположения розеток питания и расстояние между проектором и остальным оборудованием.

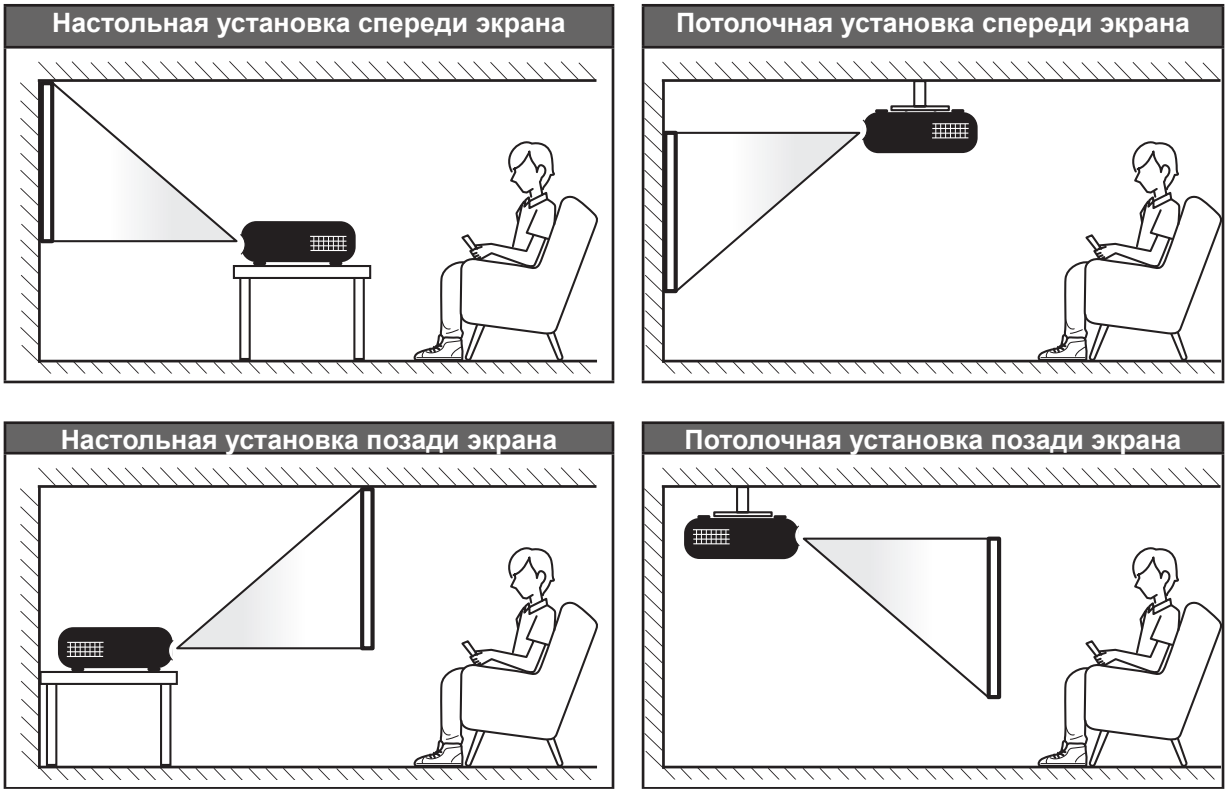

Проектор устанавливается на плоской поверхности и перпендикулярно экрану.

- Чтобы определить место расположения проектора по заданному размеру экрана, см. таблицу расстояний на страницах *47–49*.
- Чтобы определить размер экрана по заданному расстоянию, см. таблицу расстояний на страницах *47–49*.

Примечание: *По мере удаления места установки проектора от экрана размер проецируемого изображения и пропорционально сдвиг по вертикали увеличиваются.*

ВАЖНО!

Эксплуатация проектора разрешена только при его установке на столе или на потолке. Проектор должен располагаться горизонтально, без наклона вперед/назад или влево/вправо. Расположение иным образом приводит к аннулированию гарантии и сокращает срок эксплуатации проектора и его источника света. Для выполнения нестандартной установки проконсультируйтесь со специалистами Acer.

УСТАНОВКА И НАСТРОЙКА

Памятка по установке проектора

Примечание: *Если проектор направлен вниз, его яркость уменьшается до 80%.*

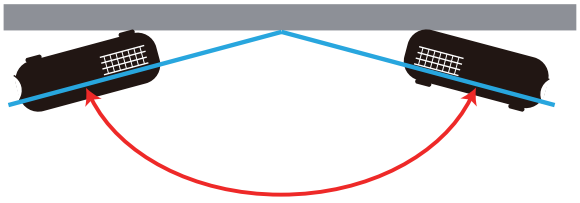

- Вертикальный режим

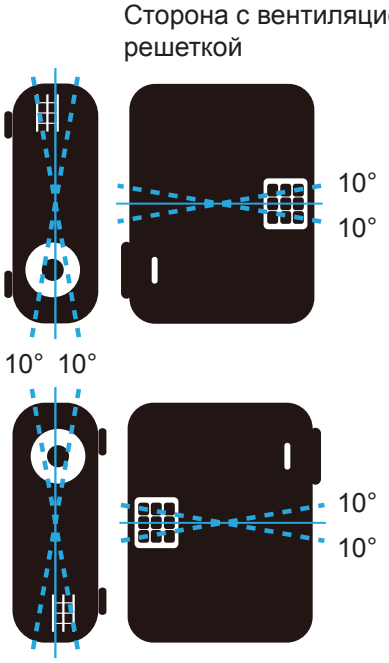

- Расстояние вокруг вентиляционного отверстия должно составлять не менее 30 см.

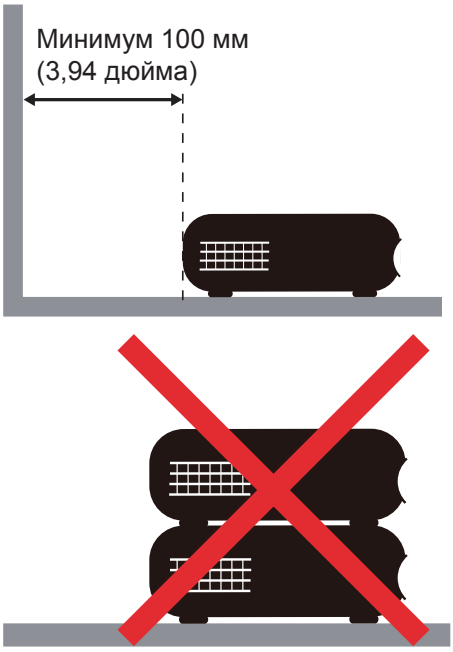

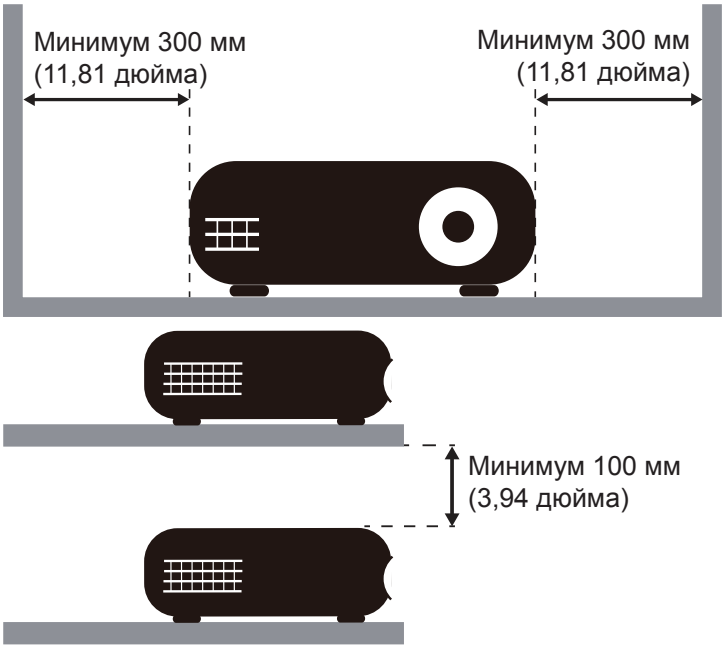

УСТАНОВКА И НАСТРОЙКА

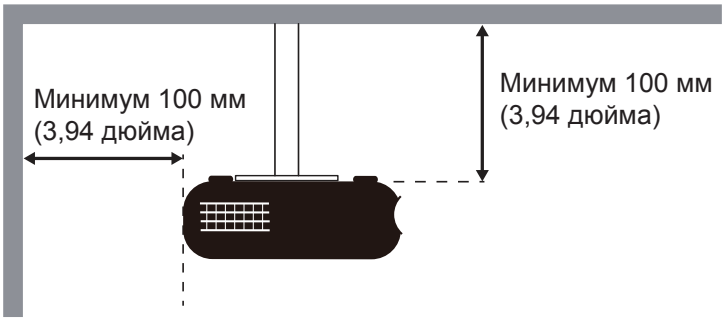

- Убедитесь, что воздухозаборник не втягивает горячий воздух из воздухоотвода.
- При эксплуатации проектора в закрытом помещении следите за тем, чтобы температура воздуха в месте установки не превышала рабочую температуру во время работы проектора, а отверстия для забора и вывода отработанного воздуха были открыты.
- Все контейнеры должны пройти сертифицированное термическое испытание, чтобы исключить возможность рециркуляции проектором отработанного воздуха, так как это может вызвать его выключение, даже если температура внутри контейнера находится в пределах диапазона рабочей температуры.

УСТАНОВКА И НАСТРОЙКА

Подключение источников сигнала к проектору

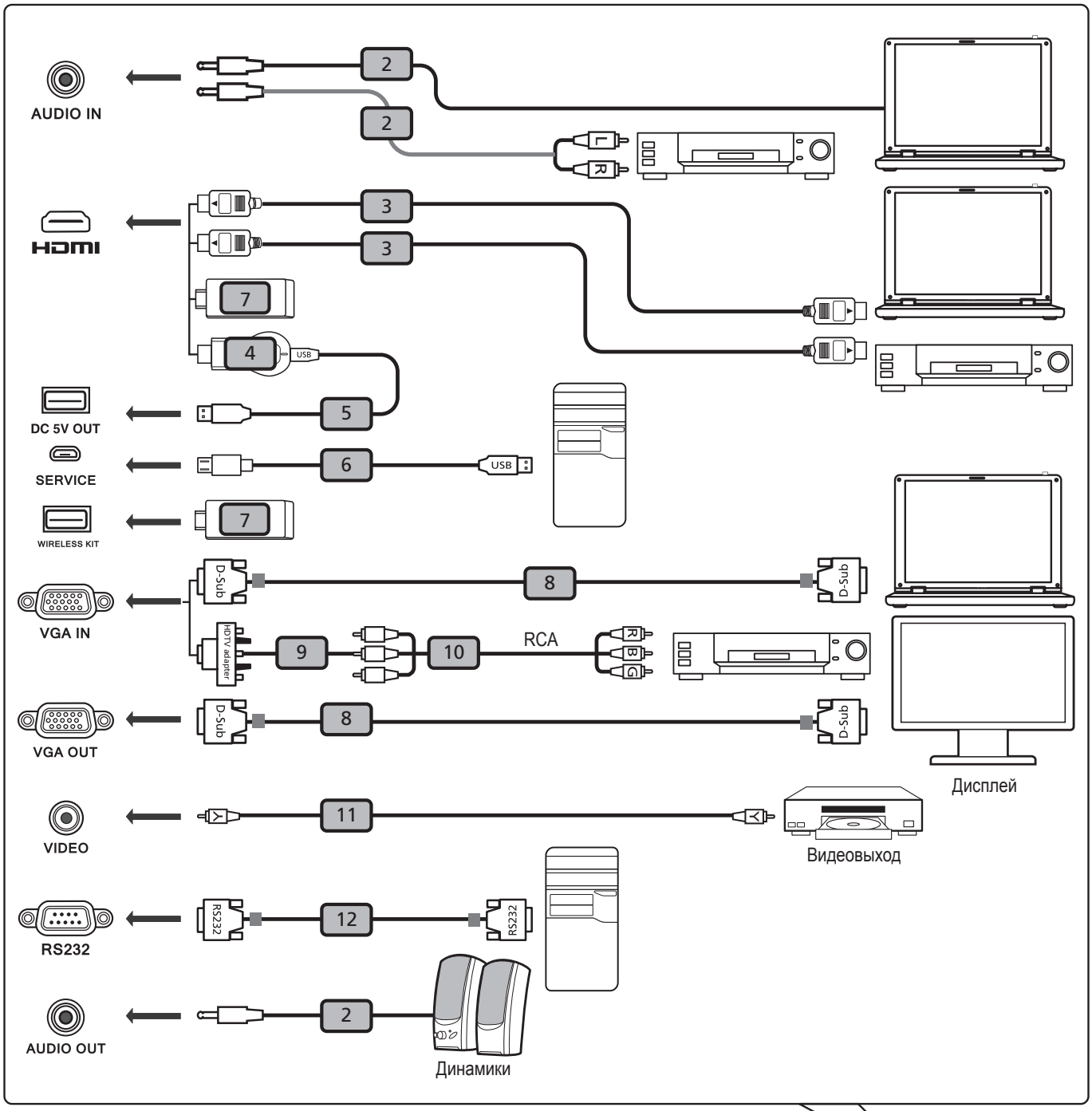

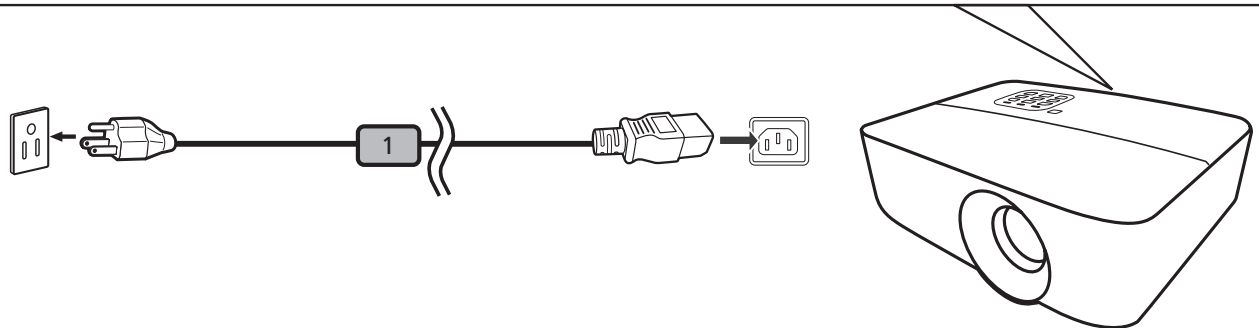

УСТАНОВКА И НАСТРОЙКА

№	Компонент	№	Компонент
1.	Кабель питания	7.	Беспроводный адаптер
2.	Аудио кабель	8.	VGA-кабель
3.	HDMI-кабель	9.	Адаптер VGA - компонентный видеосигнал/HDTV
4.	Беспроводной адаптер HD	10.	Кабель компонентного видеосигнала с 3 разъемами RCA
5.	USB-кабель	11.	Кабель композитного видеосигнала
6.	USB-кабель	12.	Кабель RS232

Примечание:

- *Для обеспечения надлежащей работы проектора с компьютером убедитесь, что частота обновления экрана совместима с проектором.*
- *Набор функций зависит от определения модели.*
- *При длине более 5 м для USB кабеля требуется включенный удлинитель.*
- *Выходной разъем USB 5 В постоянного тока обеспечивает вывод питания 5 В для зарядки адаптера HDMI.*

УСТАНОВКА И НАСТРОЙКА

Настройка проецируемого изображения

Высота изображения

Проектор оснащен подъемными ножками для настройки высоты изображения.

1. Найдите нужную регулируемую ножку в нижней части проектора.
2. Чтобы поднять или опустить проектор, поверните регулятор по часовой стрелке или против часовой стрелки.

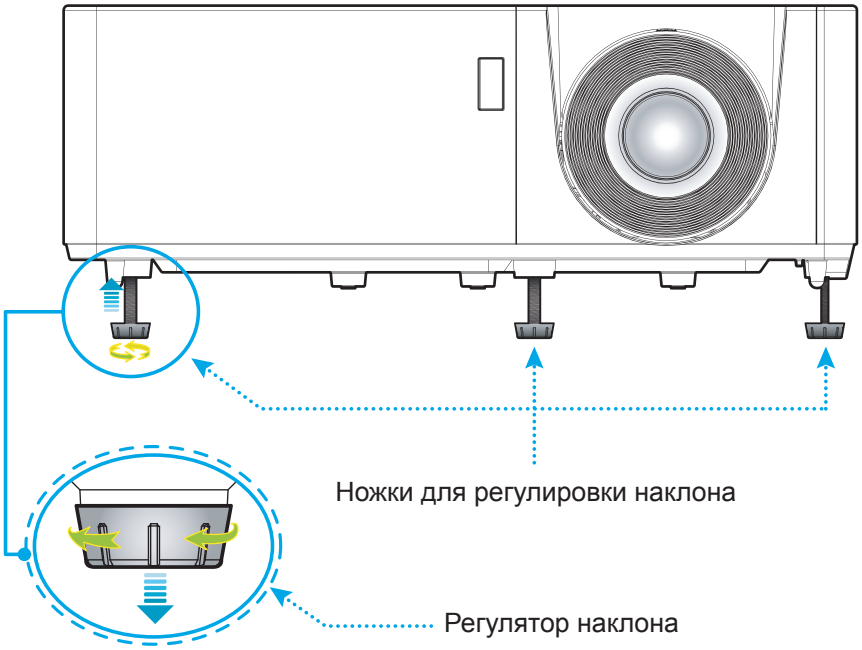

Масштаб и фокусировка

- Чтобы увеличить или уменьшить размер проецируемого изображения, поверните кольцо трансфокатора в одну или в другую сторону.
- Для фокусировки изображения вращайте кольцо фокусировки до тех пор, пока изображение не станет четким и резким.

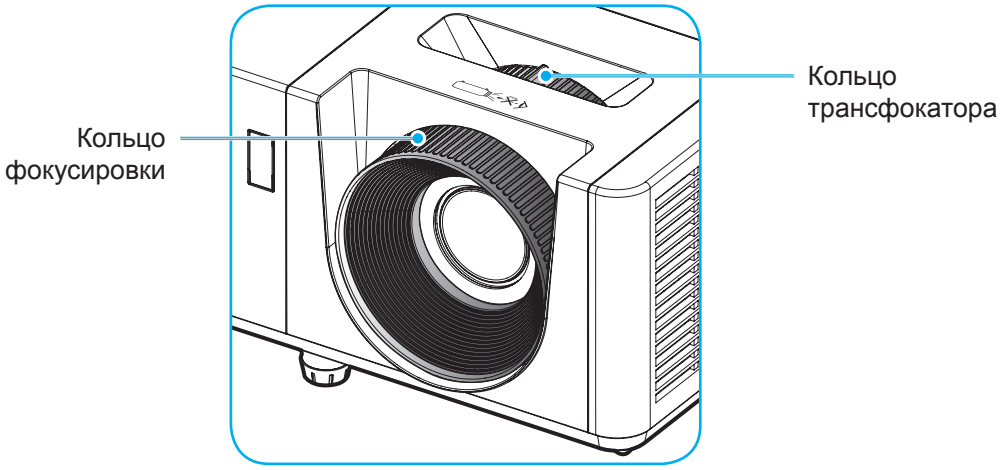

Примечание: *Убедитесь, что проекционный экран находится на соответствующем расстоянии от проектора. Дополнительная информация представлена в разделе «Размер изображения и расстояние проецирования» на стр. 47.*

УСТАНОВКА И НАСТРОЙКА

Настройка с пульта ДУ

Установка/замена батареек

К пульту дистанционного управления прилагаются две батарейки размером AAA.

1. Снимите крышку с батарейного отсека на обратной стороне пульта ДУ.
2. Вставьте батарейки AAA в батарейный отсек, как показано на рисунке.
3. Установите обратно крышку на пульт ДУ.

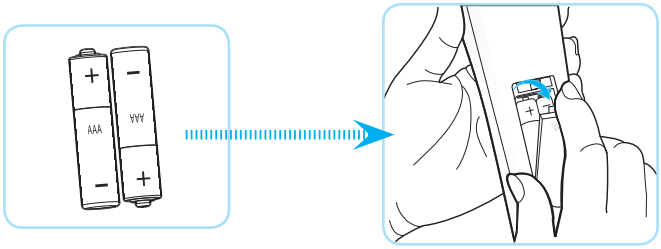

Примечание: *Для замены используются такие же или эквивалентные батарейки.*

ВНИМАНИЕ!

Неправильное использование батареек может привести к утечке химических реактивов или взрыву. Строго выполняйте следующие инструкции.

- Не используйте одновременно батарейки разных типов. Различные типы батареек различаются по своим характеристикам.
- Не используйте новые батарейки одновременно со старыми. Использование новых батареек вместе со старыми сокращает срок службы новых батареек и может привести к утечке химических реактивов из старых батареек.
- Извлеките отработанные батарейки. При утечке из батареек химические реактивы могут попасть на кожу и вызвать раздражение. При обнаружении утечки химических реактивов тщательно вытрите их салфеткой.
- Входящие в комплект батарейки могут иметь более короткий срок службы из-за условий хранения.
- Если пульт дистанционного управления не используется в течение длительного времени, извлеките из него батарейки.
- При утилизации батареек следует соблюдать законы соответствующего региона или страны.

УСТАНОВКА И НАСТРОЙКА

Зона действия ПДУ

Инфракрасный (ИК) датчик для пульта ДУ находится на верхней и передней панели проектора. Для правильной работы пульта ДУ держите его относительно перпендикуляра к ИК-датчику проектора под углом не более 40 градусов в обе стороны. Расстояние между пультом ДУ и датчиком не должно превышать 5 метров (16,4 футов).

- Убедитесь, что между ними нет препятствий, затрудняющих прохождение ИК-луча.
- Проверьте, что на ИК-передатчик пульта ПДУ не падают солнечные лучи или прямой свет от флуоресцентных ламп.
- Чтобы пульт ДУ работал правильно, расстояние от него до флуоресцентных ламп должно быть больше 2 метров.
- Нарушение работы пульта наблюдается и в том случае, когда он находится рядом с флуоресцентными лампами инверторного типа.
- Если расстояние между пультом ДУ и проектором слишком короткое, работоспособность пульта также падает.
- Когда вы направляете пульт на экран, эффективное расстояние между ними меньше 5 м, а ИК-лучи отражаются обратно в проектор. Однако эффективное расстояние можно изменить в зависимости от экранов.

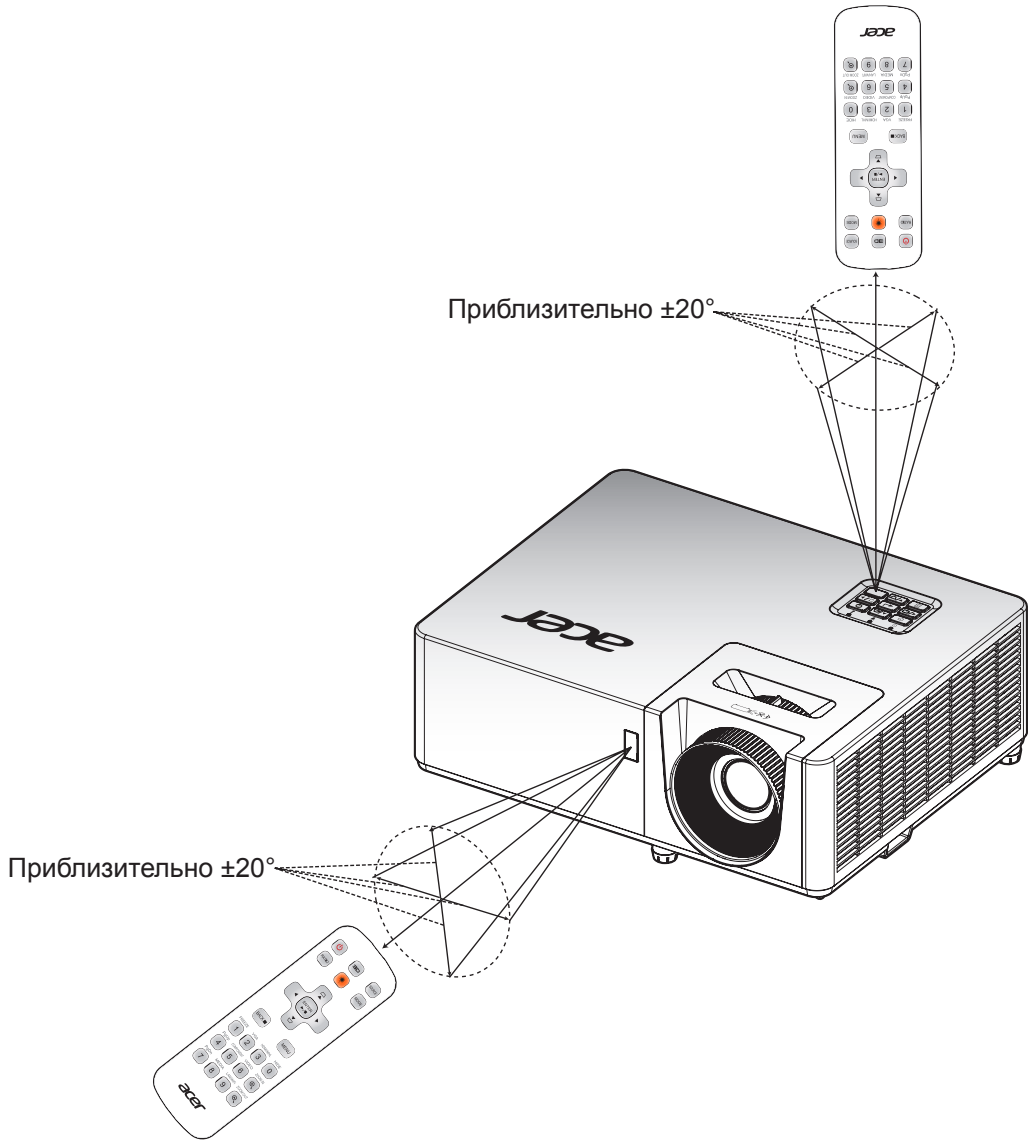

ИСПОЛЬЗОВАНИЕ ПРОЕКТОРА

Включение и выключение проектора

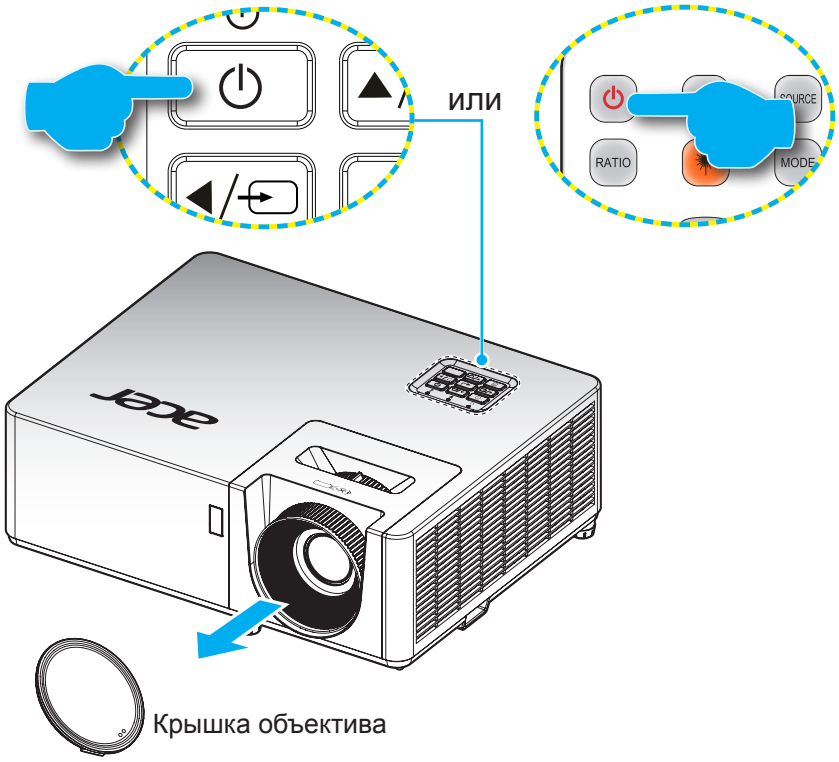

Питание включено

1. Снимите крышку объектива.
2. Надежно подсоединяйте шнур питания и сигнальный кабель или кабель источника сигнала. После подключения проектора к сети электропитания индикатор питания загорится красным цветом.
3. Включите проектор нажатием кнопки ⏻ на клавиатуре проектора или пульте ДУ.
4. Начальный экран отобразится приблизительно через 10 секунд, и индикатор питания изменит цвет на синий.

Примечание: *При первом использовании проектора следует выбрать предпочитаемый язык меню, ориентацию проектора и прочие параметры.*

Выключить

1. Выключите проектор нажатием кнопки ⏻ на клавиатуре проектора или пульте ДУ.
2. Появится следующее сообщение:

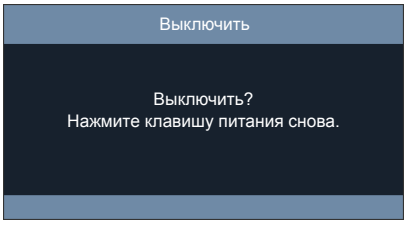

3. Повторно нажмите кнопку «⏻» для подтверждения, иначе данное сообщение удаляется с экрана через 10 секунд. При повторном нажатии кнопки «⏻» проектор отключается.
4. После перехода проектора в режим ожидания индикатор питания светится красным цветом. Если нужно снова включить проектор, дождитесь завершения цикла охлаждения и перехода устройства в режим ожидания. Если проектор находится в режиме ожидания, для включения снова нажмите на кнопку ⏻.
5. Отсоедините шнур питания от электрической розетки и проектора.

Примечание: *Не рекомендуется включать проектор сразу же после выключения питания.*

ИСПОЛЬЗОВАНИЕ ПРОЕКТОРА

Выбор источника входного сигнала

Включите подключенный источник входного сигнала, который будет отображаться на экране , например, компьютер, ноутбук, видеопроигрыватель и т.д. Проектор автоматически обнаруживает источник. При подключении нескольких источников нажмите на кнопку ⇨ на клавиатуре проектора или кнопку **Source** (Источник входного сигнала) на пульте ДУ для выбора нужного входного сигнала.

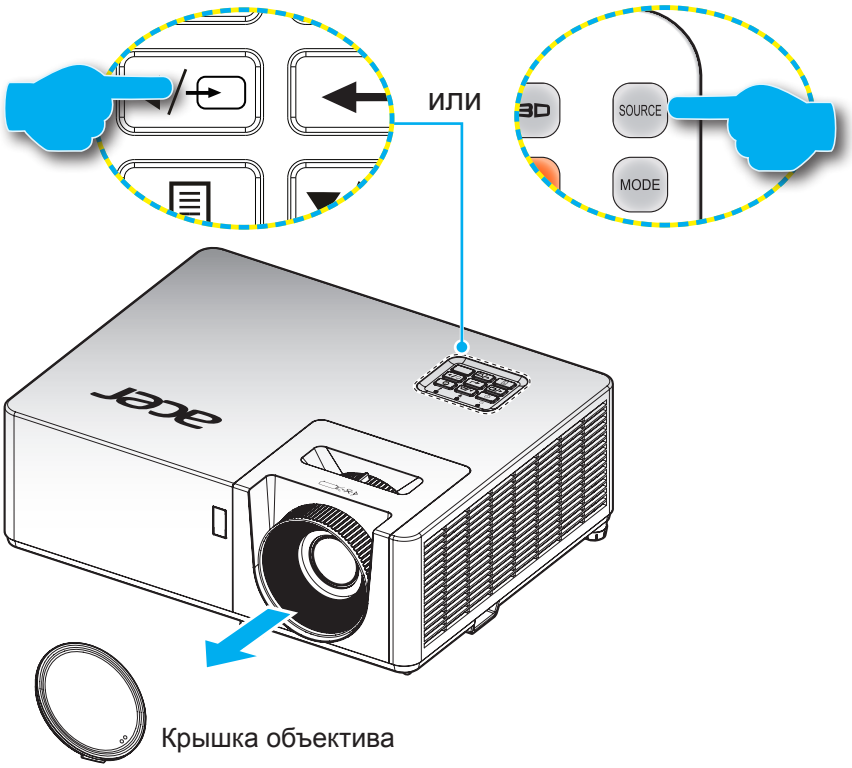

ИСПОЛЬЗОВАНИЕ ПРОЕКТОРА

Меню навигации и функции

Проектор имеет многоязычные экранные меню, позволяющие настраивать изображение и изменять настройки. Проектор автоматически обнаружит источник.

1. Для вызова экранного меню нажмите на кнопку ☰ на клавиатуре проектора или кнопку **Menu** на пульте ДУ.
2. После отображения экранного меню выбирайте любые элементы главного меню с помощью клавиш ▲▼. Выбрав необходимый параметр на определенной странице, нажмите на кнопку ↵ на клавиатуре проектора или кнопку **Войти** на пульте ДУ для входа в подменю.
3. Выберите необходимый элемент подменю клавишами ◀▶ и нажмите на кнопку ↵ или **Войти** для просмотра дополнительных параметров. Настройте параметры клавишами ◀▶.
4. Выберите в подменю следующий элемент, который требуется отрегулировать, и измените значение указанным выше способом.
5. Нажмите на кнопку ↵ или **Войти** для подтверждения, чтобы вернуться в основное меню.
6. Для выхода нажмите на кнопку ☰ или **Menu** еще раз. Экранное меню закроется, и проектор автоматически сохранит новые настройки.

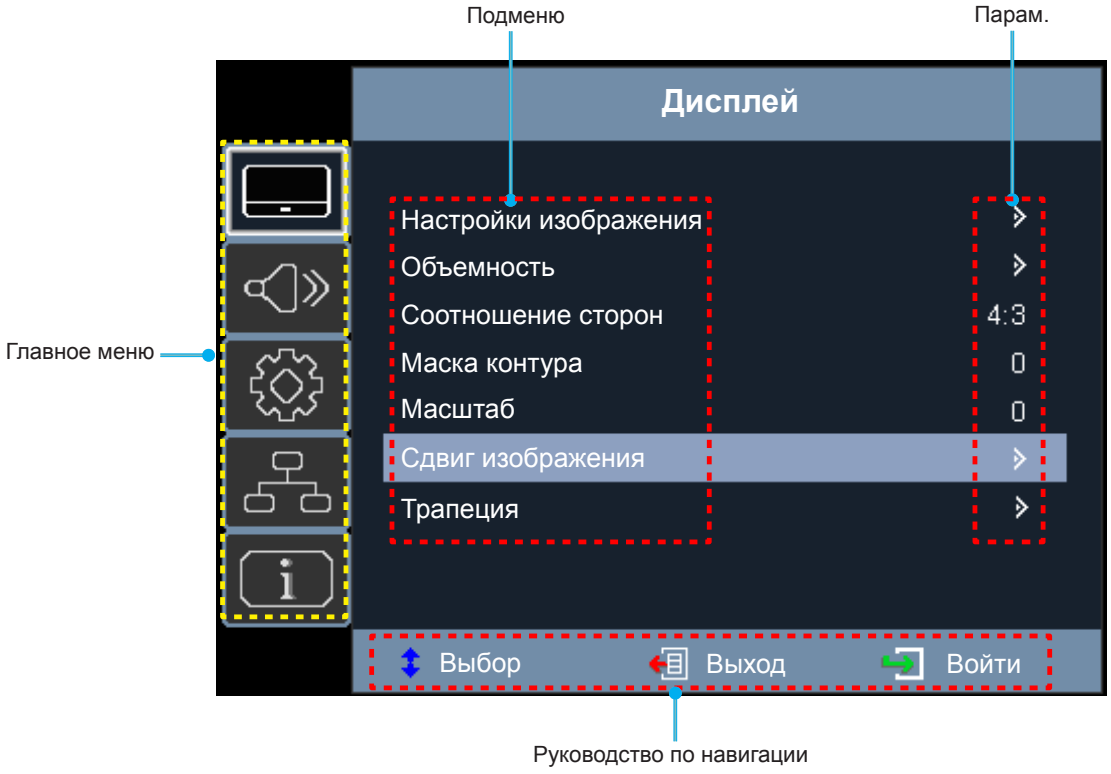

ИСПОЛЬЗОВАНИЕ ПРОЕКТОРА

Дерево экранного меню

Главное меню	Подменю	Подменю 2	Подменю 3	Подменю 4	Значения
Дисплей	Настройки изображения	Режим отображения			Презентация
					ЯРКИЙ
					HDR SIM.
					HLG SIM.
					Кинотеатр
					Игра
					sRGB
					DICOM SIM.
					Пользов.
					Объемность
		Цвет стены			Выкл. [По умолчанию]
					Классная доска
					Светло-желтый
					Светло-зеленый
					Светло-синий
					Розовый
					Серый
		Яркость			-50 ~ 50
		Контраст			-50 ~ 50
		Резкость			1 ~ 15
		Цвет			-50 ~ 50
		Оттенок			-50 ~ 50
		Гамма			Кино
					Видео
					Графика
					Стандартный(2.2)
					1.8
					2.0
					2.4
					2.6
		Настройки цвета	BrilliantColor™		1 ~ 10
			Цвет. темп.		Тепл.
					Стандартный
					Охлаждение
					Хол.

Главное меню	Подменю	Подменю 2	Подменю 3	Подменю 4	Значения
Дисплей	Настройки изображения	Настройки цвета	Согласование цвета	Цвет	Красный [По умолчанию]
					Зеленый
					Синий
					Голубой
					Желтый
					Магента
					Белый(*)
				Оттенок/R(*)	-50 ~ 50
				Насыщенность/G(*)	-50 ~ 50
				Усиление/B(*)	-50 ~ 50
				Сброс	Отмена [По умолчанию]
					Да
				Выход	
			RGB усиление/ сдвиг	Усиление красного	-50 ~ 50
				Усиление зеленого	-50 ~ 50
				Усиление синего	-50 ~ 50
				Усиление красного	-50 ~ 50
				Усиление зеленого	-50 ~ 50
				Усиление синего	-50 ~ 50
				Сброс	Отмена [По умолчанию]
					Да
				Выход	
			Цвет. простр. [Входы, кроме HDMI]		Автоматический [По умолчанию]
					RGB
					YUV
			Цвет. простр. [Вход HDMI]		Автоматический [По умолчанию]
					RGB(0~255)
					RGB(16~235)
					YUV
		Сигнал	Автоматический		Выкл.
					Вкл. [По умолчанию]
			Частота		-10 ~ 10 [По умолчанию: 0]
			Фаза		0~31 [По умолчанию: по сигналу]
			Пол. по. гор.		-5 ~ 5 [По умолчанию: 0]
			Пол. по верт.		-5 ~ 5 [По умолчанию: 0]
		Режимы яркости			DynamicBlack
					Энергосбережение
					Питание (Мощность = 100 % [По умолчанию]/ 95%/ 90%/ 85%/ 80%/ 75%/ 70%/ 65%/ 60%/ 55%/ 50%)
		Сброс			

ИСПОЛЬЗОВАНИЕ ПРОЕКТОРА

Главное меню	Подменю	Подменю 2	Подменю 3	Подменю 4	Значения
Дисплей	Объемность	Режим 3D			Выкл. [По умолчанию]
					Вкл.
		3D->2D			Объемность [По умолчанию]
					L
					R
		Формат 3D			Автоматический [По умолчанию]
					SBS режим
					Top and Bottom
					Frame Sequential
		Инвер.3D-синхр.			Вкл.
					Выкл. [По умолчанию]
	Соотношение сторон				4:3
					16:9
					16:10
					LBX
					Стандартный
					Автоматический [По умолчанию]
	Маска контура				0 ~ 10 [По умолчанию: 0]
	Масштаб				-5 ~ 25 [По умолчанию: 0]
	Сдвиг изображения	Г			-100 ~ 100 [По умолчанию: 0]
		В			-100 ~ 100 [По умолчанию: 0]
	Трапеция	В. трапеция			-30–30 / -15–15 [По умолчанию: 0]
		Автокор.трап.иск			Выкл.
					Вкл. [По умолчанию]
Звук	Без звука				Выкл. [По умолчанию]
					Вкл.
	Громк.				0 ~ 10 [По умолчанию: 5]

ИСПОЛЬЗОВАНИЕ ПРОЕКТОРА

Главное меню	Подменю	Подменю 2	Подменю 3	Подменю 4	Значения
Настройка	Проекция				Передняя панель [По умолчанию]
					Сзади на
					Потолоч.-верх
					Задняя-верх
	Тип экрана				16:9
					16:10 [По умолчанию]
	Настройки питания	Включение проект.			Выкл. [По умолчанию]
					Вкл.
		Вкл.припол.сигн.			Выкл. [По умолчанию]
					Вкл.
		Авто выкл. (мин)			0~180 (шаг 5 мин) [По умолчанию: 20]
		Режим питания (Ожидание)			Активный
					Энергосбережение [По умолчанию]
		USB Power (Ожидание)			Выкл. [По умолчанию]
					Вкл.
	Безопасность	Безопасность			Выкл. [По умолчанию]
					Вкл.
		Таймер безоп.	Месяц		0 ~ 12
			День		0 ~ 30
			Час		0 ~ 24
		Изменитьпароль			[По умолчанию: 1234]
	HDMI CEC	HDMI CEC			Выкл. [По умолчанию]
					Вкл.
	Тестовая таблица				Зеленая решетка
					Пурпурная решетка
					Белая решетка
					Белый
					Выкл. [По умолчанию]

ИСПОЛЬЗОВАНИЕ ПРОЕКТОРА

Главное меню	Подменю	Подменю 2	Подменю 3	Подменю 4	Значения
Настройка	Опции	Язык			Английский [По умолчанию]
					Deutsch
					Français
					Italiano
					Español
					Português
					Polski
					Nederlands
					Svenska
					Norsk/Dansk
					Suomi
					ελληνικά
					繁體中文
					简体中文
					日本語
					한국어
					Русский
					Magyar
					Čeština
					عـربي
					ไทย
					Türkçe
					فارســـی
					Tiếng Việt
					Bahasa Indonesia
					Română
					Slovenčina
		Скрытые титры			CC1
					CC2
					Выкл.[По умолчанию]
		Настройки меню	Расположение меню		Верхнее левое
					Верхнее правое
					Центральное [По умолчанию]
					Нижнее левое
					Нижнее правое
			Таймер меню		Выкл.
					5 с
					10 с [По умолчанию]
		Автоисточник			Выкл. [По умолчанию]
					Вкл.

ИСПОЛЬЗОВАНИЕ ПРОЕКТОРА

Главное меню	Подменю	Подменю 2	Подменю 3	Подменю 4	Значения
Настройка	Опции	Источник входного сигнала			HDMI 1 [По умолчанию]
					HDMI 2
					Вход VGA
					Видео
					Беспров. дублир.
		Усил. Вент.			Выкл. [По умолчанию]
					Вкл.
		Заставка			По умолчанию [По умолчанию]
					Нейтральный
					Пользов.
		Цвет фона			Черный [По умолчанию]
					Синий
					Красный
					Зеленый
					Серый
					Заставка
	Сброс	Reset to default			Отмена [По умолчанию]
					Да
Информация	Serial Number				
	Источник				
	Разрешение				
	Частота обновления экрана				
	Режим отображения				
	Режим питания (Ожидание)				
	Источник света ч.				
	Состояние сети				
	IP-адрес				
	Режимы яркости				
	FW Version	Система			
		MCU			

Примечание: *Набор функций зависит от определения модели.*

ИСПОЛЬЗОВАНИЕ ПРОЕКТОРА

Меню Экран

Меню Дисплей: настройки изображения

Примечание: *Набор функций зависит от определения модели.*

Режим отображения

Доступно несколько заводских установок, оптимизированных для различных типов изображений.

- **Презентация**: Данный режим подходит для демонстрации перед аудиторией информации с подключенного ПК.
- **ЯРКИЙ**: Максимальная яркость при поступлении сигнала с ПК.
- **HDR SIM.**: Декодирование и воспроизведение содержимого High Dynamic Range (HDR) для получения глубоких черных, ярких белых и насыщенных цветов кинематографического качества с использованием цветовой палитры REC.2020. Этот режим можно выбрать для улучшения содержимого в формате, отличном от HDR, с имитацией High Dynamic Range (HDR).
- **HLG SIM.**: Декодирование и воспроизведение содержимого в формате Hybrid Log Gamma(HLG) для получения глубокого черного, яркого белого и насыщенных цветов кинематографического качества с использованием цветового пространства REC.2100. Этот режим можно выбрать для улучшения содержимого в формате, отличном от HLG, с имитацией Hybrid Log Gamma(HLG).
- **Кинотеатр**: Обеспечение лучших цветов для просмотра фильмов.
- **Игра**: Выбор этот режим, чтобы повысить яркость и время отклика для улучшения отображения видеоигр.
- **sRGB**: Стандартный точный цвет.
- **DICOM SIM.**: В данном режиме проецируются монохромные медицинские изображения, такие как рентгеновские снимки, результаты МРТ и пр.
- **Настр. польз.**: Сохранение настроек пользователя.
- **Объемность**: Для просмотра с 3D эффектом объемности потребуются 3D очки. Убедитесь, что в ПК (портативном устройстве) установлена видеокарта с четырехуровневой буферизацией (quad buffered) и выводом сигнала 120 Гц, а также 3D плеер.

Цвет стены

Используйте эту функцию для настройки соответствия экранного изображения цвету стены. Выберите значение Выкл., Классная доска, Светло-желтый, Светло-зеленый, Светло-синий, Розовыйили Серый.

Яркость

Регулировка яркости изображения.

Контраст

Контраст регулирует разницу между самыми светлыми и самыми темными участками изображения.

Резкость

Регулировка резкости изображения.

Цвет

Регулировка насыщенности видеоизображения от черно-белого до насыщенного цветного.

Примечание: *Этот пункт меню доступен только при условии, что RGB не является источником входного сигнала.*

Оттенок

Регулировка баланса красного и зеленого цветов.

Примечание: *Этот пункт меню доступен только при условии, что RGB не является источником входного сигнала.*

Гамма

Установка типа гамма-кривой. После первоначального запуска и завершения настройки используйте Настройка гаммы для оптимизации выхода видеосигнала.

- **Кино**: Для домашнего театра.
- **Видео**: Для источника видеосигнала: Видео или TV.
- **Графика**: Для источника видеосигнала: ПК или Фото.
- **Стандартный(2.2)**: Для стандартной настройки.
- **1,8 / 2,0 / 2,4 / 2,6**: Для специального источника видеосигнала: ПК или Фото.

Примечание:

- *Эти параметры доступны, только если функция режима 3D выключена, для параметра **Цвет стены** не установлено значение **Классная доска**, а для параметра **Режим отображения** не установлено значение **DICOM SIM.**, **HDR SIM.** или **HLG SIM.**..*
- *В режиме 3D пользователь может выбрать только значение **Объемность** для параметра **Гамма**.*
- *Если для параметра **Цвет стены** задано **Классная доска**, пользователь может выбрать только **Классная доска** для параметра **Гамма**.*
- *Если для параметра **Режим отображения** задано **DICOM SIM.**, пользователь может выбрать только **DICOM SIM.** для параметра **Гамма**.*
- *Если для параметра **Режим отображения** задано значение **HDR SIM.** или **HLG SIM.**, пользователь может выбрать для параметра **Гамма** только значение **HDR SIM.** или **HLG SIM.**.*

Настройки цвета

Настройка параметров цвета.

- **BrilliantColor™**: Данная настраиваемая функция использует новый алгоритм обработки цветов и систему улучшения уровней цветов для отображения более яркого изображения с достоверными и более насыщенными цветами.
- **Цвет. темп.**: Выбор цвет. темп.: Тепл., Стандартный, Охлаждение или Хол..
- **Согласование цвета**: Выбор следующих параметров:
  - Цвет: Регулировка красного, зеленого, черного, голубого, желтого, пурпурного и белого уровня изображения.
  - Оттенок /R (красный)*. Регулировка баланса красного и зеленого цветов.

    Примечание: **Если для параметра **Цвет** задано значение **Белый**, доступна регулировка параметров красного цвета.*
  - Насыщенность /G (зеленый)*. Регулировка насыщенности видеоизображения от черно-белого до насыщенного цветного.

    Примечание: **Если для параметра **Цвет** задано **Белый**, вам доступна регулировка параметров зеленого цвета.*
  - Усиление /B (синий)*. Регулировка яркости изображения.

    Примечание: **Если для параметра **Цвет** задано **Белый**, вам доступна регулировка параметров синего цвета.*
  - Сброс: Возврат к заводским настройкам по умолчанию для согласования цвета.
  - Выход: Выход из меню “Согласование цвета”.
- **RGB усиление/сдвиг:** Эти параметры позволяют настроить яркость (усиление) и контрастность (сдвиг) изображения.
  - Сброс: Возврат к заводским настройкам по умолчанию для RGB усиление/сдвиг.
  - Выход: Выход из меню “RGB усиление/сдвиг”.
- **Цвет. простр. (Все входы, кроме HDMI)**: Выберите подходящий тип цветовой матрицы: Автоматический, RGB или YUV.
- **Цвет. простр. (Только входы HDMI)**:Выберите подходящий тип цветовой матрицы: АвтоматическийRGB(0~255), RGB(16~235) и YUV.

Сигнал

Установка параметров сигнала.

- **Автоматический**: Автоматическая настройка сигнала (пункты Частота, Фаза, Пол. по гор., Пол. по верт. не активны). При отключении режима Автоматический, элементы Частота и Фаза отображаются для точной настройки и сохранения параметров.
- **Частота**: изменение частоты данных изображения в соответствии с частотой видеокарты компьютера. Используйте эту функцию, только если изображение на экране мерцает.
- **Фаза**: Используется для синхронизации сигнала экрана с сигналом графической карты. Если изображение нестабильно или мигает, используйте этот параметр для настройки.
- **Пол. по. гор.**: Регулировка положения изображения по горизонтали.
- **Пол. по верт.**: Регулировка положения изображения по вертикали.

Примечание: *Данное меню доступно только при условии, что источник входного сигнала — RGB/компонентный.*

Режимы яркости

Регулировка настроек режима яркости.

- **DynamicBlack**: Используется для автоматической настройки яркости изображения, чтобы придать оптимальную контрастность.
- **Энергосбережение**: Выбор режим «Энергосбережение» для уменьшения яркости лампы проектора с целью снижения потребляемой мощности и продления срока службы лампы.
- **Питание**: Выберите мощность (в процентах) для режима яркости.

Сброс

Возврат к заводским настройкам по умолчанию для настройки цвета.

ИСПОЛЬЗОВАНИЕ ПРОЕКТОРА

Меню Экран/3D

Примечание:

- *Данный проектор оснащен решением DLP-Link 3D для поддержки формата 3D.*
- *Перед просмотром видеоматериала убедитесь, что ваши 3D очки поддерживают технологию DLP-Link 3D.*
- *Проектор поддерживает последовательность кадров (отражение страницы)3D через порты HDMI/ VGA.*
- *Для включения режима 3D для частоты входных кадров должно быть установлено только значение 60 Гц, более высокое или низкое значение частоты кадров не поддерживается.*
- *Для достижения оптимальной производительности рекомендуется использовать разрешение 1920x1080. Обратите внимание на то, что разрешение 4K(3840x2160)в режиме 3D не поддерживается.*

Режим 3D

Данный элемент служит для отключения функции "Объемность" или выбора соответствующей функции "Объемность".

- **Выкл.**: Выбор “Выкл.” для отключения режима 3D.
- **Вкл.:** Выберите пункт «Вкл.», чтобы включить 3D-режим.

Примечание: *Если на проектор одновременно поступают сигналы 2D и 3D, и в источнике 2D появляется остаточное изображение, выключите функцию 3D вручную.*

3D->2D

Данный элемент служит для выбора способа отображения контента в формате 3D на экране.

- **Объемность:** Отображение 3D сигнала.
- **L(Левая):** Отображение левого кадра 3D материала.
- **R(Правая):** Отображение правого кадра 3D материала.

Формат 3D

Данный элемент служит для выбора контента, соответствующего формату 3D.

- **Автоматический**: При обнаружении сигнала 3D идентификации формат 3D выбирается автоматически.
- **SBS режим**: Отображение 3D сигнала в формате “SBS режим”.
- **Сверху и снизу**: Отображение 3D-сигнала в формате “Сверху и снизу”.
- **Послед.**: Отображение 3D-сигнала в формате “Послед.”.

Инвер. 3D-синхр.

Этот параметр используется для включения и отключения функции Инвер. 3D-синхр.

Меню Дисплей/Соотношение сторон

Соотношение сторон

Выбор соотношение сторон отображаемого изображения из следующих значений:

- **4:3**: Этот формат используется для источников входного сигнала с соотношением сторон 4:3.
- **16:9**: Этот формат предназначен для таких источников входного сигнала 16:9, как HDTV и DVD, расширенных для просмотра на широкоэкранном телевизоре.
- **16:10** (только для моделей WXGA/1080P). Этот формат используется с источниками сигнала в формате 16:10, например ноутбуки с широким экраном.
- **LBX**: Этот формат предназначен для источников сигнала LBX (не 16 x 9), и если вы пользуетесь внешним объективом формата 16 x 9 для отображения формата изображения 2,35:1 с максимальным разрешением.
- **Стандартный**: Данный формат отображает исходное изображение без масштабирования.
- **Автоматический**: Автоматический выбор подходящего формата отображения.

ИСПОЛЬЗОВАНИЕ ПРОЕКТОРА

Примечание:

- *Дополнительная информация о режиме LBX:*
  - *Изображение некоторых DVD в формате Letter-Box не улучшено для просмотра на телевизорх с соотношением сторон 16x9. В этом случае изображение будет искажено при отображении в режиме 16:9. В этой ситуации для просмотра DVD можно переключиться в режим 4:3. Если сигнал имеет соотноение сторон, отличное от 4:3, на экране с соотношением сторон 16:9 вокруг изображения будут отображаться черные полосы. Для просмотра изображения такого формата можно использовать режим LBX, чтобы растянуть изображение на экране с соотношением сторон 16:9.*
  - *При использовании внешнего анаморфотного объектива режим LBX также позволяет просматривать материал с соотношением сторон 2,35:1 (включая анаморфотные DVD и телевидение высокой четкости HDTV), который поддерживает анаморфотную ширину, адаптированный для отображения с соотношением сторон 16x9 в широком изображении с соотношением 2,35:1. Черные полосы вокруг изображения исчезнут. При этом полностью используется мощность источника света и вертикальное разрешение.*

Таблица масштабирования формата XGA:

Экран 16:9	480i/p	576i/p	1080i/p	720p	ПК
4x3	Изменение масштаба до 1024 x 768.				
16x9	Изменение масштаба до 1024 x 576.				
Стандартный	Масштабирование не выполняется; разрешение, с которым воспроизводится изображение, зависит от выбранного источника входного сигнала.				
Автоматический	- Если источник — 4:3, тип экрана будет масштабироваться до 1024 x 768. - Если источник — 16:9, тип экрана будет масштабироваться до 1024 x 576. - Если источник — 15:9, тип экрана будет масштабироваться до 1024 x 614. - Если источник — 16:10, тип экрана будет масштабироваться до 1024 x 640.				

Правило автоматического отображения XGA:

Автоматический	Разрешение входного сигнала		Автоматический/Масштаб	
	Разрешение по горизонтали	Разрешение по вертикали	1024	768
4:3	640	480	1024	768
	800	600	1024	768
	1024	768	1024	768
	1600	1200	1024	768
Wide Laptop	1280	720	1024	576
	1280	768	1024	614
	1280	800	1024	640
SDTV	720	576	1024	576
	720	480	1024	576
HDTV	1280	720	1024	576
	1920	1080	1024	576

ИСПОЛЬЗОВАНИЕ ПРОЕКТОРА

Таблица масштабирования формата WXGA (тип экрана 16 x 10):

Примечание:

- *Поддерживаемый тип экрана 16:9 (1280x720), 16:10 (1280x800).*
- *Если тип экрана 16:9, формат 16x10 становится недоступен.*
- *Если тип экрана 16:10, формат 16x9 становится недоступным.*
- *Если выбрано значение авто, то режим отображения также будет изменен автоматически.*

Экран 16 : 10	480i/p	576i/p	1080i/p	720p	ПК
4x3	Установка масштаба до 1066 x 800.				
16x10	Установка масштаба до 1280 x 800.				
LBX	Установка масштаба 1280x960, после чего по центру отображается изображение в формате 1280x800.				
Стандартный	Отображение 1:1, центрированное.		Отображение 1:1 1280x800.	по центру 1280x720.	Отображение 1:1, центрированное.
Автоматический	-Источник входного сигнала вписывается в область экрана с разрешением 1280 x 800, исходное соотношение сторон изображения сохраняется. – Если формат источника входного сигнала 4:3, устанавливается тип экрана 1066 x 800. – Если формат источника входного сигнала 16:9, устанавливается тип экрана 1280 x 720. – Если формат источника входного сигнала 15:9, устанавливается тип экрана 1280 x 768. – Если формат источника входного сигнала 16:10, устанавливается тип экрана 1280 x 800.				

Правило автоматического отображения WXGA (тип экрана 16x10):

Автоматический	Разрешение входного сигнала		Автоматический/Масштаб	
	Разрешение по горизонтали	Разрешение по вертикали	1280	800
4:3	640	480	1066	800
	800	600	1066	800
	1024	768	1066	800
	1280	1024	1066	800
	1400	1050	1066	800
	1600	1200	1066	800
Wide Laptop	1280	720	1280	720
	1280	768	1280	768
	1280	800	1280	800
SDTV	720	576	1280	720
	720	480	1280	720
HDTV	1280	720	1280	720
	1920	1080	1280	720

Таблица масштабирования формата WXGA (тип экрана 16x9):

Экран 16 : 9	480i/p	576i/p	1080i/p	720p	ПК
4x3	Установка масштаба до 960 x 720.				
16x9	Установка масштаба до 1280 x 720.				
LBX	Установка масштаба 1280x960, после чего по центру отображается изображение в формате 1280x720.				
Стандартный	Отображение 1:1, центрированное.		Отображение 1:1 1280x720.	по центру 1280x720.	Отображение 1:1, центрированное.
Автоматический	– При выборе этого формата автоматически устанавливается тип экрана 16:9 (1280x720). – Если формат источника входного сигнала 4:3, устанавливается тип экрана 960 x 720. – Если формат источника входного сигнала 16:9, устанавливается тип экрана 1280 x 720. – Если формат источника входного сигнала 15:9, устанавливается тип экрана 1200 x 720. – Если формат источника входного сигнала 16:10, устанавливается тип экрана 1152 x 720.				

Правило автоматического отображения WXGA (тип экрана 16x9):

Автоматический	Разрешение входного сигнала		Автоматический/Масштаб	
	Разрешение по горизонтали	Разрешение по вертикали	1280	720
4:3	640	480	960	720
	800	600	960	720
	1024	768	960	720
	1280	1024	960	720
	1400	1050	960	720
	1600	1200	960	720
Wide Laptop	1280	720	1280	720
	1280	768	1200	720
	1280	800	1152	720
SDTV	720	576	1280	720
	720	480	1280	720
HDTV	1280	720	1280	720
	1920	1080	1280	720

Таблица масштабирования формата 1080p:

Экран 16:9	480i/p	576i/p	1080i/p	720p	ПК
4x3	Установка формата 1440x1080.				
16x9	Установка формата 1920x1080.				
LBX	Установка формата 1920x1440, после чего по центру отображается изображение в формате 1920x1080.				
Стандартный	- Отображение 1:1, центрированное. - Масштабирование не выполняется; разрешение, с которым воспроизводится изображение, зависит от выбранного источника входного сигнала.				
Автоматический	- При выборе авто формата автоматически устанавливается тип экрана 16:9 (1920x1080). – Если источник входного сигнала имеет формат 4:3, устанавливается тип экрана 1440 x1080. - Для источника входного сигнала формата 16:9 устанавливается тип экрана 1920 x 1080. - Для источника входного сигнала формата 16:10 устанавливается тип экрана 1920x1200 и обрезается область 1920x1080 для отображения.				

Правило автоматического отображения 1080p:

Автоматический	Разрешение входного сигнала		Автоматический/Масштаб	
	Разрешение по горизонтали	Разрешение по вертикали	1920	1080
4:3	640	480	1440	1080
	800	600	1440	1080
	1024	768	1440	1080
	1280	1024	1440	1080
	1400	1050	1440	1080
	1600	1200	1440	1080
Wide Laptop	1280	720	1920	1080
	1280	768	1800	1080
	1280	800	1728	1080
SDTV	720	576	1350	1080
	720	480	1620	1080
HDTV	1280	720	1920	1080
	1920	1080	1920	1080

Меню Дисплей/Маска контура

Маска контура

Эта функция применяется для удаления помех кодирования видеосигнала по контуру источника видео.

Меню Дисплей/Масштаб

Масштаб

Используется для уменьшения или увеличения изображения на проецируемом экране.

Меню Экран/Сдвиг изображения

Сдвиг изображения

Позволяет регулировать положение проецируемого изображения по горизонтали (H) или по вертикали (B).

Меню Дисплей/Трапеция

В. трапеция

Регулировка трапецеидального искажения по вертикали, чтобы приблизить форму изображения к квадрату. Коррекция трапецеидальных искажений по вертикали используется для коррекции формы изображения, в котором верхняя и нижняя сторона расположены под наклоном. Эта функция предназначена для использования по вертикальной оси.

Автокор.трап.иск

Цифровая коррекция трапецеидальных искажений позволяет изменить параметры проецируемого изображения по размеру области проецирования.

Примечание: *Размер изображения незначительно уменьшается при выполнении коррекции трапецеидальных искажений по горизонтали и по вертикали.*

ИСПОЛЬЗОВАНИЕ ПРОЕКТОРА

Меню Звук

Примечание: *Набор функций зависит от определения модели.*

Меню Звук/Без звука

Без звука

Этот параметр используется для временного отключения звука.

- **Вкл.:** Выберите “Вкл.” для включения режима “без звука”.
- **Выкл.:** Выберите “Выкл.” для выключения режима “без звука”.

Примечание: *Функция “Без звука” действительна как для встроенного, так и для внешнего динамика.*

Меню Звук/Громк.

Громк.

Используется для регулировки громкости звука.

ИСПОЛЬЗОВАНИЕ ПРОЕКТОРА

Меню Настр.

Примечание: *Набор функций зависит от определения модели.*

Меню Настр./Проекция

Проекция

Позволяет выбрать предпочтительную проекцию: переднюю, заднюю, потолочную сверху и заднюю сверху.

Меню Настр./Тип экрана

Тип экрана(только для модели WXGA/1080P)

Выбор тип экрана 16:9 или 16:10.

Меню Настр./Настройки питания

Включение проект.

Выбор “Вкл.” для активации режима прямого включения. Проектор будет включаться автоматически при подаче напряжения переменного тока без нажатия кнопки “Питание” на панели управления проектора или на пульте ДУ.

Вкл. при пол. сигн.

Выбор «Вкл.», чтобы активировать режим включения питания по сигналу. Проектор будет включаться автоматически при обнаружении сигнала без нажатия кнопки “Питание” на панели управления проектора или на пульте ДУ.

Примечание: *Поддерживается только для разъемов HDMI 1, HDMI 2 и VGA In.*

Авто выкл. (мин)

Позволяет установить интервал отсчета таймера. Счетчик начнет отсчитывать время, когда прекратится подача сигнала на проектор. Проектор автоматически выключится после окончания отсчета (значение счетчика задается в минутах).

Режим питания(Ожидание)

Установка значения режима питания.

- **Активный:** Выбор “Активный”, чтобы вернуться в обычный режим ожидания.
- **Энергосбережение:** Для дальнейшего сохранения энергии выберите “Энергосбережение” < 0,5 Вт.

USB Power (Ожидание)

Включение и выключение функции питания USB, если проектор находится в режиме ожидания.

Примечание: *Этот пункт меню доступен только при условии, что источником входного сигнала является Eco.*

Меню Настр./Безопасность

Безопасность

Данная функция служит для отображения окна ввода пароля перед использованием проектора.

- **Вкл.:** Выбор “Вкл.”, чтобы задействовать проверку безопасности при включении проектора.
- **Выкл.:** Установите значение “Выкл.”, чтобы включать проектор без запроса пароля.

Таймер безоп.

Вы можете использовать функцию установки времени (Месяц/День/Час) для установки количества часов, в течение которых можно использовать проектор. По истечении этого времени потребуется снова ввести пароль.

ИСПОЛЬЗОВАНИЕ ПРОЕКТОРА

Изменить пароль

Используйте, чтобы задать или изменить пароль, ввод которого предлагается при включении проектора.

Примечание: *По умолчанию в первый раз используется пароль «1234».*

Меню Настр./Настройки HDMI Link

Примечание: *При подключении к проектору устройств, совместимых со стандартом HDMI CEC, с помощью HDMI-кабелей, их можно включать или выключать с помощью функции управления режима HDMI Link из экранного меню проектора. Это позволяет включать или выключать одно устройство или несколько устройств в группе с помощью функции HDMI Link. В типовой конфигурации DVD-плеер можно подключать к проектору через усилитель или систему домашнего кинотеатра.*

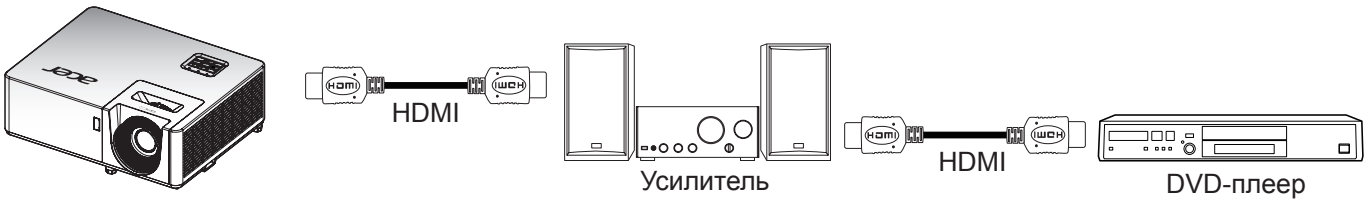

HDMI CEC

По умолчанию выключено. Выберите Вкл. для включения функции HDMI CEC.

Меню Настр./Тестовая таблица

Тестовая таблица

Выбор тип тестовой таблицы: зеленая сетка, пурпурная сетка, белая сетка, белый цвет или выкл. (отключить эту функцию).

Меню Настр./Параметры

Язык

Выберите язык отображения экранного меню.

Скрытые титры

Скрытые титры - это текстовая версия звукового сопровождения программы и другой информации, отображаемой на экране. Если входной сигнал содержит скрытые титры, можно включить эту функцию для просмотра каналов. Доступные значения: “Выкл.”, “CC1” и “CC2”.

Примечание: *Скрытые титры доступны только при условии, что источником входного сигнала является Video.*

Настройки меню

Задайте расположение меню на экране и установите параметры таймера меню.

- **Расположение меню**: Выбор расположение меню на экране.
- **Таймер меню**: Задайте продолжительность отображения экранного меню на экране.

Автоисточник

При выборе этого параметра проектор автоматически находит доступный источник входного сигнала.

Источник входного сигнала

Выберите источник входного сигнала: HDMI1 / MHL, HDMI 2, Вход VGA Видео или Беспров. дублир..

Усил. Вент.

Если выбрано «Вкл.», вентиляторы вращаются быстрее. Эту функцию следует использовать в высотных районах, где воздух разреженный.

ИСПОЛЬЗОВАНИЕ ПРОЕКТОРА

Заставка

Данная функция используется для выбора необходимой заставки. Внесенные изменения вступают в силу только при следующем включении проектора.

- **По умолчанию:** Экранная заставка по умолчанию.
- **Нейтральный:** Изображение не отображается на экранной заставке.
- **Настр. польз.:** Используется для сохранения изображения в качестве экранной заставки.

Снимок экрана с помощью инструмента ПК

1. **Установите для параметра "Заставка" значение "Настр. польз.".**
   Установите для параметра "Заставка" значение "Настр. польз." в меню параметров "**Настройка**".
2. **Войдите в режим загрузки**
   Удерживая нажатыми кнопки "Питание" и "Меню", подключите сетевой шнур. Отпустите кнопки, после чего светодиодные индикаторы питания/лампы/температуры станут мигать красным цветом.
3. **Подключите ПК к проектору кабелем USB**
   Найдите сервисный порт USB "SERVICE" и подключите к нему кабель USB.

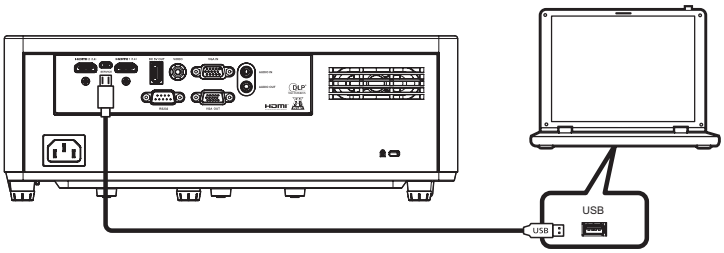

4. **Скопируйте и запустите Splash Downloader**
   Скопируйте на компьютер папку "Acer_Splash_Downloader" с компакт-диска CD (с руководством пользователя), запустите программу Acer_Splash_Downloader.exe и следуйте инструкциям на экране. В случае успешного подключения проектора отобразится сообщение "Проектор обнаружен".

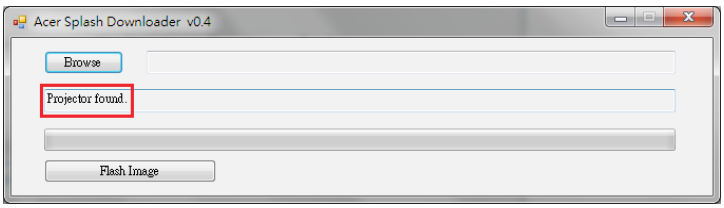

   Примечание: *Если отображается "Ошибка: Проектор не обнаружен.", значит, проектор не подключен. Повторите шаг 2 и шаг 3.*

5. **Выберите файл экранной заставки**
   Нажмите на кнопку "Просмотр" и выберите файл экранной заставки. Рекомендуется, чтобы разрешение экранной заставки не превышало разрешения по умолчанию (например, разрешение экранной заставки: 1920x1200). Цель данной настройки в том, чтобы сохранить качество изображения. Иначе экранная заставка может выглядеть размытой.

   Примечание: *Поддержка форматов файлов PNG и BMP.*

6. **Загрузите экранную заставку на проектор**
   Нажмите на кнопку "Изображение Flash". В случае успешной записи файла на проектор на экран выводится сообщение "Загрузка завершена".

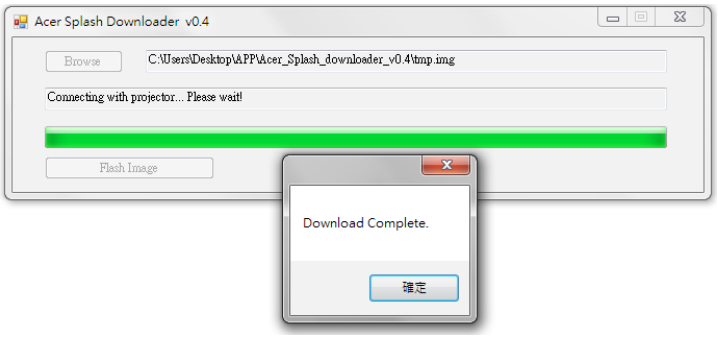

7. **Перезагрузка проектора**
   Отсоедините шнур питания от проектора и снова присоедините. Убедитесь, что обновление экранной заставки выполнено корректно.

8. **Совместимость с операционными системами**

Платформа операционной системы	совместимо
Windows XP	Не поддерж.
Windows 7 (64-разрядная)	Поддерживается
Windows 10 (64-разрядная)	Поддерживается
Mac OS	Не поддерж.

Цвет фона

Эта функция служит для отображения следующих экранов: «Черный», «Синий», «Красный», «Зеленый», «Серый», «нет изображения» или «экранная заставка» при отсутствии сигнала.

Настройка экранного меню сброса

Установка параметров по умолчанию

Восстановление заводских значений по умолчанию для всех параметров, кроме настроек сети.

Меню Информация

Примечание: *Набор функций зависит от определения модели.*

Меню Информация

Содержание меню:

- Серийн. №
- Источник
- Разрешение
- Частота обновления экрана
- Режим отображения
- Режим питания(Ожидание)
- Источник света ч.
- Режимы яркости
- Версия прошивки

ДОПОЛНИТЕЛЬНАЯ ИНФОРМАЦИЯ

Совместимые разрешения

Совместимость с цифровыми стандартами:

Сигнал	Разрешение	Частота обновления (Гц)	Примечания для Mac
VGA	640 x 480	60/120(*2)	Mac 60/72/85/
SVGA	800 x 600	60(*2)/72/85/120(*2)	Mac 60/72/85
XGA	1024 x 768	50/60(*2)/70/75/85/120(*2)	Mac 60/70/75/85
SDTV(480I)	720 x 480	60	
SDTV(480P)	720 x 480	60	
SDTV(576I)	720 x 576	50	
SDTV(576P)	720 x 576	50	
WSVGA(1024X600)	1024 x 600	60	
HDTV(720p)	1280 x 720	50(*2)/60(*2)	Mac 60
WXGA	1280 x 768	60/75/85	Mac 75
WXGA	1280 x 800	60/120(*2)	Mac 60
WXGA	1366 x 768	60	
WXGA+	1440 x 900	60	
SXGA	1280 x 1024	60/75/85	Mac 60/75
SXGA+	1400 x 1050	60	
UXGA	1600 x 1200	60	
HDTV(1080I)	1920 x 1080	50/60	
HDTV(1080p)	1920 x 1080	24/30/50/60	Mac 60
WUXGA	1920 x 1200(*1)	60	Mac 60
UHD(2160p)	3840 x 2160	24(*3)/25(*3)/30(*3)/50/60	
4K2K(2160p)	4096 x 2160	24(*3)/25/30/50/60	

Примечание:

- *Набор функций зависит от определения модели.*
- *(*1) При разрешении 1920 x 1200 при 60 Гц поддерживается только формат RB (без импульсов гашения обратного хода).*
- *(*2) Синхронизация 3D для проектора True 3D (опция).*
- *(*3) Синхронизация HDMI1 UHD/4K2K выполняется только при поддержке XL1520/XL1520i HDMI 1.4, остальные типы синхронизации выполняются при поддержке HDMI 2.0.*

ДОПОЛНИТЕЛЬНАЯ ИНФОРМАЦИЯ

Совместимость с аналоговыми стандартами:

Сигнал	Разрешение	Частота обновления (Гц)	Примечания для Mac
VGA	640 x 480	60/67/72/85/120(*2)	Mac 60/72/85/
SVGA	800 x 600	56/60(*2)/72/85/120(*2)	Mac 60/72/85
XGA	1024 x 768	60(*2)/70/75/85/120(*2)	Mac 60/70/75/85
HDTV(720P)	1280 x 720	50/60(*2)	Mac 60
WXGA	1280 x 768	60/75/85	Mac 60/75/85
	1280 x 800	60/120(*2)	Mac 60
	1366 x 768	60	
SXGA	1280 x 1024	60/75/85	Mac 60/75
SXGA+	1400 x 1050	60	
UXGA	1600 x 1200	60	
HDTV(1080p)	1920 x 1080	24/50/60	Mac 60
WUXGA	1920 x 1200(*1)	60	Mac 60
	720 x 400	70	
	832 x 624	75	Mac 75
	1152 x 870	75	Mac 75

Примечание:

- *Набор функций зависит от определения модели.*
- *(*1) При разрешении 1920 x 1200 при 60 Гц поддерживается только формат RB (без импульсов гашения обратного хода).*
- *(*2) Синхронизация 3D для проектора True 3D (опция).*

Совместимость с видеосигналами

Поддерживаемые форматы видео:

Форматы видео	
NTSC	NTSC M/J, 3,58 МГц, 4,43 МГц
PAL	PAL B/D/G/H/I/M/N, 4,43 МГц
SECAM	SECAM B/D/G/K/K1/L, 4,25 / 4,4 МГц
SDTV	480i/p, 576i/p
HDTV	720p(50/60 Гц), 1080i(50/60 Гц), 1080P(50/60 Гц)

Сигнал	Разрешение	Частота обновления (Гц)	Примечания
TV(NTSC)	720 x 480	60	Для композитного видеосигнала / S-video
TV(PAL,SECAM)	720 x 576	50	
SDTV(480I)	720 x 480	60	Для компонентного видеосигнала
SDTV(480P)	720 x 480	60	
SDTV(576I)	720 x 576	50	
SDTV(576P)	720 x 576	50	
HDTV(720p)	1280 x 720	50/60	
HDTV(1080I)	1920 x 1080	50/60	
HDTV(1080p)	1920 x 1080	24/50/60	

ДОПОЛНИТЕЛЬНАЯ ИНФОРМАЦИЯ

Совместимость с видеосигналом True 3D

<table>
<tr><td rowspan="14">Разрешение входного сигнала</td><td rowspan="8">Входной сигнал HDMI 3D (с информацией о 3D InfoFrame)</td><td colspan="3">Синхронизация входного сигнала</td></tr>
<tr><td>1280 x 720P при частоте обновления 50 Гц</td><td colspan="2">Top-and-Bottom</td></tr>
<tr><td>1280 x 720P при частоте обновления 60 Гц</td><td colspan="2">Top-and-Bottom</td></tr>
<tr><td>1280 x 720P при частоте обновления 50 Гц</td><td colspan="2">Упаковка кадров</td></tr>
<tr><td>1280 x 720P при частоте обновления 60 Гц</td><td colspan="2">Упаковка кадров</td></tr>
<tr><td>1920 x 1080i при частоте обновления 50 Гц</td><td colspan="2">Side-by-Side (Half)</td></tr>
<tr><td>1920 x 1080i при частоте обновления 60 Гц</td><td colspan="2">Side-by-Side (Half)</td></tr>
<tr><td>1920 x 1080P при частоте обновления 24 Гц</td><td colspan="2">Top-and-Bottom</td></tr>
<tr><td>1920 x 1080P при частоте обновления 24 Гц</td><td colspan="2">Упаковка кадров</td></tr>
<tr><td rowspan="6">Входной сигнал HDMI 3D (без информации о 3D InfoFrame)</td><td>1920 x 1080i при частоте обновления 50 Гц</td><td rowspan="4">Side-by-Side (Half)</td><td rowspan="4">Режим SBS вкл.</td></tr>
<tr><td>1920 x 1080i при частоте обновления 60 Гц</td></tr>
<tr><td>1280 x 720P при частоте обновления 50 Гц</td></tr>
<tr><td>1280 x 720P при частоте обновления 60 Гц</td></tr>
<tr><td>1920 x 1080i при частоте обновления 50 Гц</td><td rowspan="4">Top-and-Bottom</td><td rowspan="4">Режим TAB вкл.</td></tr>
<tr><td>1920 x 1080i при частоте обновления 60 Гц</td></tr>
<tr><td>1280 x 720P при частоте обновления 50 Гц</td></tr>
<tr><td>1280 x 720P при частоте обновления 60 Гц</td></tr>
<tr><td>480i</td><td colspan="2">HQFS (3D-формат — чередование кадров)</td></tr>
</table>

Примечание:

- *Набор функций зависит от определения модели.*
- *Если для входного 3D сигнала установлено разрешение 1080p при частоте обновления 24 Гц, DMD повторяется кратно режиму 3D.*
- *1080i при 25 Гц и 720p при 50 Гц работают с частотой 100 Гц; остальные режимы 3D-синхронизации работают с частотой 120 Гц.*
- *1080P при 24 Гц работает с частотой 144 Гц (XL1220/XL1320W/XL1520/XL1520i).*

ДОПОЛНИТЕЛЬНАЯ ИНФОРМАЦИЯ

Размер изображения и расстояние проецирования

Серия WXGA для 1,1-кратного увеличения

Чтобы получить изображение размером 60 дюймов установите проектор на расстоянии 200 и 222 см от экрана.

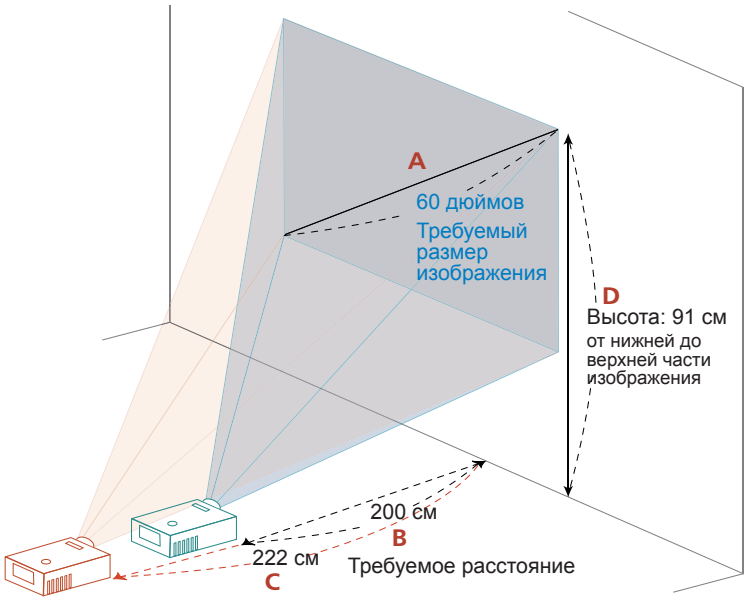

Требуемый размер изображения			Расстояние (см)		Вверху (см)
Диагональ (дюймы) <A>	Ш (см)	В (см)	Макс. масштабирование <B>	Мин. масштабирование <C>	От нижней до верхней части изображения <D>
30	65	40	100	111	45
40	86	54	133	148	60
50	108	67	166	185	75
60	129	81	200	222	91
70	151	94	233	259	105
80	172	108	266	296	121
90	194	121	299	333	136
100	215	135	333	370	151
120	258	162	399	445	181
150	323	202	499	556	226
180	388	242	599	667	271
200	431	269	665	741	301
250	538	337	831	926	377
300	646	404	998	N/A	452

Коэффициент масштабирования: 1,1x

ДОПОЛНИТЕЛЬНАЯ ИНФОРМАЦИЯ

Серия XGA для 1,1-кратного увеличения

Чтобы получить изображение размером 60 дюймов установите проектор на расстоянии 237 и 263 см от экрана.

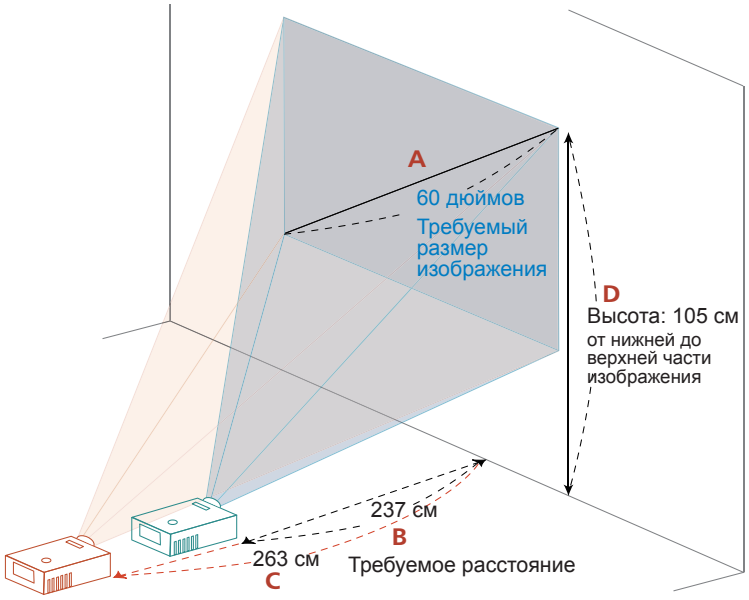

Требуемый размер изображения			Расстояние (см)		Вверху (см)
Диагональ (дюймы) <A>	Ш (см)	В (см)	Макс. масштабирование <B>	Мин. масштабирование <C>	От нижней до верхней части изображения <D>
25,4	52	39	100	111	45
30	61	46	118	132	53
40	81	61	158	176	70
50	102	76	197	219	87
60	122	91	237	263	105
70	142	107	276	307	123
80	163	122	315	351	140
90	183	137	355	395	158
100	203	152	394	439	175
120	244	183	473	527	210
150	305	229	591	658	263
180	366	274	710	790	315
200	406	305	788	878	351
250	508	381	986	109,7	438
300	610	457	118,3	N/A	526

Коэффициент масштабирования: 1,1x

ДОПОЛНИТЕЛЬНАЯ ИНФОРМАЦИЯ

Серия 1080p

Чтобы получить изображение размером 60 дюймов установите проектор на расстоянии 196 и 215 см от экрана.

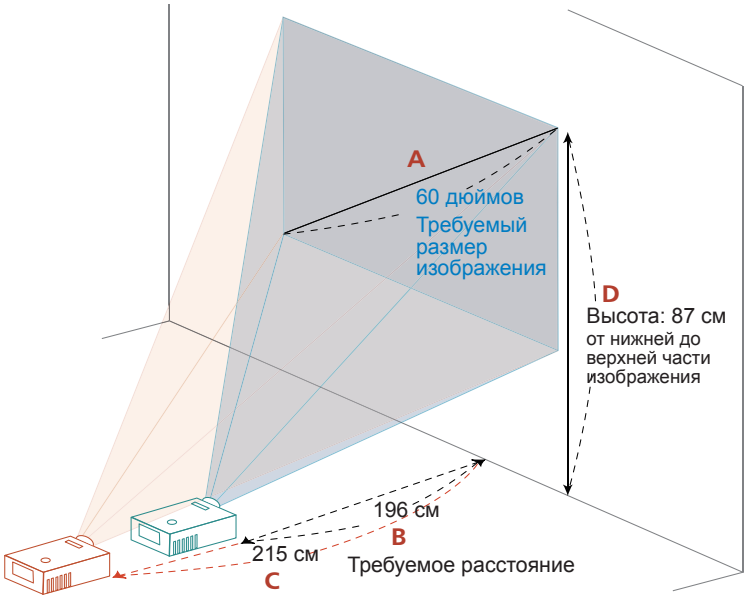

Требуемый размер изображения			Расстояние (см)		Вверху (см)
Диагональ (дюймы) <A>	Ш (см)	В (см)	Макс. масштабирование <B>	Мин. масштабирование <C>	От нижней до верхней части изображения <D>
24,5	54	31	80	88	36
30	66	37	98	108	44
40	89	50	131	143	58
50	111	62	163	179	72
60	133	75	196	215	87
70	155	87	229	251	101
80	177	100	261	287	116
90	199	112	294	323	130
100	221	125	327	358	145
120	266	149	392	430	173
150	332	187	490	538	217
180	398	224	588	645	260
200	443	249	654	717	289
250	553	311	817	896	361
300	664	374	980	1075	434
306	677	381	1000	N/A	442

Коэффициент масштабирования: 1,1x

ДОПОЛНИТЕЛЬНАЯ ИНФОРМАЦИЯ

Размеры проектора и потолочная установка

1. Используйте потолочное крепление компании Acer, чтобы избежать повреждений проектора.
2. Если используется крепление стороннего производителя, убедитесь, что винты для крепления проектора отвечают следующим требованиям:

- Тип винта: M4*9
- Минимальная длина винта: 9 мм

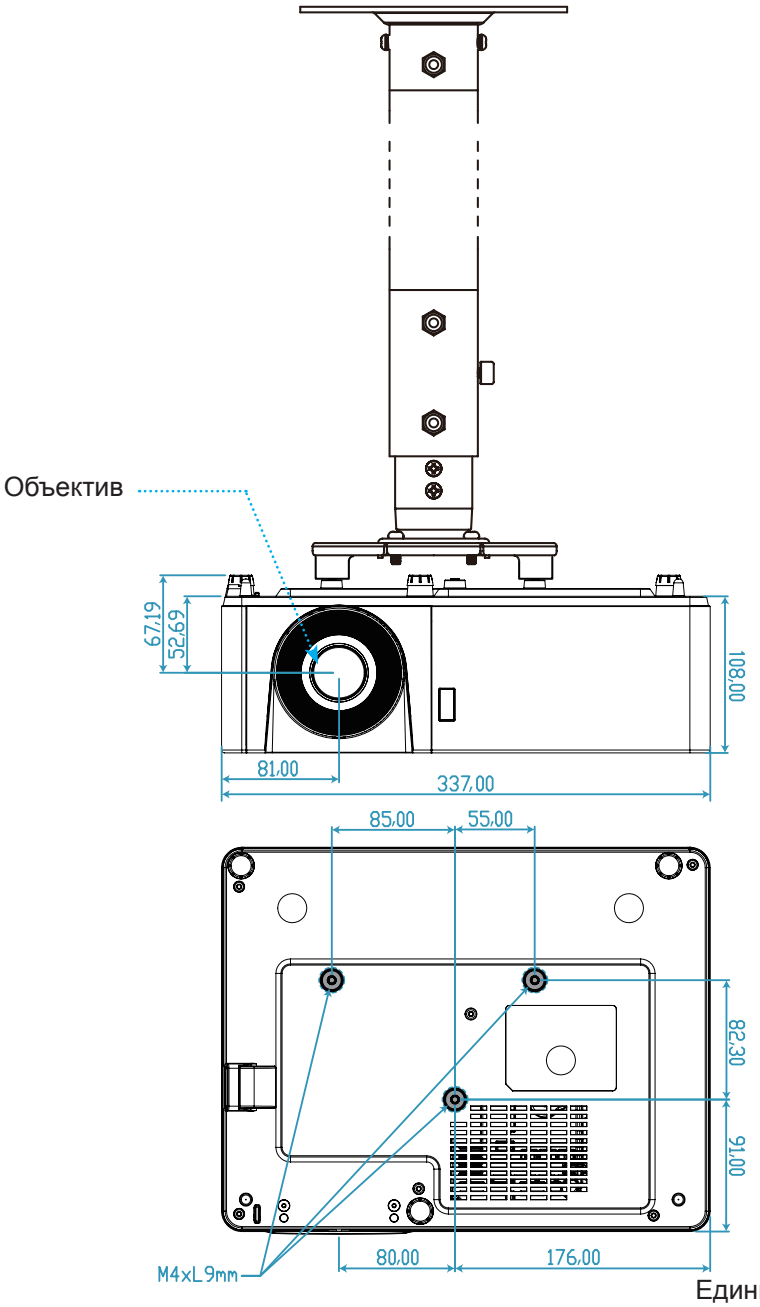

Единица измерения:мм

Примечание: *Обратите внимание на то, что гарантия не распространяется на повреждения, связанные с неправильной установкой.*

Осторожно!

- В случае приобретения потолочного крепления стороннего производителя, убедитесь в том, что выбраны винты правильного размера. Размер винтов может меняться в зависимости от толщины монтажной пластины.
- Оставьте зазор не менее 10 см между потолком и нижней частью проектора.
- Избегайте установки проектора около источников тепла.

ДОПОЛНИТЕЛЬНАЯ ИНФОРМАЦИЯ

Устранение неполадок

При возникновении неисправностей устройства ознакомьтесь с приведенной ниже информацией. Если проблему устранить не удалось, следует обратиться к продавцу или в сервисный центр.

Проблемы с изображением

На экране не отображается изображение

- Убедитесь, что кабель и подключение к электросети выполнено так, как описано в разделе “Установка”.
- Убедитесь, что контакты разъемов не согнуты и не сломаны.
- Проверьте, не включена ли функция “Без звука”.

Изображение несфокусировано

- Вращайте кольцо фокусировки в обе стороны, пока изображение не станет четким и резким. (Для настройки см. на стр. *19)*.
- Убедитесь, что экран проектора находится на нужном расстоянии от проектора. (См. страницы *47–49*).

Изображение растягивается во время отображения DVD 16:9.

- При просмотре анаморфотного DVD или DVD формата 16:9 наилучшее качество изображения будет достигнуто в режиме проектора 16: 9 (со стороны проектора).
- При просмотре DVD формата LBX необходимо установить формат LBX в экранном меню проектора.
- При просмотре DVD формата 4:3 необходимо установить формат 4:3 в экранном меню проектора.
- Установите формат отображения на DVD-проигрывателе: 16:9 (широкоэкранный) формат изображения.

Слишком большое или слишком маленькое изображение

- Поворачивайте регулятор масштабирования вправо и влево для увеличения или уменьшения размера проецируемого изображения. (Для настройки см. на стр. *19)*.
- Переместите проектор ближе к экрану или дальше от экрана.
- Нажмите на кнопку “Меню” на панели управления проектора, затем перейдите “Дисплей → Соотношение сторон”. Попробуйте установить разные настройки.

Стороны изображения перекошены.

- По возможности установите проектор так, чтобы он центрировался на экране и под ним.

Изображение перевернуто

- Выберите пункт “Настройка → Проекция” в экранном меню и измените направление проецирования.

ДОПОЛНИТЕЛЬНАЯ ИНФОРМАЦИЯ

Другие проблемы

Проектор перестает реагировать на все команды

- По возможности выключите проектор, затем отсоедините кабель питания и подождите, по крайней мере 20 секунд перед повторным включением питания.

Проблемы с пультом дистанционного управления

Если пульт дистанционного управления не работает

- Убедитесь, что пульт ДУ действует под углом ±20° как по горизонтали, так и по вертикали от ИК-приемника на проекторе.
- Проверьте, нет ли между пультом дистанционного управления и проектором препятствий. Подойдите к проектору на расстояние не более 5 м (16,4 футов).
- Проверьте правильность установки батарей.
- Замените батареи, если срок их службы истек.

Предупреждающие индикаторы

Если загораются или мигают предупреждающие индикаторы (см. ниже), проектор автоматически отключается:

- Индикатор “Лампа” загорается красным цветом, а индикатор “Питание” мигает красным цветом.
- Индикатор “Температура” загорается красным цветом, а индикатор “Питание” мигает красным цветом. Это указывает на перегрев проектора. В нормальных условиях проектор можно снова включить.
- Индикатор “Температура” мигает красным цветом, а индикатор “Питание” мигает красным цветом.

Выньте сетевой шнур из проектора, выждите 30 секунд и повторите попытку. Если предупреждающий индикатор загорается или начинает мигать снова, обратитесь за помощью в ближайший сервисный центр.

Расшифровка показаний светодиодов

Сообщение	Индикатор питания/режима ожидания		Индикатор температуры	Светодиод лампы
	(Красный)	(Зеленый) или (синий)	(Красный)	(Красный)
Состояние ожидания (шнур питания)	Горит постоянно			
Включение (прогрев)		Мигает (0,5 с – не светится / 0,5 с – светится)		
Питание включено, лампа горит		Горит постоянно		
Питание выключено (охлаждение)		Мигает (0,5 с выкл./ 0,5 с светится). Снова светится красным, когда охлаждающий вентилятор выключен.		
Ошибка (Сбой лампы)	Мигает			Горит постоянно
Ошибка (Сбой вентилятора)	Мигает		Мигает	
Ошибка (перегрев)	Мигает		Горит постоянно	

ДОПОЛНИТЕЛЬНАЯ ИНФОРМАЦИЯ

- Питание выключено:

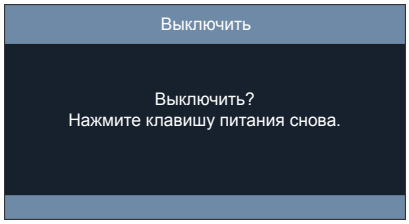

- Предупреждение о температуре:

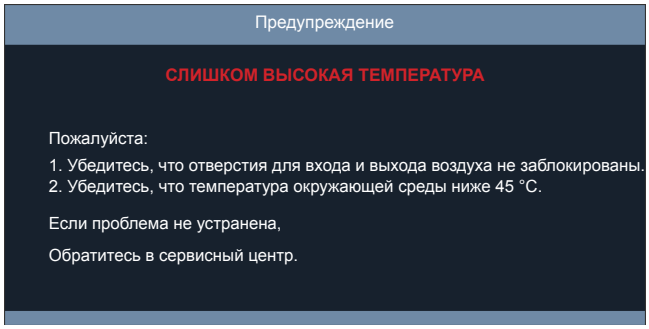

ДОПОЛНИТЕЛЬНАЯ ИНФОРМАЦИЯ

Технические характеристики

Оптические характеристики	Описание
Максимальное разрешение	Разрешение до 4K (только для модели 1080P)
Собственное разрешение	• XGA 1024 (Г) x 768 (В) • WXGA 1280 (Г) x 800 (В) • 1080p 1920 (Г) x 1080 (В)
Объектив	Масштабирование и фокусирование вручную
Размер изображения (по диагонали)	• XL1220: 25,4 ~ 300 дюймов (64,5 ~ 762 см) • XL1320W: 30 ~ 300 дюймов (76,2 ~ 762 см) • XL1520/XL1520i: 24,5 ~ 306 дюймов (62,2 ~ 777 см)
Расстояние проецирования	• XL1220: 1 ~ 11,83 м (3,28 ~ 38,8 фута) • XL1320W: 1 ~ 10 м (3,28 ~ 32,8 фута) • XL1520/XL1520i: 0,8 ~ 10 м (2,62 ~ 32,8 фута)

Электрические характеристики	Описание
Входы	• HDMI 1.4a x2 (XL1220/XL1320W) • HDMI 2.0, HDMI 1.4a (XL1520/XL1520i) • Вход VGA • Композитный разъем (разъем RCA (Y)) • Аудиовход 3,5 мм • Порт Micro-USB для обновления прошивки • Порт USB Type A для адаптера WiFi (только у модели 1080p)
Выходы	• Аудиовыход 3,5 мм • Порт USB Type-A для вывода питания 5 В пост. тока • Выход VGA
Управление	RS232
Цветовоспроизведение	1073,4 миллионов цветов
Частота развертки	• Частота строчной развертки: 15,374–91,146 кГц • Частота кадровой развертки: 50–85 Гц (120 Гц для проектора с функцией 3D)
Встроенный громкоговоритель	3 Вт
Требуемое напряжение	100–240 В ±10 %, пер. ток 50/60 Гц
Входной ток	1,8A

Механические характеристики	Описание
Ориентация установки	Передний, задний, потолок — верх, задний — верх
Габариты	• 337 x 265 x 119,3 мм (с ножками) (13,3 x 10,4 x 4,7 дюйма) • 337 x 265 x 108 мм (без ножек) (13,3 x 10,4 x 4,3 дюйма)
Вес	4,0 кг (8,8 фунта)
Условия окружающей среды	Эксплуатация при температуре от 5° до 40°, и влажности от 10 % до 85 % (без конденсации)

Примечание: *Все технические характеристики могут быть изменены без уведомления.*

ДОПОЛНИТЕЛЬНАЯ ИНФОРМАЦИЯ

Правила и замечания, касающиеся безопасности

Уведомление Федеральной комиссии по связи США (ФКС)

Это устройство протестировано и отвечает требованиям, предъявляемым к цифровым устройствам Класса B, согласно Части 15 правил FCC (Федеральной комиссии связи США). Целью этих ограничений является обеспечение приемлемой защиты от помех при установке оборудования в жилых помещениях. Это устройство создает, использует и может излучать радиочастотную энергию и, если установлено и используется с нарушением инструкции, может негативно влиять на радиосвязь.

Однако даже при соблюдении всех инструкций нет гарантии того что, при определенной установке не возникнут помехи. В случае создания помех радио- или телеприема, что можно определить, включив и выключив устройство, пользователю следует устранить помехи, приняв следующие меры:

- изменить ориентацию или местоположение приемной антенны.
- увеличить расстояние между приемником и прибором.
- подключить оборудование и приемное устройство к розеткам в раздельных цепях питания.
- обратиться за помощью к продавцу или опытному специалисту по теле- и радиотехнике.

Примечание. Экранированные кабели

Для выполнения требований правил ФКС все подключения к другим компьютерным устройствам необходимо выполнять экранированными кабелями.

Примечание. Периферийные устройства

К данному устройству можно подсоединять только сертифицированные на соответствие ограничениям класса B периферийные устройства (устройства ввода-вывода, терминалы, принтеры и т.п.). Эксплуатация несертифицированных периферийных устройств может привести к помехам при приеме радио и телесигналов.

Внимание!

Изменения или модификации, не одобренные в прямой форме производителем, могут лишить пользователя прав на эксплуатацию устройства, предоставленных Федеральной комиссией по связи США.

Условия эксплуатации

Данное устройство отвечает требованиям Части 15 правил FCC. Эксплуатация допускается при соблюдении следующих двух условий: (1) данное устройство не может быть источником помех, и (2) данное устройство должно быть устойчивым к помехам, создаваемым другими приборами, включая такие помехи, которые могут стать причиной его неправильной работы.

Примечание. Для пользователей в Канаде

Данный цифровой прибор класса B соответствует канадскому стандарту ICES-003.

Remarque à l’intention des utilisateurs canadiens

Cet appareil numérique de la classe B est conforme à la norme NMB-003 du Canada.

Соответствует требованиям к сертификации Российской Федерации/ Украины

Уведомление о соответствии стандартам для радиоустройств

Примечание: *Приведенная ниже информация о соответствии стандартам относится к моделям с интерфейсом беспроводной локальной сети и (или) Bluetooth.*

ДОПОЛНИТЕЛЬНАЯ ИНФОРМАЦИЯ

Общие сведения

Данный прибор соответствует стандартам радиочастот и безопасности любой страны или региона, в котором он было рекомендован для беспроводного использования. В зависимости от конфигурации данный прибор может содержать или не содержать беспроводные радиоустройства (такие как модули беспроводной локальной сети и (или) Bluetooth).

Канада – маломощные нелицензируемые устройства радиосвязи (RSS-247)

а. Общие сведения

Эксплуатация допускается при соблюдении следующих двух условий:

1. данное устройство не будет источником помех;
2. данный прибор должен принимать все помехи, включая помехи, которые могут препятствовать его нормальной эксплуатации.

б Эксплуатация в диапазоне 2,4 ГГц

Во избежание взаимовлияния на радиочастотах с лицензированными службами данное устройство эксплуатируется в помещениях; для установки вне помещений требуется лицензия.

Перечень стран использования

Данное устройство необходимо использовать строго в соответствии с нормативами и ограничениями тех стран, в которых оно эксплуатируется. Для получения дополнительной информации обратитесь в местное представительство компании в стране, где используется устройство.

Актуальный список стран http://ec.europa.eu/enterprise/rtte/implem.htm.

Acer Incorporated
8F, 88, Sec. 1, Xintai 5th Rd., Xizhi
New Taipei City 221, Taiwan

Declaration of Conformity

We,

Acer Incorporated
8F, 88, Sec. 1, Xintai 5th Rd., Xizhi, New Taipei City 221, Taiwan

And,

Acer Italy s.r.l.
Viale delle Industrie 1/A, 20020 Arese (MI), Italy
Tel: +39-02-939-921 ,Fax: +39-02 9399-2913
www.acer.it

Product:	**DLP Projector**
Trade Name:	**Acer**
Model Number:	**XL1220/XL1320W/XL1520**
Marketing name:	**FL011/FL021/LU-X100X/LU-X100W/ PF-L100X/PF-L100W/LR210/LR310/ ML-110/ML-210/DNX2006/DWX2005/ XL122L/XN132WL**

We, Acer Incorporated, hereby declare under our sole responsibility that the product described above is in conformity with the relevant Union harmonization legislations: Directive 2014/53/EU on Radio Equipment, RoHS Directive 2011/65/EU and ErP Directive 2009/125/EC. The following harmonized standards and/or other relevant standards have been applied:

☒ Electromagnetic compatibility

☒ EN 55032:2015+AC:2016, Class B	☒ EN 55035:2017	☐ EN 301 489-7 V1.3.1
☒ EN 61000-3-2:2014 Class D	☐ EN 301 489-1 V2.1.1	☐ EN 301 489-17 V3.1.1
☒ EN 61000-3-3:2013	☐ EN 301 489-3 V2.1.1	☐ EN 301 489-24 V1.5.1

☐ Radio frequency spectrum usage

☐ EN 300 328 V2.1.1	☐ EN 302 291-2 V1.1.1	☐ EN 301 908-1 V7.1.1
☐ EN 300 440-1 V1.6.1	☐ EN 301 511 V9.0.2	☐ EN 301 908-2 V6.2.1
☐ EN 300 440 V2.1.1	☐ EN 301 893 V2.1.1	☐ EN 301 908-13 V6.2.1
☐ EN 302 291-1 V1.1.1		

☒ Healthy and Safety

☒ EN 60950-1:2006/A11:2009/A1:2010/A12:2011/A2:2013		☐ EN 50360: 2001/A1: 2012
☐ EN 62209-1:2006	☐ EN 62311:2008	☐ EN 50566:2013
☐ EN 62209-2:2010	☐ EN 62479:2010	☒ EN 62368-1:2014 + A11:2017

☒ RoHS

☒ EN 50581:2012

☒ ErP

☐ Regulation (EU) No. 617/ 2013	☐ Regulation (EC) No. 278/2009; EN 50563:2011
☒ Regulation (EC) No. 1275/ 2008; EN 50564:2011	

Year to begin affixing CE marking 2021.

RU Jan / Sr. Manager
Acer Incorporated (Taipei, Taiwan)

Jan. 18, 2021
Date

Acer Incorporated
8F, 88, Sec. 1, Xintai 5th Rd., Xizhi
New Taipei City 221, Taiwan

Declaration of Conformity

We,

Acer Incorporated
8F, 88, Sec. 1, Xintai 5th Rd., Xizhi, New Taipei City 221, Taiwan

And,

Acer Italy s.r.l.
Viale delle Industrie 1/A, 20020 Arese (MI), Italy
Tel: +39-02-939-921 ,Fax: +39-02 9399-2913
www.acer.it

Product:	**DLP Projector**
Trade Name:	**Acer**
Model Number:	**XL1520i/XL1521i**
Marketing name:	**FL051/LU-X100F/PF-L100F/LR510/ ML-410/D1P2004/XN152L**

We, Acer Incorporated, hereby declare under our sole responsibility that the product described above is in conformity with the relevant Union harmonization legislations: Directive 2014/53/EU on Radio Equipment, RoHS Directive 2011/65/EU and ErP Directive 2009/125/EC. The following harmonized standards and/or other relevant standards have been applied:

☒ Electromagnetic compatibility

☒ EN 55032:2015+AC:2016-07, Class B	☒ EN 55024:2010+A1:2015	☐ EN 301 489-3 V1.6.1
☒ EN 61000-3-2:2014 Class D	☒ EN 55035:2017	☐ EN 301 489-7 V1.3.1
☒ EN 61000-3-3:2013	☒ EN 301 489-1 V2.1.1	☒ EN 301 489-17 V3.1.1
	☒ EN 301 489-3 V2.1.1	☐ EN 301 489-24 V1.5.1

☐ Radio frequency spectrum usage

☒ EN 300 328 V2.2.2	☐ EN 302 291-2 V1.1.1	☐ EN 301 908-1 V7.1.1
☐ EN 300 440-1 V1.6.1	☐ EN 301 511 V9.0.2	☐ EN 301 908-2 V6.2.1
☐ EN 300 440-2 V1.4.1	☒ EN 301 893 V2.1.1	☐ EN 301 908-13 V6.2.1
☐ EN 302 291-1 V1.1.1	☒ EN 300 440 V2.1.1	

☒ Healthy and Safety

☐ EN 60950-1:2006/A11:2009/A1:2010/A12:2011/A2:2013		☒ EN 62368-1:2014 + A11
☐ EN 62209-1:2006	☐ EN 62311:2008	☐ EN 50360: 2001/A1: 2012
☒ EN 62209-2:2010	☒ EN 62479:2010	☒ EN 50566:2017

☒ RoHS

☒ EN 50581:2012	☒ EN 62327:2012

☒ ErP

☐ Regulation (EU) No. 617/ 2013	☐ Regulation (EC) No. 2009/1782; EN 50563:2011
☒ Regulation (EC) No. 1275/ 2008; EN 50564:2011	

Year to begin affixing CE marking 2021.

RU Jan / Sr. Manager
Acer Incorporated (Taipei, Taiwan)

Jan. 18, 2021
Date